ESPA

CATÁLOGO 2025

60hz | Español

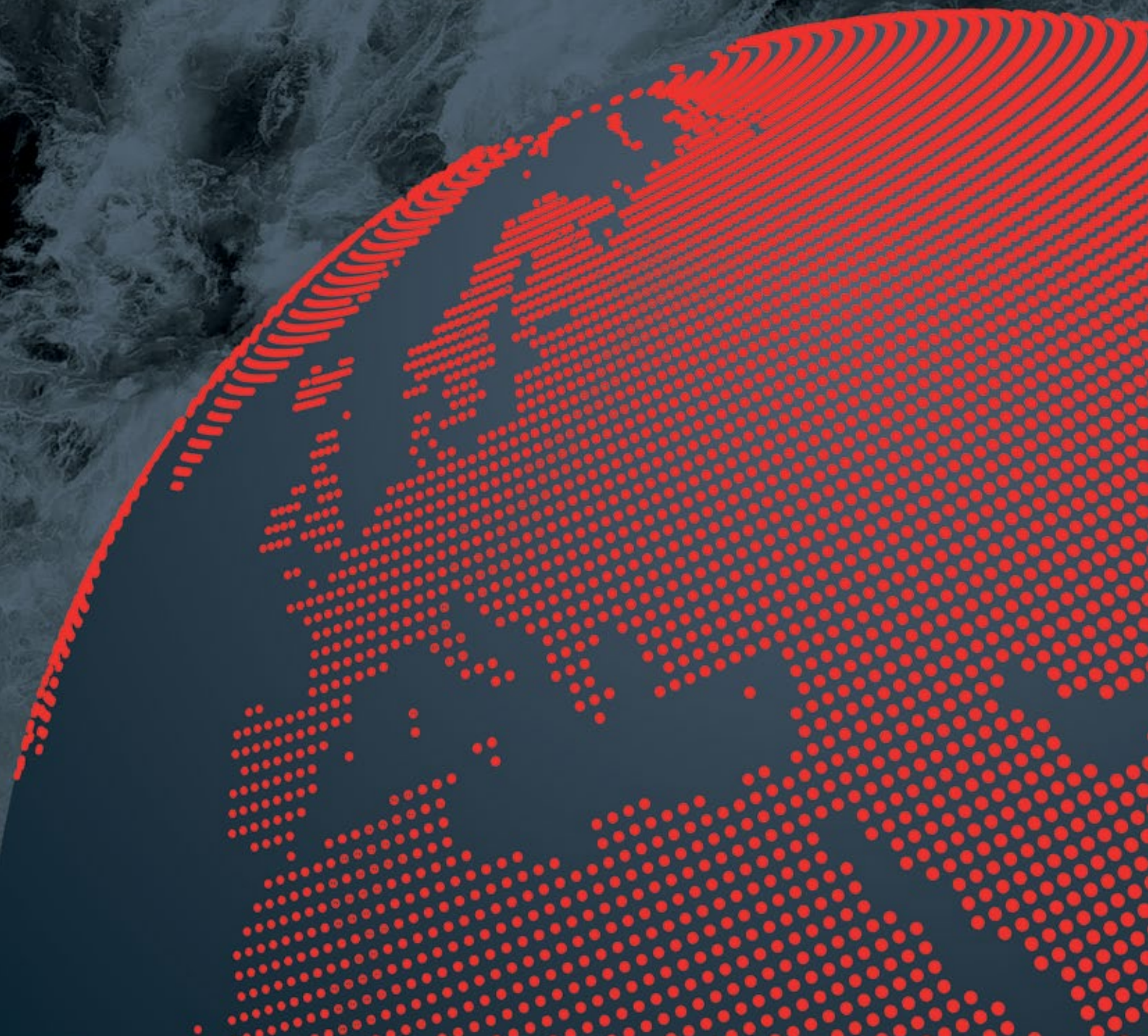

Los mejores materiales para tu bomba

Larga vida útil gracias a la investigación para la mejora de la calidad de los materiales y los procesos de fabricación.

De la materia prima al producto acabado

Nuestra cadena de producción integrada asegura un control eficaz del proceso de producción, desde el aprovisionamiento hasta la distribución final.

Sostenibilidad y durabilidad

Nuestras bombas son resistentes y fiables, no solamente por la durabilidad de los materiales y el control en su fabricación, sino también por la disponibilidad de repuestos y la red de servicios técnicos.

Todas nuestras bombas son reciclables

El 95% de los componentes de nuestra gama de productos son reciclables.

Nacemos en **1962**

+60 años de trayectoria en el sector

Diseño, fabricación y **distribución**

95%

Producto europeo. Hecho en casa

Llegamos a **+100 países**

Esencia, alma e **identidad**

Nos acompañan **10 filiales**

Nuestras aplicaciones

Captación
Soluciones duraderas

Extracción de agua desde pozos, depósitos o fuentes naturales, utilizando bombas que garantizan un flujo constante y fiable, facilitando el abastecimiento inicial para instalaciones domésticas, residenciales o agrícolas.

Suministro
Agua en el lugar y momento que necesitas

Transporte y distribución de agua desde la fuente hasta el punto de uso, asegurando presión estable y caudal suficiente en viviendas, comunidades o industrias, con equipos diseñados para instalación rápida y mantenimiento reducido.

ESPA

Recirculación y filtración

El dúo perfecto para un agua siempre limpia

Sistemas que mantienen el agua en movimiento continuo y libre de impurezas, acompañado de procesos de filtrado para mantener su calidad, limpieza y condiciones óptimas de uso. Indispensables para piscinas, spas o circuitos cerrados como calefacción, con soluciones compactas y fáciles de instalar.

Evacuación

Adiós al agua, hola a la eficiencia

Drenaje y eliminación controlada de agua residual, pluviales o excedente, utilizando equipos que garanticen una evacuación segura y eficiente en aplicaciones domésticas, comerciales o industriales.

Con más de 60 años de experiencia, hemos impulsado con dedicación el camino hacia una gestión del agua más consciente y eficiente, promoviendo un consumo responsable y un uso ingenioso de este recurso vital.

ESPA | www.espa.com

CAPTACIÓN

› Sumergibles

10 Acuaria 07S
11 Acuaria 17
12 Acuaria 27
13 Acuaria 37
14 Acuaria 57

SUMINISTRO

› Superficie horizontal

18 Prisma 15
19 Prisma 25
20 Prisma 35N
21 Prisma 45N
22 Aspri 15
23 Tecno 05
24 Tecno 15

› Superficie vertical

25 Multi 25
26 Multi 35N
27 Multi 45N
28 VE 94
29 VE 121N

› Dispositivos de automatización

31 Pressdrive
32 Pressdrive 05
33 Speedrive V2

› Presurización

34 PDS 05
35 Acuapres S
36 Tecnoplus 15
37 Tecnoplus 25

RECIRCULACIÓN Y FILTRACIÓN

› Recirculación

40 Nox 25
41 Silen I
42 Silen S
43 Silen S2
44 Noxsalt
45 Noxsalt plus
46 Noxplus
47 Noxplus 2
48 Silenplus 1 115
49 Silenplus 1
50 Silenplus 2
51 Silenplus 3

› Filtración

52 Filterkit Base
53 Filterkit Plus

› Limpieza

54 Multipool N

› Nado contracorriente

55 Nadorself

› Hidromasaje y spa

56 Tiper
57 Wiper
58 Wiper 3

EVACUACIÓN

› Drenaje

62 Vigila
63 Vigilex
64 Vigicor
65 Drain 100
66 Drainex 100
67 Drainex 202
69 Drainex 302
71 Drainex 401
73 Drainex 501
75 Drainex 601
77 Draincor

ACCESORIOS

82 Accesorios

INFORMACIÓN

84 Regulaciones

ESPA

Captación

Soluciones duraderas

Acuaria 07S **Captación** | Sumergibles

Bomba centrífuga multietapa monobloc sumergible para el suministro de agua

Aplicaciones
Bombeo de aguas limpias para uso doméstico, industrial, agrícola y jardinería.
Adecuada para pozos abiertos, estanques y depósitos.

Materiales
Cuerpo bomba, aspiración, impulsión, filtro e impulsores en AISI 304.
Eje bomba en AISI 431.
Difusores en tecnopolímero.
Doble cierre mecánico.
Juntas en NBR/EPDM.

Equipamiento
Válvula de retención no incluida.
Modelo MA con interruptor de nivel.
Modelo M sin interruptor de nivel.
15m de cable sin enchufe.
Condensador externo.
Acuaria 07S 2 220V y Acuaria 07S 3 220V con condensador interno.

Motor
Asíncrono 2 polos.
Protección IPX8.
Aislamiento clase F.
Protección térmica incorporada.
Servicio continuo.
Motor refrigerado por agua.

Rango de uso
Temperatura máxima del agua 40 °C.
Inmersión máxima 12m.

Modelo MA

Modelo M

Turbinas en inox | Condensador externo (opcional) | Silenciosa | Presión hasta 70 m | Caudal hasta 70 l/min

Tabla de características

Modelo	I [A]		P1 [kW]	P2		C [µF]	l/min	10	20	40	60	70	Código			
	1~ 115V	1~ 220V	1~	[kW]	[HP]	115V/220V	m³/h	0,6	1,2	2,4	3,6	4,2	1~115V (Modelo M)	1~220V (Modelo M)	1~115V (Modelo MA)	1~220V (Modelo MA)
Acuaria 07S 2	6,8	3,7	0,75	0,37	0,5	30/12	mca	33	30	24	15	10	210126	210167	209427	210168
Acuaria 07S 3	12	5,4	1,1	0,75	1	30/12		49	45	36	23	16	210123	210159	209426	210127
Acuaria 07S 4	13,5	6,6	1,4	0,9	1,2	40/16		65	60	48	30	21	210124	210125	209424	209418

Curvas de funcionamiento a 3450 rpm

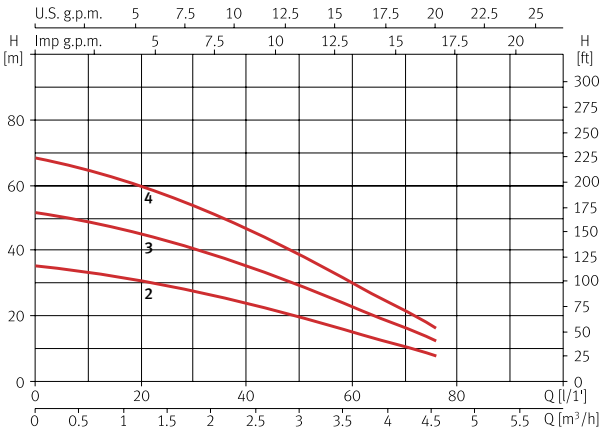

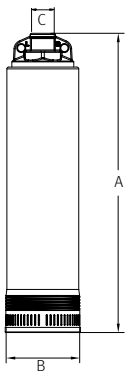

Dimensión y peso

Modelo	A	B	C	Kg
Acuaria 07S 2	455	125	1"	10
Acuaria 07S 3	479	125	1"	11,5
Acuaria 07S 4	522	125	1"	12,4

Accesorios	Código
Kit flotador 5" para succión superior	177113

Acuaria 17 **Captación** | Sumergibles

Bomba centrífuga multietapa monobloc sumergible para el suministro de agua

Aplicaciones
Bombeo de aguas limpias para uso doméstico, industrial, agrícola y jardinería.
Adecuada para pozos abiertos, estanques y depósitos.

Materiales
Cuerpo bomba, aspiración, impulsión, filtro e impulsores en AISI 304.
Eje bomba en AISI 431.
Difusores en tecnopolímero.
Doble cierre mecánico.
Juntas en NBR/EPDM.

Equipamiento
Válvula de retención no incluida.
Modelo MA con interruptor de nivel.
Modelo M sin interruptor de nivel.
15m de cable sin enchufe.
Condensador externo.

Motor
Asíncrono 2 polos.
Protección IPX8.
Aislamiento clase F.
Protección térmica incorporada.
Servicio continuo.
Motor refrigerado por agua.

Rango de uso
Temperatura máxima del agua 40 °C.
Inmersión máxima 12m.

Modelo MA

Modelo M

Turbinas en inox | Condensador externo | Silenciosa | Presión hasta 95 m | Caudal hasta 90 l/min

Tabla de características

Modelo	I [A]	P1 [kW]	P2		c [µF]	l/min	10	20	40	60	90	Código	
	1~ 220V	1~	[kW]	[HP]	220V	m³/h	0,6	1,2	2,4	3,6	5,4	1~220V (Modelo M)	1~220V (Modelo MA)
Acuaria 17 3	7,7	1,6	0,9	1,2	16	mca	59	58	55	45	25	98300	98298
Acuaria 17 4	10,2	2,2	1,1	1,5	25		75	72	67	55	30	96242	98302
Acuaria 17 5	13,4	2,8	1,5	2	30		96	93	83	68	38	96264	-

Curvas de funcionamiento a 3450 rpm

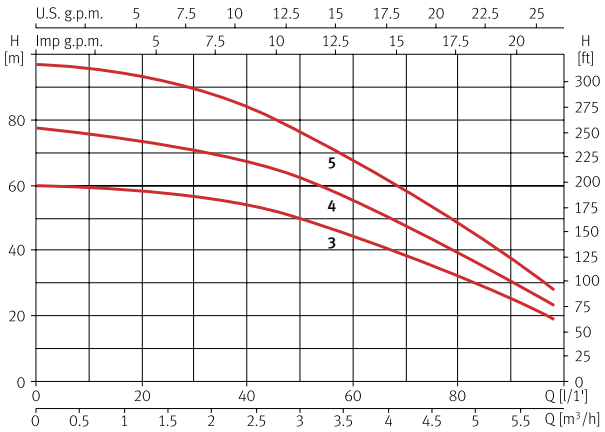

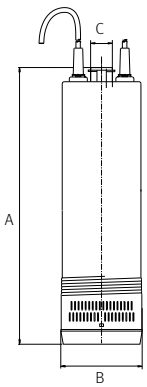

Dimensión y peso

Modelo	A	B	C	Kg
Acuaria 17 3	511	138	1"	18,5
Acuaria 17 4	552	138	1"	20,3
Acuaria 17 5	604	138	1"	22,8

Acuaria 27 **Captación** | Sumergibles

Bomba centrífuga multietapa monobloc sumergible para el suministro de agua

Aplicaciones
Bombeo de aguas limpias para uso doméstico, industrial, agrícola y jardinería.
Adecuada para pozos abiertos, estanques y depósitos.

Materiales
Cuerpo bomba, aspiración, impulsión, filtro e impulsores en AISI 304.
Eje bomba en AISI 431.
Difusores en tecnopolímero.
Doble cierre mecánico.
Juntas en NBR/EPDM.

Equipamiento
Válvula de retención no incluida.
Modelo MA con interruptor de nivel.
Modelo M/T sin interruptor de nivel.
15m de cable sin enchufe.
Condensador externo.

Motor
Asíncrono 2 polos.
Protección IPX8.
Aislamiento clase F.
Versión monofásica con protección térmica incorporada.
Servicio continuo.
Motor refrigerado por agua.

Rango de uso
Temperatura máxima del agua 40 ºC.
Inmersión máxima 12m.

Modelo MA

Modelo M/T

Turbinas en inox

Condensador externo

Silenciosa

Presión hasta 70 m

Caudal hasta 130 l/min

Tabla de características

Modelo	I [A]		P1 [kW]		P2		C [µF]	l/min	40	60	80	100	120	Código		
	1~ 220V	3~ 220V	1~	3~	[kW]	[HP]	220V	m³/h	2,4	3,6	4,8	6	7,2	1~220V (Modelo M)	1~220V (Modelo MA)	3~220V (Modelo T)
Acuaria 27 3	8,7	5,1	1,8	1,8	1,1	1,5	25	mca	49	45	40	33	26	96319	98320	96311
Acuaria 27 4	13	7	2,6	2,4	1,5	2	30		65	60	53	45	35	96341	98324	96325

Curvas de funcionamiento a 3450 rpm

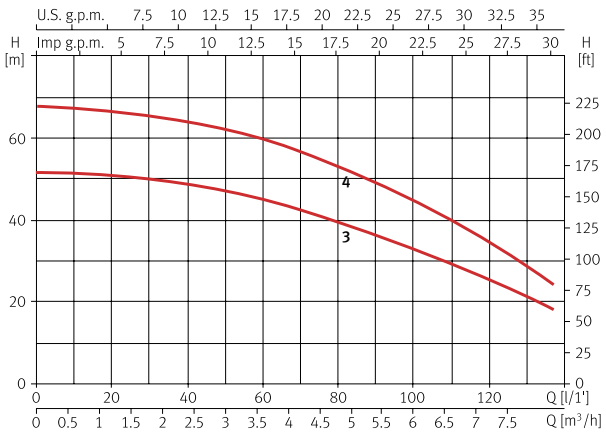

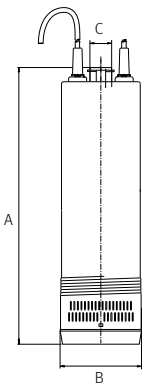

Dimensión y peso

Modelo	A	B	C	Kg
Acuaria 27 3	548	138	1"	20,2
Acuaria 27 4	604	138	1"	22,9

Acuaria 37 **Captación** | Sumergibles

Bomba centrífuga multietapa monobloc sumergible para el suministro de agua

Aplicaciones
Bombeo de aguas limpias para uso doméstico, industrial, agrícola y jardinería.
Adecuada para pozos abiertos, estanques y depósitos.

Materiales
Cuerpo bomba, filtro e impulsores en AISI 304.
Aspiración e impulsión en fundición.
Eje bomba en AISI 431.
Difusores en tecnopolímero.
Doble cierre mecánico.
Juntas en NBR/EPDM.

Equipamiento
Válvula de retención no incluida.
15m de cable sin enchufe.

Motor
Asíncrono 2 polos.
Protección IPX8.
Aislamiento clase F.
Servicio continuo.
Motor refrigerado por agua.

Rango de uso
Temperatura máxima del agua 40 ºC.
Inmersión máxima 12m.

Turbinas en inox | Condensador externo | Silenciosa | Presión hasta 75 m | Caudal hasta 200 l/min

Tabla de características

Modelo	I [A]	P1 [kW]	P2		l/min	25	50	100	150	200	Código
	3~ 220V	3~	[kW]	[HP]	m³/h	1,5	3	6	9	12	3~220V
Acuaria 37 4	10	3,3	2,2	3	mca	79	74	63	48	28	144152

Curva de funcionamiento a 3450 rpm

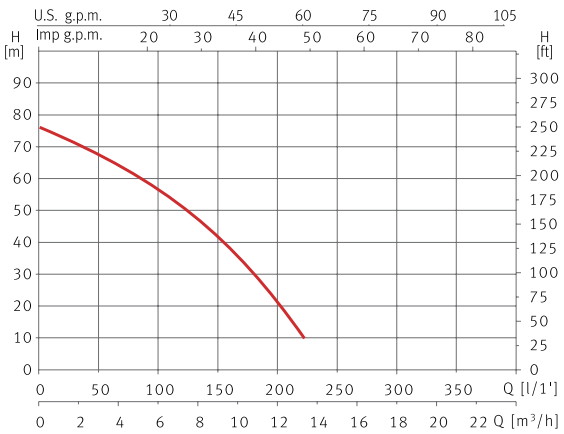

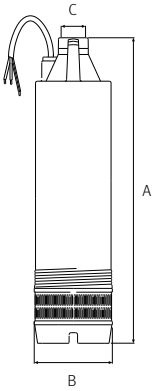

Dimensión y peso

Modelo	A	B	C	Kg
Acuaria 37 4	609	152	1 1/2"	25

Acuaria 57 **Captación** | Sumergibles

Bomba centrífuga multietapa monobloc sumergible para el suministro de agua

Aplicaciones
Bombeo de aguas limpias para uso doméstico, industrial, agrícola y jardinería.
Adecuada para pozos abiertos, estanques y depósitos.

Materiales
Cuerpo bomba, filtro e impulsores en AISI 304.
Aspiración e impulsión en fundición.
Eje bomba en AISI 431.
Difusores en tecnopolímero.
Doble cierre mecánico.
Juntas en NBR/EPDM.

Equipamiento
Válvula de retención no incluida.
15m de cable sin enchufe.

Motor
Asíncrono 2 polos.
Protección IPX8.
Aislamiento clase F.
Servicio continuo.
Motor refrigerado por agua.

Rango de uso
Temperatura máxima del agua 40 °C.
Inmersión máxima 12m.

Turbinas en inox

Silenciosa

Presión hasta 55 m

Caudal hasta 350 l/min

Tabla de características

Modelo	I [A]		P1 [kW]	P2		l/min	50	100	200	300	350	Código	
	3~ 220V	3~ 440V	3~	[kW]	[HP]	m³/h	3	6	12	18	21	3~220V	3~440V
Acuaria 57 3	11,2	6,4	3,7	2,2	3	mca	54	50	42	30	22	144154	176919

Curva de funcionamiento a 3450 rpm

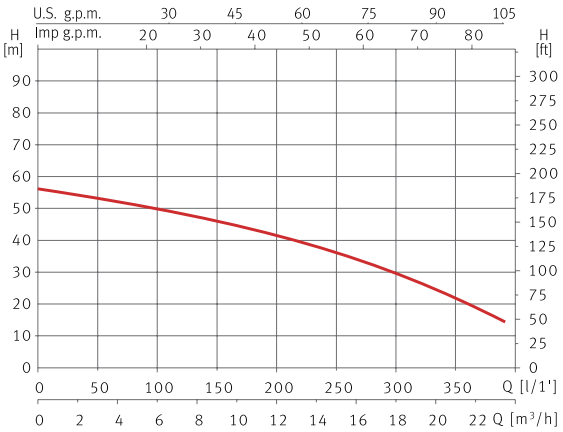

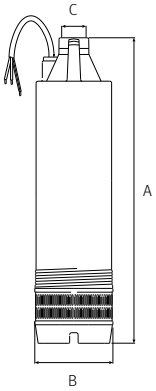

Dimensión y peso

Modelo	A	B	C	Kg
Acuaria 57 3	667	152	1 1/2"	29

ESPA
www.espa.com
SCHMIDT

ESPA

Suministro

Agua en el lugar y momento que necesitas

Prisma 15 **Suministro** | Superficie horizontal

Bomba centrífuga multietapa para el suministro de agua

Aplicaciones
Bombeo de aguas limpias para uso doméstico, industrial, agrícola y jardinería.
Silenciosa.
Autoaspirante hasta 2m.

Materiales
Cuerpo bomba e impulsores en AISI 304.
Eje bomba en AISI 431.
Difusores en tecnopolímero.
Aspiración e impulsión en fundición con tratamiento cataforesis.
Cierre mecánico.
Carcasa motor en aluminio.
Juntas en NBR/EPDM.

Equipamiento
Sin cable.

Motor
Asíncrono 2 polos.
Protección IPX5.
Aislamiento clase F.
Versión monofásica con protección térmica incorporada.
Servicio continuo.

Rango de uso
Temperatura máxima del agua 40 °C.

Turbinas en inox | Alto rendimiento | Fácil mantenimiento | Silenciosa | Best seller | Presión hasta 50 m | Caudal hasta 70 l/min

Tabla de características

Modelo	I [A]				P1 [kW]		P2		C [µF]	l/min	20	30	50	60	70	Código		
	1~ 115V	1~ 220V	3~ 220V	3~ 380V	1~	3~	[kW]	[HP]	115V/220V	m³/h	1,2	1.8	3	3,6	4,2	1~115V	1~220V	3~220V/380V
Prisma 15 2	5,8	3,2	-	-	0,65	-	0,37	0,5	30/12	mca	31	27	20	15	9	99036	97133	-
Prisma 15 3	8,5	4,7	2,5	1,5	0,95	0,9	0,55	0,75	30/12		45	41	30	23	14	99041	97140	97137

Curvas de funcionamiento a 3450 rpm

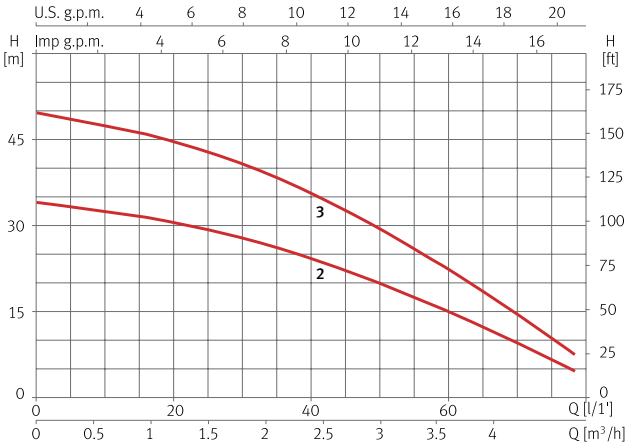

Dimensión y peso

Modelo	A	B	C	D	E	F	G	H	I	J	Kg
Prisma 15 2	163	213	202	110	74	162	121	102	1”	1”	9,2
Prisma 15 3	187	237	202	110	74	162	121	102	1”	1”	10

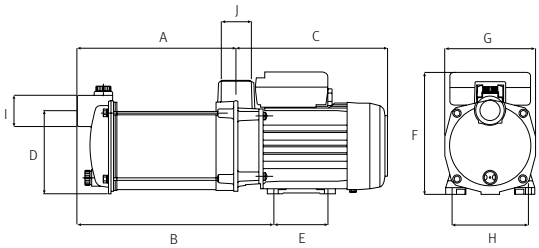

Prisma 25 **Suministro** | Superficie horizontal

Bomba centrífuga multietapa para el suministro de agua

Aplicaciones
Bombeo de aguas limpias para uso doméstico, industrial, agrícola y jardinería.
Silenciosa.
Autoaspirante hasta 2m.

Materiales
Cuerpo bomba e impulsores en AISI 304.
Eje bomba en AISI 431.
Difusores en tecnopolímero.
Aspiración e impulsión en fundición con tratamiento cataforesis.
Cierre mecánico.
Carcasa motor en aluminio.
Juntas en NBR/EPDM.

Equipamiento
Sin cable.

Motor
Asíncrono 2 polos.
Protección IPX5.
Aislamiento clase F.
Versión monofásica con protección térmica incorporada.
Servicio continuo.

Rango de uso
Temperatura máxima del agua 40 °C.

Turbinas en inox | Fácil mantenimiento | Silenciosa | Best seller | Presión hasta 65 m | Caudal hasta 120 l/min

Tabla de características

Modelo	I [A]				P1 [kW]		P2		C [µF]	l/min	20	60	80	100	120	Código		
	1~ 115V	1~ 220V	3~ 220V	3~ 440V	1~	3~	[kW]	[HP]	115V/220V	m³/h	1,2	3,6	4,8	6	7,2	1~115V	1~220V	3~220V/440V
Prisma 25 2	11,5	6	3,6	2	1,2	1,1	0,75	1	50/16	mca	33	30	26	22	16	99053	97169	97166
Prisma 25 3	16,5	8,3	4,9	2,8	1,8	1,7	1,1	1,5	60/30		49	45	41	34	26	99056	97177	97174
Prisma 25 4	-	12	6,5	3,8	2,4	2,2	1,5	2	-/30		66	62	55	47	36	-	97187	97184

Curvas de funcionamiento a 3450 rpm

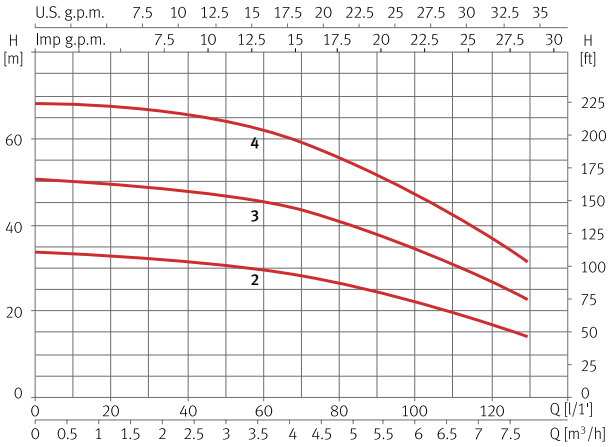

Dimensión y peso

Modelo	A	B	C	D	E	F	G	H	I	J	Kg
Prisma 25 2	176	226	218	127	82	185	138	118	1"	1"	13,5
Prisma 25 3	202	225	286	142	-	212	154	138	1"	1"	17,2
Prisma 25 4	229	252	286	142	-	212	154	138	1"	1"	20

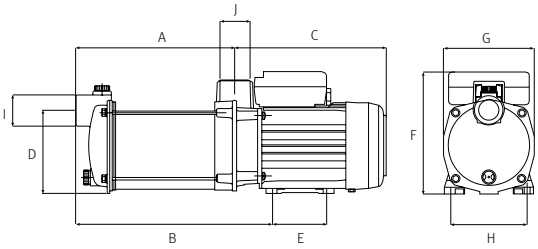

Prisma 35N **Suministro** | Superficie horizontal

Bomba centrífuga multietapa para el suministro de agua

Aplicaciones
Bombeo de aguas limpias para uso doméstico, industrial, agrícola y jardinería.
Silenciosa.
Autoaspirante hasta 2m.

Materiales
Cuerpo bomba e impulsores en AISI 304.
Eje bomba en AISI 431.
Difusores en tecnopolímero.
Aspiración e impulsión en fundición con tratamiento cataforesis.
Cierre mecánico.
Carcasa motor en aluminio.
Juntas en NBR/EPDM.

Equipamiento
Sin cable.

Motor
Asíncrono 2 polos.
Protección IPX5.
Aislamiento clase F.
Versión monofásica con protección térmica incorporada.
Servicio continuo.

Rango de uso
Temperatura máxima del agua 40 °C.

Turbinas en inox | Fácil mantenimiento | Silenciosa | Best seller | Presión hasta 80 m | Caudal hasta 190 l/min

Tabla de características

Modelo	I [A]			P1 [kW]		P2		C [µF]	l/min	20	60	100	140	180	Código	
	1~ 220V	3~ 220V	3~ 440V	1~	3~	[kW]	[HP]	220V	m³/h	1,2	3,6	6	8,4	10,8	1~220V	3~220V/440V
Prisma 35 2N	8,1	5,2	2,9	1,8	1,7	1,1	1,5	30	mca	42	39	35	27	19	132279	132278
Prisma 35 3N	11,5	7,3	4,2	2,5	2,4	1,5	2	30		63	59	52	40	28	132281	132280
Prisma 35 4N	-	9	5,2	-	3	2,2	3	-		76	70	60	46	30	-	132283

Curvas de funcionamiento a 3450 rpm

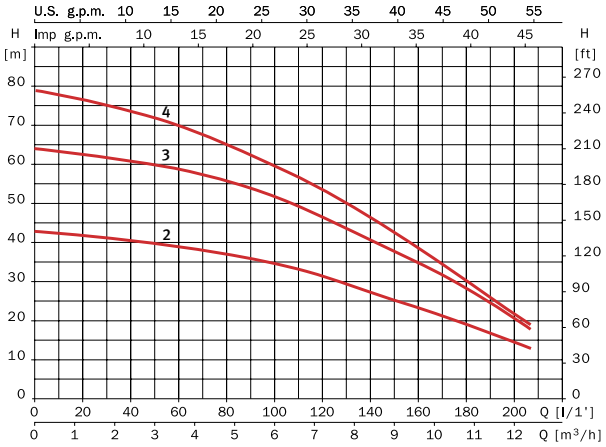

Dimensión y peso

Modelo	A	B	C	D	E	F	G	H	I	J	K	Kg
Prisma 35 2N	205	163	1¼"	147	1¼"	282	158	125	90	60	12	20,1
Prisma 35 3N	233	187	1¼"	147	1¼"	282	158	125	90	60	12	23,1
Prisma 35 4N	247	212	1¼"	147	1¼"	282	158	125	90	60	12	23,3

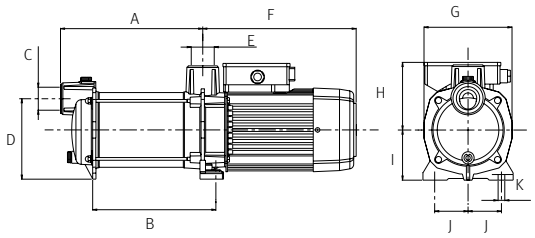

Prisma 45N **Suministro** | Superficie horizontal

ESPA

Bomba centrífuga multietapa para el suministro de agua

Aplicaciones
Bombeo de aguas limpias para uso doméstico, industrial, agrícola y jardinería.
Silenciosa.
Autoaspirante hasta 2m.

Materiales
Cuerpo bomba e impulsores en AISI 304.
Eje bomba en AISI 431.
Difusores en tecnopolímero.
Aspiración e impulsión en fundición con tratamiento cataforesis.
Cierre mecánico.
Carcasa motor en aluminio.
Juntas en NBR/EPDM.

Equipamiento
Sin cable.

Motor
Asíncrono 2 polos.
Protección IPX5.
Aislamiento clase F.
Versión monofásica con protección térmica incorporada.
Servicio continuo.

Rango de uso
Temperatura máxima del agua 40 °C.

Turbinas en inox | Fácil mantenimiento | Silenciosa | Best seller | Presión hasta 55 m | Caudal hasta 300 l/min

Tabla de características

Modelo	I [A]			P1 [kW]		P2		C [µF]	l/min	50	100	150	250	300	Código	
	1~ 220V	3~ 220V	3~ 440V	1~	3~	[kW]	[HP]	220V	m³/h	3	6	9	15	18	1~220V	3~220V/440V
Prisma 45 2N	10,5	6	3,5	2,2	2	1,5	2	30	mca	36	34	30	17	8	133176	133175
Prisma 45 3N	-	8,6	5	-	2,9	2,2	3	-		53	50	45	25	13	-	133177

Curvas de funcionamiento a 3450 rpm

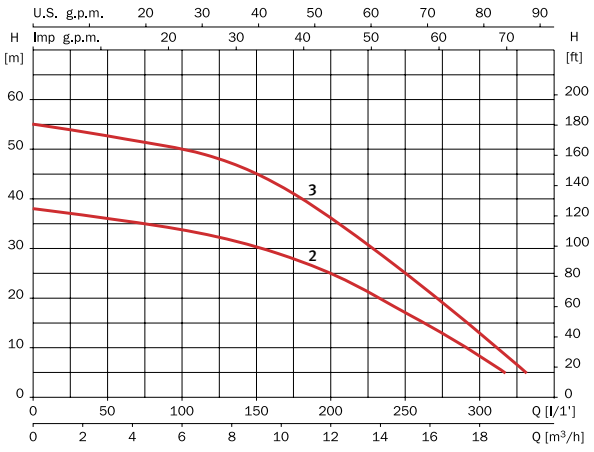

Dimensión y peso

Modelo	A	B	C	D	E	F	G	H	I	J	K	Kg
Prisma 45 2N	217	181	1 1/2"	147	1 1/4"	298	161	125	90	70	18	23,3
Prisma 45 3N	247	212	1 1/2"	147	1 1/4"	298	161	125	90	70	18	24,9

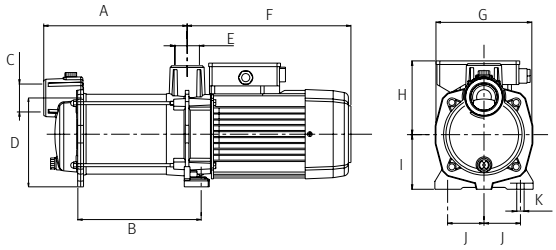

Aspri 15 **Suministro** | Superficie horizontal

ESPA

Bomba centrífuga multietapa para el suministro de agua, autoaspirante hasta 9m

Aplicaciones
Bombeo de aguas limpias para uso doméstico, industrial, agrícola y jardinería.
Silenciosa.
Autoaspirante hasta 9m.

Materiales
Cuerpo bomba e impulsores en AISI 304.
Eje bomba en AISI 431.
Difusores en tecnopolímero.
Aspiración e impulsión en fundición con tratamiento cataforesis.
Cierre mecánico.
Carcasa motor en aluminio.
Juntas en NBR/EPDM.

Equipamiento
Sin cable.

Motor
Asíncrono 2 polos.
Protección IPX5.
Aislamiento clase F.
Protección térmica incorporada.
Servicio continuo.

Rango de uso
Temperatura máxima del agua 40 °C.

Turbinas en inox | Autoaspirante hasta 9 m | Alto rendimiento | Fácil mantenimiento | Silenciosa | Presión hasta 50 m | Caudal hasta 70 l/min

Tabla de características

Modelo	I [A]				P1 [kW]		P2		C [µF]	l/min	20	30	50	60	70	Código	
	1~ 115V	1~ 220V	3~ 220V	3~ 380V	1~	3~	[kW]	[HP]	115V/220V	m³/h	1,2	1.8	3	3,6	4,2	1~115V	1~220V
Aspri 15 3	8,5	4,7	2,5	1,5	0,95	0,9	0,55	0,75	30/12	mca	45	41	30	23	14	98372	96414

Curvas de funcionamiento a 3450 rpm

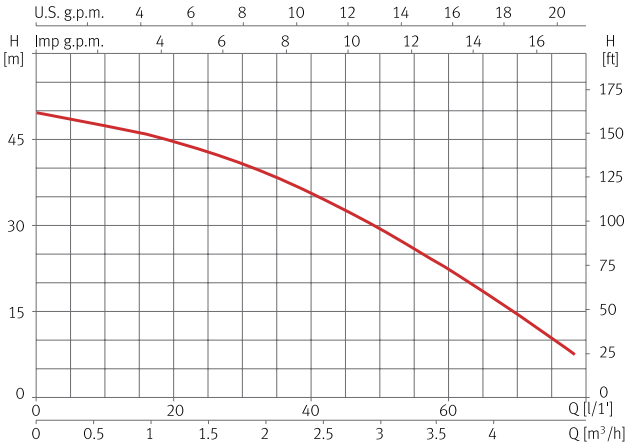

Dimensión y peso

Modelo	A	B	C	D	E	F	G	H	I	J	Kg
Aspri 15 3	187	237	202	110	74	162	121	102	1"	1"	10

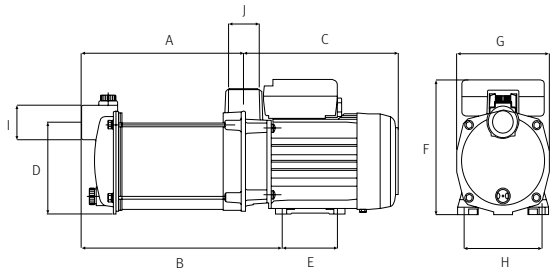

Tecno 05 **Suministro** | Superficie horizontal

Bomba centrífuga multietapa para el suministro de agua

Aplicaciones
Bombeo de aguas limpias para uso doméstico, industrial, agrícola y jardinería.
Silenciosa.
Autoaspirante hasta 2m.

Materiales
Cuerpo bomba e impulsores en AISI 304.
Eje bomba en AISI 431.
Difusores en tecnopolímero.
Cierre mecánico.
Carcasa motor en aluminio.
Juntas en NBR/EPDM.

Equipamiento
Sin cable.

Motor
Asíncrono 2 polos.
Protección IPX5.
Aislamiento clase F.
Protección térmica incorporada.
Servicio continuo.

Rango de uso
Temperatura máxima del agua 40 °C.

Turbinas y cuerpo en inox | Fácil mantenimiento | Silenciosa | Presión hasta 55 m | Caudal hasta 45 l/min

Tabla de características

Modelo	I [A]		P1 [kW]	P2		C [µF]	l/min	5	10	20	30	40	Código	
	1~ 115V	1~ 220V	1~	[kW]	[HP]	115V/220V	m³/h	0,3	0,6	1,2	1,8	2,4	1~115V	1~220V
Tecno 05 2	3,9	2,3	0,45	0,24	0,33	30/12	mca	29	27	24	18	12	97500	97501
Tecno 05 3	5	2,9	0,6	0,37	0,5	30/12		43	40	35	27	17	97503	97504
Tecno 05 4	6,9	3,8	0,8	0,55	0,75	30/12		55	52	45	35	22	97506	97507

Curvas de funcionamiento a 3450 rpm

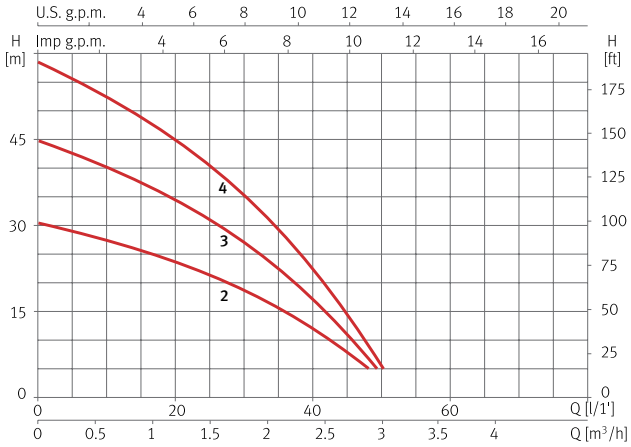

Dimensión y peso

Modelo	A	B	C	D	E	F	G	H	I	J	K	Kg
Tecno 05 2	80	136	158	94	176	174	124	225	9	1"	1"	5,2
Tecno 05 3	80	136	158	94	194	174	142	225	9	1"	1"	6,2
Tecno 05 4	80	136	158	94	212	174	159	225	9	1"	1"	6,3

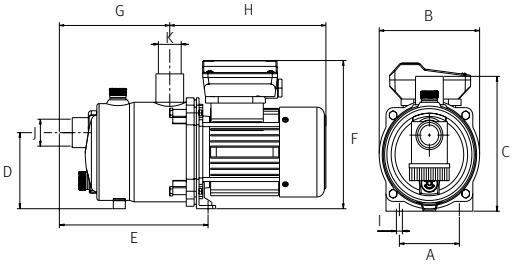

Tecno 15 **Suministro** | Superficie horizontal

Bomba centrífuga multietapa para el suministro de agua, autoaspirante hasta 9m

Aplicaciones
Bombeo de aguas limpias para uso doméstico, industrial, agrícola y jardinería.
Silenciosa.
Autoaspirante hasta 9m.

Materiales
Cuerpo bomba e impulsores en AISI 304.
Eje bomba en AISI 431.
Difusores en tecnopolímero.
Cierre mecánico.
Carcasa motor en aluminio.
Juntas en NBR/EPDM.

Equipamiento
Sin cable.

Motor
Asíncrono 2 polos.
Protección IPX5.
Aislamiento clase F.
Versión monofásica con protección térmica incorporada.
Servicio continuo.

Rango de uso
Temperatura máxima del agua 40 °C.

Turbinas y cuerpo en inox | Autoaspirante hasta 9 m | Alto rendimiento | Fácil mantenimiento | Silenciosa | Presión hasta 50 m | Caudal hasta 70 l/min

Tabla de características

Modelo	I [A]				P1 [kW]		P2		C [µF]	l/min	20	30	50	60	70	Código		
	1~ 115V	1~ 220V	3~ 220V	3~ 380V	1~	3~	[kW]	[HP]	115V/220V	m³/h	1,2	1,8	3	3,6	4,2	1~115V	1~220V	3~220V/380V
Tecno 15 2	5,8	3,2	-	-	0,65	-	0,37	0,5	30/12	mca	31	27	20	15	9	97511	97512	-
Tecno 15 3	8,5	4,7	2,5	1,5	0,95	0,9	0,55	0,75	30/12		45	41	30	23	14	97516	97517	97514

Curvas de funcionamiento a 3450 rpm

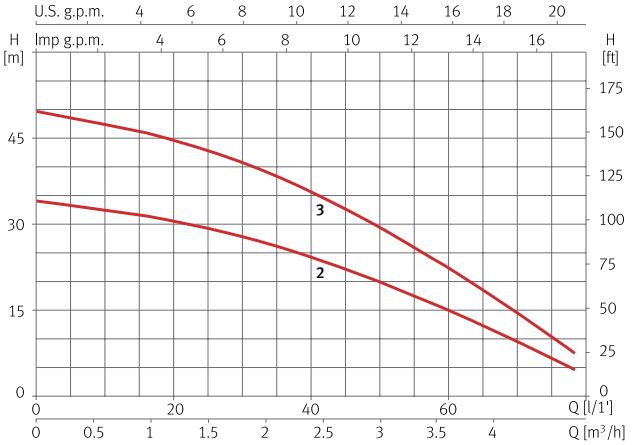

Dimensión y peso

Modelo	A	B	C	D	E	F	G	H	I	J	K	Kg
Tecno 15 2	174	108	235	182	233	196	149	88	9	1"	1"	8,1
Tecno 15 3	197	108	258	182	233	196	149	88	9	1"	1"	8,8

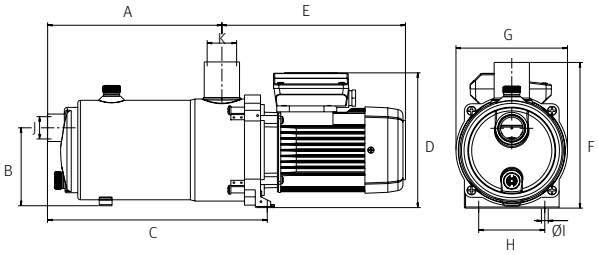

Multi 25 **Suministro** | Superficie vertical

Bomba centrífuga multietapa para el suministro de agua

Aplicaciones
Bombeo de aguas limpias para uso doméstico, industrial, agrícola y jardinería.
Silenciosa.

Materiales
Cuerpo bomba e impulsores en AISI 304.
Eje bomba en AISI 420.
Difusores en tecnopolímero.
Aspiración e impulsión en fundición con tratamiento cataforesis.
Cierre mecánico.
Carcasa motor en aluminio.
Juntas en NBR/EPDM.

Equipamiento
Sin cable.
Contrabridas ovales DIN 2558 y juntas incluidas.

Motor
Asíncrono 2 polos.
Protección IPX5.
Aislamiento clase F.
Versión monofásica con protección térmica incorporada.
Servicio continuo.

Rango de uso
Temperatura máxima del agua 40 °C.

Turbinas en inox | Fácil mantenimiento | Silenciosa | Presión hasta 85 m | Caudal hasta 85 l/min

Tabla de características

Modelo	I [A]				P1 [kW]		P2		C [µF]	l/min	10	20	40	60	80	Código		
	1~ 115V	1~ 220V	3~ 220V	3~ 440V	1~	3~	[kW]	[HP]	115V/220V	m³/h	0,6	1,2	2,4	3,6	4,8	1~115V	1~220V	3~220V/440V
Multi 25 3	12,5	7,1	4,1	2,4	1,5	1,4	0,9	1,2	50/16	mca	60	59	51	40	29	146719	146575	146574
Multi 25 4	-	8,6	5,2	3	1,9	1,8	1,1	1,5	-/25		84	81	70	55	37	-	146576	146579

Curvas de funcionamiento a 3450 rpm

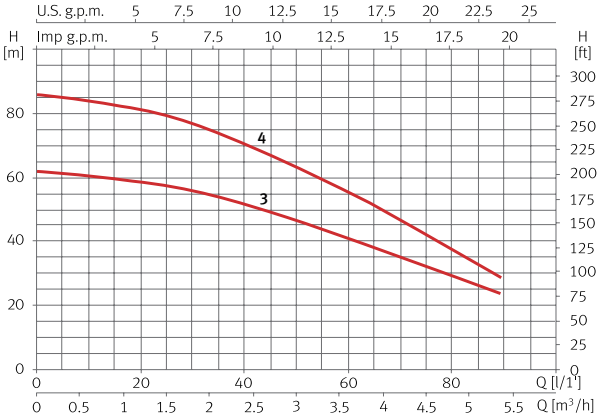

Dimensión y peso

Modelo	A	B	C	D	E	F	G	H	I	J	K	L	Kg
Multi 25 3	398	194	170	42	182	191	1¹/₄"	1¹/₄"	125	197	193	125	16,2
Multi 25 4	422	205	170	42	182	191	1¹/₄"	1¹/₄"	125	197	193	125	17,3

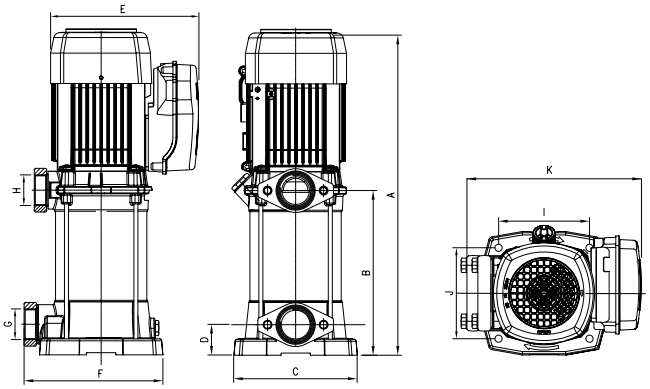

Multi 35N **Suministro** | Superficie vertical

Bomba centrífuga multietapa para el suministro de agua

Aplicaciones
Bombeo de aguas limpias para uso doméstico, industrial, agrícola y jardinería.
Silenciosa.

Materiales
Cuerpo bomba e impulsores en AISI 304.
Eje bomba en AISI 420.
Difusores en tecnopolímero.
Aspiración e impulsión en fundición con tratamiento cataforesis.
Cierre mecánico.
Carcasa motor en aluminio.
Juntas en NBR/EPDM.

Equipamiento
Sin cable.
Contrabridas ovales DIN 2558 y juntas incluidas.

Motor
Asíncrono 2 polos.
Protección IPX5.
Aislamiento clase F.
Versión monofásica con protección térmica incorporada.
Servicio continuo.

Rango de uso
Temperatura máxima del agua 40 °C.

Turbinas en inox | Fácil mantenimiento | Silenciosa | Presión hasta 120 m | Caudal hasta 175 l/min

Tabla de características

Modelo	I [A]			P1 [kW]		P2		C [µF]	l/min	20	60	80	120	160	Código	
	1~ 220V	3~ 220V	3~ 440V	1~	3~	[kW]	[HP]	220V	m³/h	1,2	3,6	4,8	7,2	9,6	1~220V	3~220V/440V
Multi 35 3N	11,5	7,3	4,2	2,5	2,4	1,5	2	30	mca	62	59	56	48	36	132321	132324
Multi 35 4N	-	10,2	6,3	-	3,2	2,2	3	-		82	78	71	60	46	-	132325
Multi 35 5N	-	13	7,5	-	4,1	3	4	-		102	97	90	78	60	-	132326
Multi 35 6N	-	14,7	8,5	-	4,8	4	5,5	-		120	112	108	90	70	-	132327

Curvas de funcionamiento a 3450 rpm

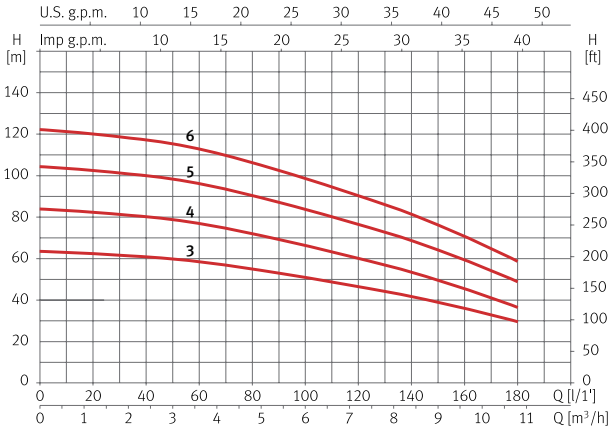

Dimensión y peso

Modelo	A	B	C	D	E	F	G	H	I	Kg
Multi 35 3N	487	202	184	220	37	133	254	1 1/2"	1 1/4"	21,4
Multi 35 4N	512	226	184	220	37	133	254	1 1/2"	1 1/4"	23,2/21,5
Multi 35 5N	536	251	184	220	37	133	254	1 1/2"	1 1/4"	25,1/22,7
Multi 35 6N	561	275	184	220	37	133	254	1 1/2"	1 1/4"	25,7

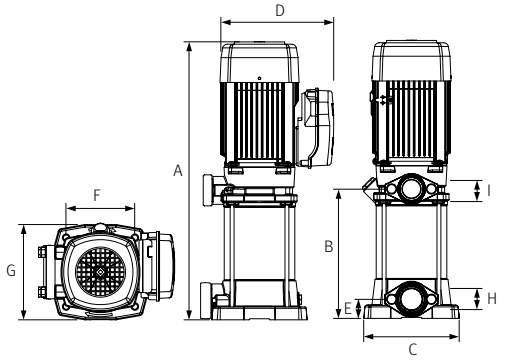

Multi 45N **Suministro** | Superficie vertical

Bomba centrífuga multietapa para el suministro de agua

Aplicaciones
Bombeo de aguas limpias para uso doméstico, industrial, agrícola y jardinería.
Silenciosa.

Materiales
Cuerpo bomba e impulsores en AISI 304.
Eje bomba en AISI 420.
Difusores en tecnopolímero.
Aspiración e impulsión en fundición con tratamiento cataforesis.
Cierre mecánico.
Carcasa motor en aluminio.
Juntas en NBR/EPDM.

Equipamiento
Sin cable.
Contrabridas ovales DIN 2558 y juntas incluidas.

Motor
Asíncrono 2 polos.
Protección IPX5.
Aislamiento clase F.
Versión monofásica con protección térmica incorporada.
Servicio continuo.

Rango de uso
Temperatura máxima del agua 40 °C.

Turbinas en inox | Fácil mantenimiento | Silenciosa | Presión hasta 95 m | Caudal hasta 280 l/min

Tabla de características

Modelo	I [A]			P1 [kW]		P2		C [µF]	l/min	60	120	160	200	260	Código	
	1~ 220V	3~ 220V	3~ 440V	1~	3~	[kW]	[HP]	220V	m³/h	3,6	7,2	9,6	12	15,6	1~220V	3~220V/440V
Multi 45 2N	9,2	5,9	3,4	2	1,9	1,5	2	30	mca	35	30	26	21	13	134267	134269
Multi 45 3N	-	8,3	4,8	-	2,8	2,2	3	-		51	45	39	31	20	-	134270
Multi 45 4N	-	11,2	6,5	-	3,9	3	4	-		70	63	55	45	29	-	134271
Multi 45 5N	-	15,4	8,9	-	5	4	5,5	-		90	80	70	58	39	-	134272

Curvas de funcionamiento a 3450 rpm

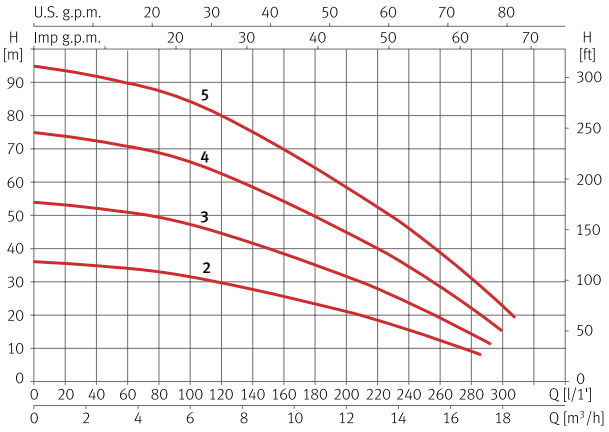

Dimensión y peso

Modelo	A	B	C	D	E	F	G	H	I	Kg
Multi 45 2MN	506	190	184	203	37	133	201	1 1/2"	1 1/4"	23,5
Multi 45 2N	476	190	184	203	37	133	201	1 1/2"	1 1/4"	23,4
Multi 45 3N	537	221	184	203	37	133	201	1 1/2"	1 1/4"	25,8
Multi 45 4N	585	250	184	203	37	133	201	1 1/2"	1 1/4"	31,2
Multi 45 5N	616	281	184	203	37	133	201	1 1/2"	1 1/4"	36,7

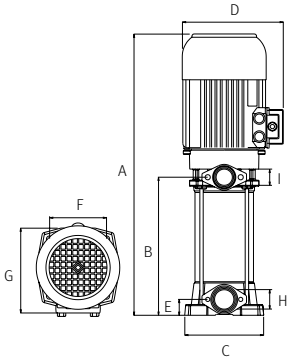

VE 94 **Suministro** | Superficie vertical

Bomba centrífuga multietapa in-line para el suministro de agua

Aplicaciones
Bombeo de aguas limpias para uso doméstico, industrial, agrícola y jardinería.

Materiales
Cuerpo bomba e impulsores en AISI 304.
Eje bomba en AISI 420.
Difusores en tecnopolímero.
Aspiración, impulsión y acoplamiento motor-hidráulica en fundición.
Cierre mecánico.
Carcasa motor en aluminio.
Juntas en NBR/EPDM.

Equipamiento
Sin cable.
Contrabridas y juntas incluidas.
Acoplamiento motor-hidráulica sistema V18-brida C (Estándar IEC).

Motor
Asíncrono 2 polos.
Protección IPX4.
Aislamiento clase F.
Servicio continuo.

Rango de uso
Temperatura máxima del agua 40 °C.

Turbinas en inox | Conexión In line | Presión hasta 155 m | Caudal hasta 225 l/min

Tabla de características

Modelo	Motor					Datos hidráulicos VE 94						Código
	I [A]		P1 [kW]	P2		l/min	50	100	125	150	200	
	3~ 220V	3~ 440V	3~	[kW]	[HP]	m³/h	3	6	7,5	9	12	3~220V/440V
VE 94 7	10,4	6	3,9	3	4	mca	101	95	90	81	61	97751
VE 94 9	13,6	7,9	5	4	5,5		130	120	114	105	81	97765
VE 94 11	18,7	10,8	6,9	5,5	7,5		155	142	135	125	99	97715

Curvas de funcionamiento a 3450 rpm

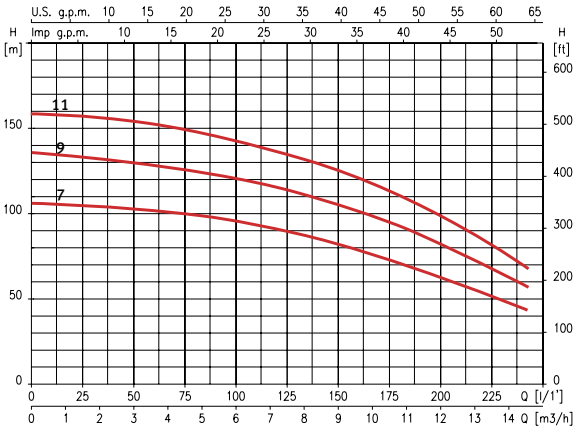

Dimensión y peso

Modelo	A	B	C	D	E	F	G	Kg
VE 94 7	554	858	194	138	280	190	155	56
VE 94 9	629	933	194	138	280	190	155	61
VE 94 11	704	1032	218	150	280	190	155	71

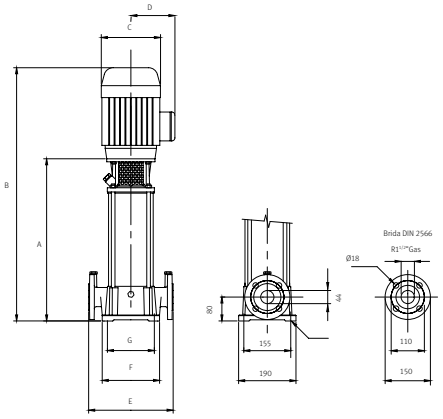

VE 121N **Suministro** | Superficie vertical

ESPA

Bomba centrífuga multietapa in-line para el suministro de agua

Aplicaciones
Bombeo de aguas limpias para uso doméstico, industrial, agrícola y jardinería.

Materiales
Cuerpo bomba e impulsores en AISI 304.
Eje bomba en AISI 420.
Difusores en tecnopolímero.
Aspiración, impulsión y acoplamiento motor-hidráulica en fundición.
Cierre mecánico.
Carcasa motor en aluminio.
Juntas en NBR/EPDM.

Equipamiento
Sin cable.
Contrabridas y juntas incluidas.
Acoplamiento motor-hidráulica sistema V1-brida FF (Estándar IEC).

Motor
Asíncrono 2 polos.
Protección IPX4.
Aislamiento clase F.
Servicio continuo.

Rango de uso
Temperatura máxima del agua 40 °C.

Turbinas en inox

Conexión In line

Presión hasta 150 m

Caudal hasta 600 l/min

Tabla de características

Modelo	Motor					Datos hidráulicos VE 121N						Código
	I [A]		P1 [kW]	P2		l/min	100	200	300	400	500	
	3~ 220V	3~ 440V	3~	[kW]	[HP]	m³/h	6	12	18	24	30	3~220V/440V
VE 121 2N	13,6	7,9	5	4	5,5	mca	43	40	39	31	22	203438
VE 121 3N	18,7	10,8	6,9	5,5	7,5		71	69	61	51	40	203439
VE 121 4N	31,5	18,2	10,6	9,2	12,5		98	90	85	71	58	203440
VE 121 5N	31,5	18,2	10,6	9,2	12,5		120	113	104	89	70	203441
VE 121 6N	37,4	21,6	13,9	11	15		149	141	130	111	90	203442

Curvas de funcionamiento a 3450 rpm

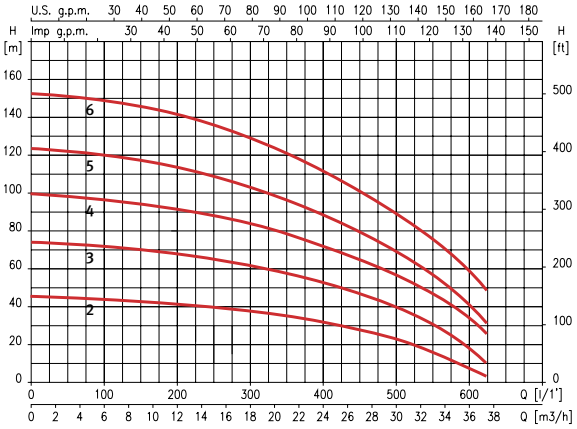

Dimensión y peso

Modelo	A	B	C	D	E	F	G	Kg
VE 121 2N	470	774	194	138	300	210	130	71
VE 121 3N	522	892	257	177	300	210	130	93
VE 121 4N	574	944	257	177	300	210	130	102
VE 121 5N	626	1034	257	177	300	210	130	114
VE 121 6N	678	1086	257	177	300	210	130	116

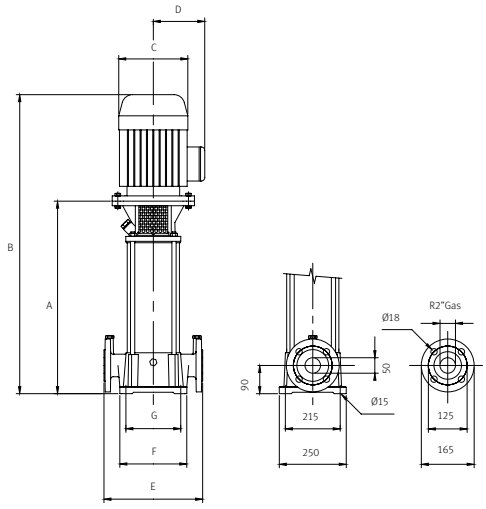

ESPA
www.espa.com

Suministro

Presurización automática

Dispositivo para arranque y paro automático

Aplicaciones
Ensamblado en una bomba, arranca y para automáticamente según demanda de agua.
Presión de arranque regulable entre 1,5 y 2,5 bar.

Materiales
Componentes de plástico en tecnopolímero.
Membrana interior en EPDM.

Equipamiento
Válvula de retención incorporada.
Uniones incluidas.
Cables sin enchufe.
Protección trabajo en seco.
Función rearme automático.

Protección trabajo en seco

Rearme automático

Arranque/paro según demanda de agua

Tabla de características

Modelo	I [A] máx.	Hz	Protección	Presión máxima	Presión arranque	Presión diferencial	Presión de paro	Temp. máx. [ºC]	Ø Conexión	Código
										1~220V
Pressdrive	12	50/60	IPX5	10 bar	1,5 - 2,5 bar	≥ 0,7 bar	Máxima que da la bomba	40	1"	205333

Dimensión y peso

Modelo	A	B	Kg
Pressdrive	281	134	1,5

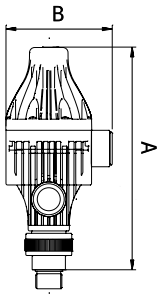

Dispositivo para arranque y paro automático

Aplicaciones
Ensamblado en una bomba, arranca y para automáticamente según demanda de agua.
Presión de arranque regulable entre 1,5 y 2,5 bar.

Materiales
Componentes de plástico en tecnopolímero.
Membrana interior en EPDM.

Equipamiento
Válvula de retención incorporada.
Uniones incluidas.
Cables sin enchufe.
Protección trabajo en seco.
Función rearme automático.

Protección trabajo en seco | Rearme automático | Arranque/paro según demanda de agua

Tabla de características

Modelo	I [A] máx.	Hz	Protección	Presión máxima	Presión arranque	Presión diferencial	Presión de paro	Temp. máx. [ºC]	Ø Conexión	Código	
										1~115V	1~220V
Pressdrive 05	12	50/60	IPX5	10 bar	1,5 - 2,5 bar	≥ 1 bar	Máxima que da la bomba	40	1”	205804	205331

Dimensión y peso

Modelo	A	B	C	D	E	Kg
Pressdrive 05	213	155	1”	108	195	1,5

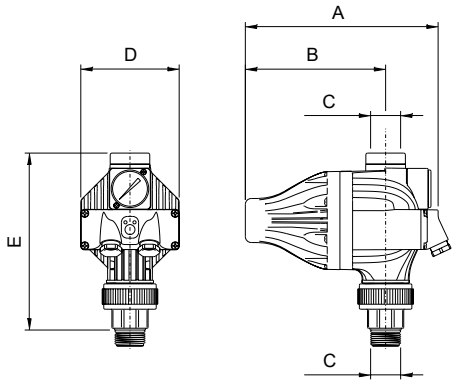

Variador de frecuencia

Aplicaciones
Ensamblado en una bomba, grupo a presión o instalado en la pared, regula la velocidad automáticamente para mantener la presión y caudal constantes que la vivienda, edificio o instalación demandan en cada momento.

Materiales
Cuerpo en aluminio.
Carátula delantera en tecnopolímero.

Equipamiento y características
Protección IPX5.
Temperatura ambiente máxima 40ºC.
Motor refrigerado por aire.
Máximo 4 bombas.
Puerto USB para actualización del firmware.
Frecuencia de funcionamiento ajustable.
Entradas:
- 1 analógica 4-20mA con alimentación 24V DC.
- 1 digital para interruptor de nivel.

Salidas:
- 1 señal de alarma.
- Salida libre de potencial (FVC), 1A máximo, contactos NA/NC.

Comunicación puerto serie RS 485.
M22 con 2m de cable y enchufe tipo F.
T22 y T55 sin cable.

Transductor de presión*

Dispositivo para la lectura digital de la presión

Protecciones
Trabajo en seco con rearme automático.
Detección fallo transductor de presión.
Sobreintensidad y cortocircuito con rearme automático.
Tensión de alimentación con rearme automático.
Sobretemperatura interna con rearme automático.
Derivación a tierra y error de fase del motor.
Error de comunicación.

Tabla de características

Modelo	Entrada				Salida				Código
	Tensión de alimentación [V]	Frecuencia de alimentación [Hz]	Corriente máxima nominal [A]	Protección de línia recomendada [A]	Potencia máxima motor [kW]	Corriente máxima motor [A]	Tensión motor [V]	Frecuencia motor [Hz]	
Speedrive V2 M22	1~ 220V*	50/60	16	25	2,2	10	3~ 220V	50/60	203323
Speedrive V2 T22	3~ 440V	50/60	7	10	2,2	6	3~ 440V	50/60	205490
Speedrive V2 T55	3~ 440V	50/60	15	20	5,5	14	3~ 440V	50/60	203321

*El Modelo M22 permite alimentación 3-220v conectando 2 fases (2 cables) y dejando el tercer cable aislado.

Accesorios	Código
Transductor de presión 4- 20 mA 1/4 G 10 bar	176579
Kit instalación pared	209380
Circuito PCBA Modbus	214754

Dimensión y peso

Modelo	A	B	C	D	Kg
Speedrive V2 M22	178	71	207	207	3,4
Speedrive V2 T22	142	85	207	207	2,7
Speedrive V2 T55	142	85	207	207	2,7

*Transductor de presión es imprescindible para un correcto funcionamiento.

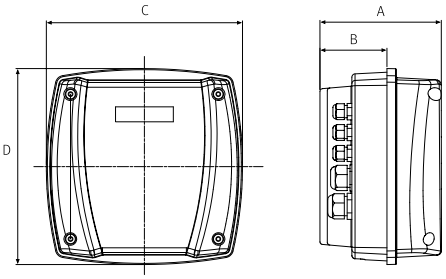

PDS 05 Suministro | Presurización

Equipo automático para el suministro de agua

Aplicaciones
Bombeo automático de aguas limpias para uso doméstico, industrial, agrícola y jardinería.
Silenciosa.
Autoaspirante hasta 2m.
Presión de arranque regulable entre 1,5 y 2,5 bar.

Materiales
Prisma:
Cuerpo bomba e impulsores en AISI 304.
Eje bomba en AISI 431.
Difusores en tecnopolímero.
Aspiración e impulsión en fundición con tratamiento cataforesis.
Cierre mecánico.
Carcasa motor en aluminio.
Juntas en NBR/EPDM.
Pressdrive 05:
Componentes de plástico en tecnopolímero.
Membrana interior en EPDM.

Motor
Asíncrono 2 polos.
Protección IPX5.
Aislamiento clase F.
Protección térmica incorporada.
Servicio continuo

Rango de uso
Temperatura máxima del agua 40 °C.

Equipamiento
Válvula de retención incorporada.
Uniones incluidas.
Cables sin enchufe.
Protección trabajo en seco.
Función rearme automático.

Funcionamiento
Arranque y paro automático según demanda de agua.

Set completo | Plug&Play | Silencioso | Arranque/paro según demanda de agua

Tabla de características

Modelo	I [A]		P1 [kW]	P2		C [µF]	l/min	20	40	60	100	120	Código	
	1~ 115V	1~ 220V	1~	[kW]	[HP]	115V/220V	m³/h	1,2	2,4	3,6	6	7,2	1~115V	1~220V
PDS 05 3-50	5,8	3,2	0,65	0,37	0,5	30/12	mca	31	24	15	-	-	210254	210252
PDS 05 3-75	8,5	4,7	0,95	0,55	0,75	30/12		45	36	23	-	-	210273	210256
PDS 05 6-100	-	6	1,2	0,75	1	-/16		33	31	30	22	16	-	210258
PDS 05 6-150	-	8,3	1,8	1,1	1,5	-/25		49	47	45	34	26	-	210276

Curvas de funcionamiento a 3450 rpm

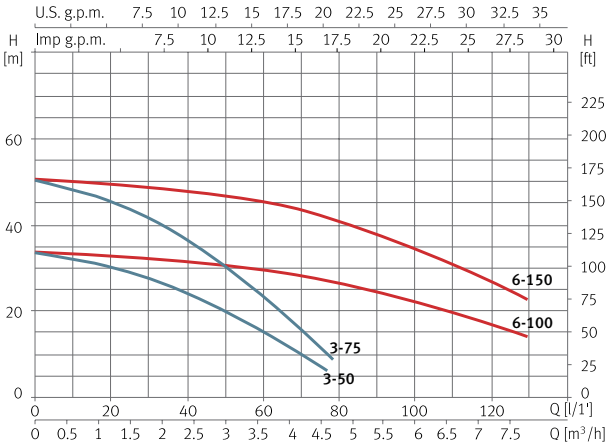

Dimensión y peso

Modelo	A	B	C	D	E	Kg
PDS 05 3-50	365	346	1"	1"	121	10,7
PDS 05 3-75	389	346	1"	1"	121	11,5
PDS 05 6-100	394	368	1"	1"	138	15
PDS 05 6-150	488	391	1"	1"	154	18,7

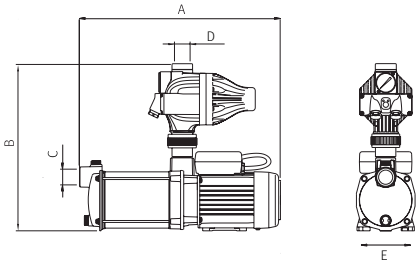

ESPA

Bomba automática centrífuga multietapa monobloc sumergible para el suministro de agua

Aplicaciones
Bombeo automático de aguas limpias para uso doméstico, industrial, agrícola y jardinería.
Adecuada para pozos abiertos, estanques y depósitos.
Presión de arranque 2 bar.

Materiales
Cuerpo bomba, aspiración, impulsión, filtro e impulsores en AISI 304.
Eje bomba en AISI 431.
Difusores en tecnopolímero.
Doble cierre mecánico.
Juntas en NBR/EPDM.

Equipamiento
Válvula de retención incorporada.
15m de cable sin enchufe.
Condensador externo.
Kit Press incluido.
Protección trabajo en seco.
Función rearme automático.

Motor
Asíncrono 2 polos.
Protección IPX8.
Aislamiento clase F.
Protección térmica incorporada.
Servicio continuo.
Motor refrigerado por agua.

Rango de uso
Temperatura máxima del agua 40 °C.
Inmersión máxima 12m.

Funcionamiento
Arranque y paro automático según demanda de agua.

Set completo | Plug&Play | Sumergible | Arranque/paro según demanda de agua

Tabla de características

Modelo	I [A]	P1 [kW]	P2		C [µF]	l/min	10	20	40	60	70	Código
	1~ 220V	1~	[kW]	[HP]	220V	m³/h	0,6	1,2	2,4	3,6	4,2	1~220V
Acuapres 07S 4	6,6	1,4	0,9	1,2	16	mca	65	60	48	30	21	210155

Curva de funcionamiento a 3450 rpm

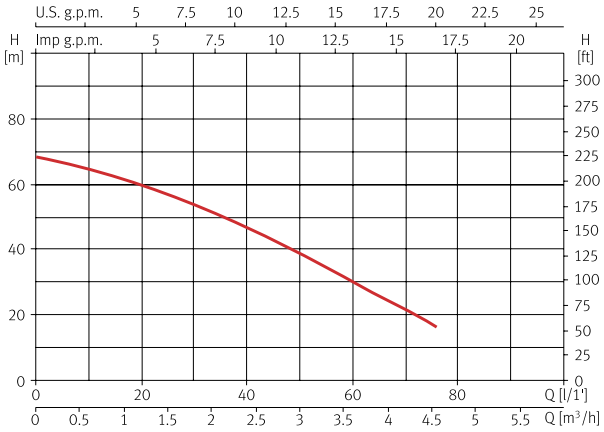

Dimensión y peso

Modelo	A	B	C	Kg
Acuapres 07S 4	522	125	1"	12,4

Accesorios	Código
Kit flotador 5" para succión superior	177113

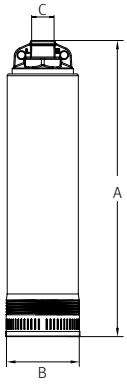

Tecnoplus 15 **Suministro** | Presurización

Bomba automática centrífuga multietapa con velocidad variable para el suministro de agua

Aplicaciones
Bombeo automático de aguas limpias para uso doméstico, industrial, agrícola y jardinería.
Silenciosa.
Autoaspirante hasta 2m.
Presión de trabajo regulable entre 1,5 y 3,5 bar.

Materiales
Cuerpo bomba en AISI 304.
Eje bomba en AISI 431.
Difusores e impulsores en tecnopolímero.
Cierre mecánico.
Carcasa motor en aluminio.
Juntas en NBR/EPDM.

Equipamiento
Válvula de retención incorporada.
Sensor de presión incorporado.
2m de cable sin enchufe.
Kit Press y manómetro incluidos.
Protección trabajo en seco.
Función rearme automático.

Motor
Asíncrono 2 polos.
Protección IPX5.
Aislamiento clase F.
Protección térmica incorporada.
Servicio continuo.

Rango de uso
Temperatura máxima del agua 40 °C.

Funcionamiento
Velocidad autorregulable para mantener la presión y caudal constantes que la vivienda, edificio o instalación demandan en cada momento.

Set completo | Plug&Play | Ultrasilenciosa | Presión constante | Máximo confort hidráulico | Hasta 5 grifos simultáneos

Tabla de características

Modelo	I [A]	P1 [kW]	P2		C [µF]	l/min	5	10	30	45	50	Código
	1~ 220V	1~	[kW]	[HP]	220V	m³/h	0,3	0,6	1,8	2,7	3	1~220V
Tecnoplus 15 4	3,3	0,7	0,55	0,75	12	mca	36	36	30	21	16,5	144575

Curva de funcionamiento

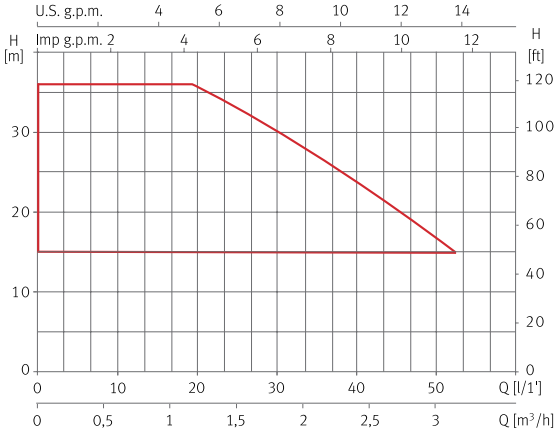

Dimensión y peso

Modelo	A	B	C	D	E	F	G	H	J	K	L	M	Kg
Tecnoplus 15 4	439	108	261	200	216	241	254	88	243	196	1"	1"	10,5

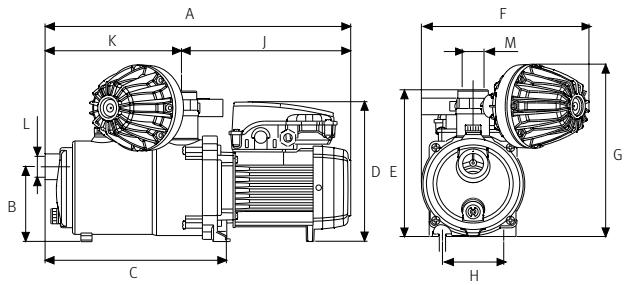

Tecnoplus 25 **Suministro** | Presurización

Bomba automática centrífuga multietapa con velocidad variable para el suministro de agua

Aplicaciones
Bombeo automático de aguas limpias para uso doméstico, industrial, agrícola y jardinería.
Silenciosa.
Autoaspirante hasta 2m.
Presión de trabajo regulable entre 1,5 y 4 bar.

Materiales
Cuerpo bomba e impulsores en AISI 304.
Eje bomba en AISI 431.
Difusores en tecnopolímero.
Cierre mecánico.
Carcasa motor en aluminio.
Juntas en NBR/EPDM.

Equipamiento
Válvula de retención incorporada.
Sensor de presión incorporado.
2m de cable sin enchufe.
Kit Press y manómetro incluidos.
Protección trabajo en seco.
Función rearme automático.

Motor
Asíncrono 2 polos.
Protección IPX5.
Aislamiento clase F.
Protección térmica incorporada.
Servicio continuo.

Rango de uso
Temperatura máxima del agua 40 °C.

Funcionamiento
Velocidad autorregulable para mantener la presión y caudal constantes que la vivienda, edificio o instalación demandan en cada momento.

Set completo | Plug&Play | Ultrasilenciosa | Presión constante | Máximo confort hidráulico | Hasta 12 grifos simultáneos

Tabla de características

Modelo	I [A]	P1 [kW]	P2		l/min	45	60	75	90	110	Código
	1~ 220V	1~	[kW]	[HP]	m³/h	2,7	3,6	4,5	5,4	6,6	1~220V
Tecnoplus 25 4	8,8	1,4	0,9	1,2	mca	40	37	33	25	19	207153

Curva de funcionamiento

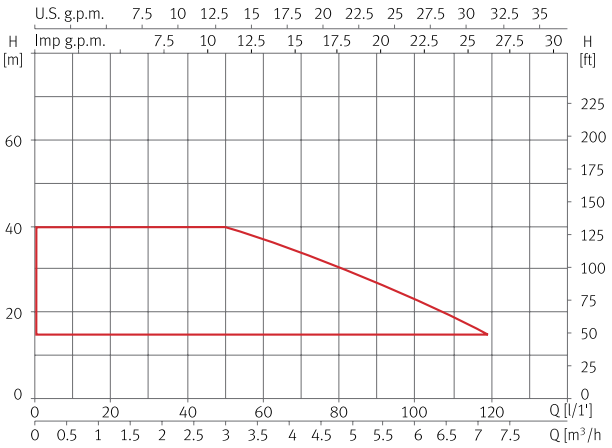

Dimensión y peso

Modelo	A	B	C	D	E	F/G	H	I	J	K	L	Kg
Tecnoplus 25 4	278	221	468	107	190	1"	149	216	88	Ø9	254	15,5

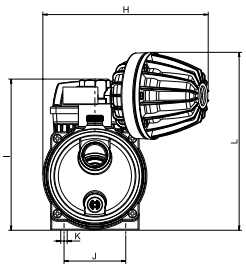

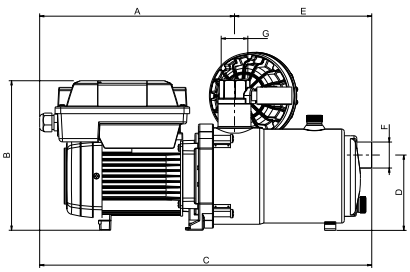

ESPA

Recirculación y filtración

El dúo perfecto para un agua siempre limpia

Nox 25 **Recirculación y filtración** | Recirculación

Bomba centrífuga monoetapa para recirculación y filtración del agua

Aplicaciones
Recirculación y filtración del agua para piscinas pequeñas y desmontables.
Silenciosa.
Autoaspirante hasta 4m.

Materiales
Cuerpo bomba, impulsor, difusor, aspiración e impulsión en tecnopolímero.
Eje bomba en AISI 431.
Cierre mecánico.
Carcasa motor en aluminio.
Juntas en NBR/EPDM.

Equipamiento
2m de cable con enchufe tipo B.
Conexión manguera de 40mm.

Motor
Asíncrono 2 polos.
Protección IPX5.
Aislamiento clase F.
Protección térmica incorporada.
Servicio continuo.

Rango de uso
Temperatura máxima del agua 40 °C.
Compatible con agua salada hasta 7 g/l.

Enchufe americano incluido

Conexión manguera | Con cable y enchufe | Piscinas desmontables | Caudal hasta 6 m³/h

Tabla de características

Modelo	I [A]		P1 [kW]	P2		C [µF]	l/min	25	50	75	100	Código	
	1~ 115V	1~ 220V	1~	[kW]	[HP]	115V/220V	m³/h	1,5	3	4,5	6	1~115V	1~220V
Nox 25 6	4,2	2	0,4	0,18	0,25	6/12	mca	12,5	12	10	7	214951	214950

Curva de funcionamiento a 3450 rpm

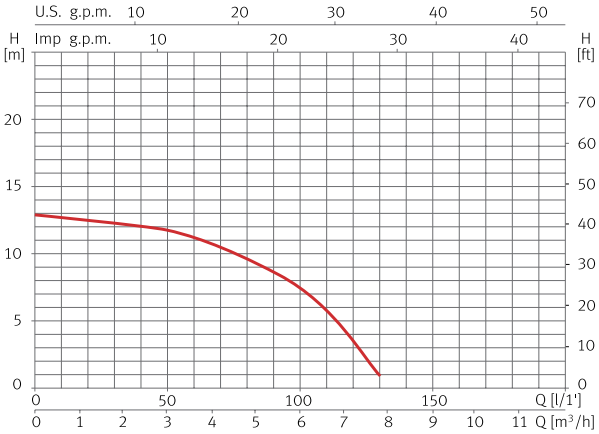

Dimensión y peso

Modelo	A	B	C	D	E	F	G	H	Kg
Nox 25 6	405	262	204	250	231	158	40	40	5,1

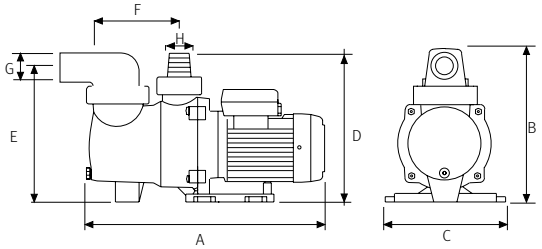

Bomba centrífuga monoetapa para recirculación y filtración del agua

Aplicaciones
Recirculación y filtración del agua para piscinas pequeñas.
Silenciosa.
Autoaspirante hasta 4m.

Materiales
Cuerpo bomba, impulsor, difusor, aspiración e impulsión en tecnopolímero.
Eje bomba en AISI 431.
Cierre mecánico.
Carcasa motor en aluminio.
Juntas en NBR/EPDM.

Equipamiento
Sin cable.
Uniones incluidas $1^{1/2}$".

Motor
Asíncrono 2 polos.
Protección IPX5.
Aislamiento clase F.
Protección térmica incorporada.
Servicio continuo.

Rango de uso
Temperatura máxima del agua 40 °C.
Compatible con agua salada hasta 7 g/l.

Alto rendimiento | Silenciosa | Muy fiable | Fácil mantenimiento | Caudal hasta 15 m³/h | Best seller

Tabla de características

Modelo	I [A]		P1 [kW]	P2		C [µF]	l/min	50	100	150	200	250	Código	
	1~ 115V	1~ 220V	1~	[kW]	[HP]	115V/220V	m³/h	3	6	9	12	15	1~115V	1~220V
Silen I 33 8	4,9	2,5	0,5	0,25	0,33	30/12	mca	9,8	7,2	3,2	-	-	206762	206756
SIlen I 50 12	5,7	3,2	0,7	0,37	0,5	30/12		12	10,5	8,2	4,7	-	206764	206758
Silen I 100 15	7	4	0,85	0,75	1	30/12		13,5	12,5	10,9	8,2	4,9	206766	206760

Curvas de funcionamiento a 3450 rpm

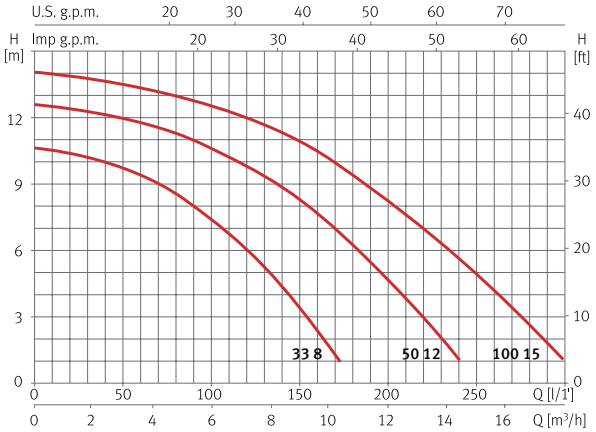

Dimensión y peso

Modelo	A	B	C	D	E	F	G	I	J	K	L	Kg
Silen I 33	439	192	115	304	210	$1^{1/2}$"	221	264	Ø9	108	Ø212	7,8
Silen I 50	439	192	115	304	210	$1^{1/2}$"	221	264	Ø9	108	Ø212	8,1
Silen I 100	439	192	115	304	210	$1^{1/2}$"	221	264	Ø9	108	Ø212	9

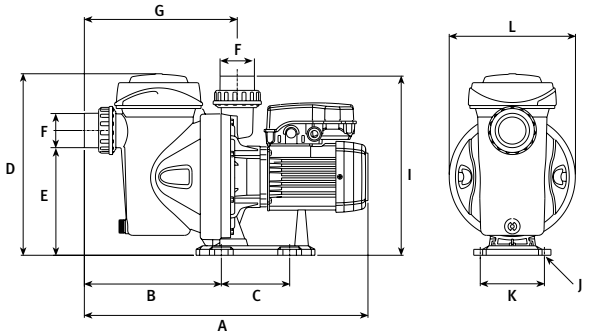

Bomba centrífuga monoetapa para recirculación y filtración del agua

Aplicaciones
Recirculación y filtración del agua para piscinas medianas.
Silenciosa.
Autoaspirante hasta 4m.

Materiales
Cuerpo bomba, impulsor, difusor, aspiración e impulsión en tecnopolímero.
Eje bomba en AISI 431.
Cierre mecánico.
Carcasa motor en aluminio.
Juntas en NBR/EPDM.

Equipamiento
Sin cable.
Uniones incluidas $1^{1/2}$".

Motor
Asíncrono 2 polos.
Protección IPX5.
Aislamiento clase F.
Versión monofásica con protección térmica incorporada.
Servicio continuo.

Rango de uso
Temperatura máxima del agua 40 °C.
Compatible con agua salada hasta 7 g/l.

Alto rendimiento | Silenciosa | Muy fiable | Fácil mantenimiento | Caudal hasta 22 m³/h | Best seller

Tabla de características

Modelo	I [A]				P1 [kW]		P2		C [µF]	l/min	50	100	200	300	350	Código		
	1~ 115V	1~ 220V	3~ 220V	3~ 440V	1~	3~	[kW]	[HP]	115V/220V	m³/h	3	6	12	18	21	1~115V	1~220V	3~220V/440V
Silen S 75 15	10,7	5,3	-	-	1,1	-	0,55	0,75	30/16	mca	15,3	15	11	-	-	206787	206769	-
Silen S 100 18	12,8	5,7	3,6	2,1	1,3	1,1	0,75	1	40/16		17	16,5	13,8	7,9	-	206781	206779	204872
Silen S 150 22	-	7,3	4,5	2,6	1,6	1,4	1,1	1,5	-/25		18,7	18	15,9	11,4	8,5	-	206777	206789

Curvas de funcionamiento a 3450 rpm

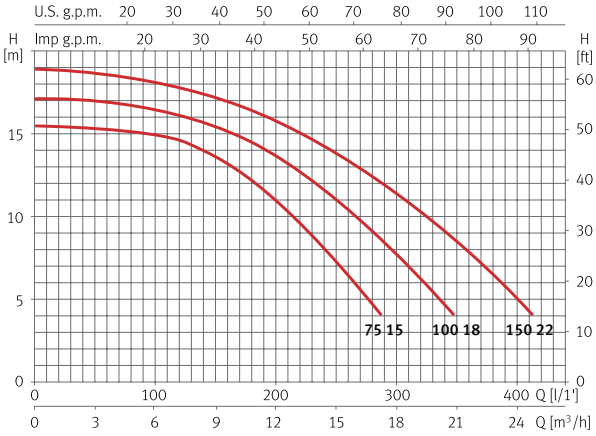

Dimensión y peso

Modelo	A	B	C	D	E	F	G	H	I	J	L	Kg
Silen S 75	555	257	164	225	$1^{1/2}$"	267	$1^{1/2}$"	308	159	Ø9	238	11,2
Silen S 100	555	257	164	225	$1^{1/2}$"	267	$1^{1/2}$"	308	159	Ø9	238	11,8
Silen S 150	555	257	164	225	$1^{1/2}$"	267	$1^{1/2}$"	308	159	Ø9	238	15,6

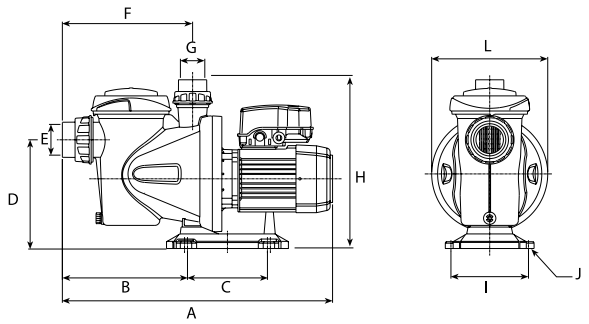

Bomba centrífuga monoetapa para recirculación y filtración del agua

Aplicaciones
Recirculación y filtración del agua para piscinas grandes.
Silenciosa.
Autoaspirante hasta 4m.

Materiales
Cuerpo bomba, impulsor, difusor, aspiración e impulsión en tecnopolímero.
Eje bomba en AISI 431.
Cierre mecánico.
Carcasa motor en aluminio.
Juntas en NBR/EPDM.

Equipamiento
Sin cable.
Uniones incluidas 2”.

Motor
Asíncrono 2 polos.
Protección IPX5.
Aislamiento clase F.
Versión monofásica con protección térmica incorporada.
Servicio continuo.

Rango de uso
Temperatura máxima del agua 40 °C.
Compatible con agua salada hasta 7 g/l.

Silenciosa | Muy fiable | Fácil mantenimiento | Caudal hasta 36 m³/h

Tabla de características

Modelo	I [A]			P1 [kW]		P2		c [µF]	l/min	100	200	300	400	600	Código	
	1~ 220V	3~ 220V	3~ 440V	1~	3~	[kW]	[HP]	220V	m³/h	6	12	18	24	36	1~220V	3~220V/440V
Silen S2 200 31	10,5	5,7	3,3	2,2	2,2	1,5	2	30	mca	19,5	18,9	16,9	13	-	206771	206776
Silen S2 300 36	12,5	8,3	4,8	2,7	2,7	2,2	3	60		21,5	20,5	19	16,5	8	206773	206775

Curvas de funcionamiento a 3450 rpm

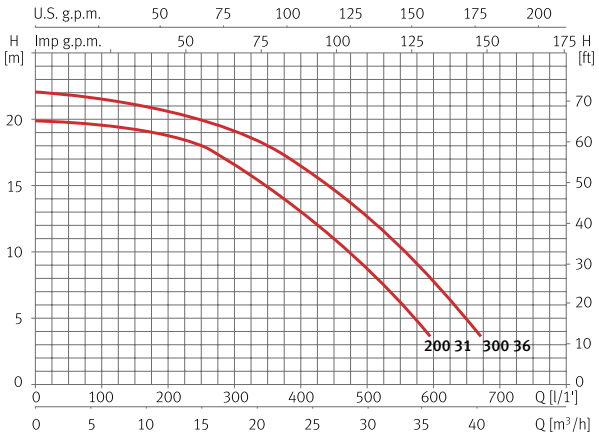

Dimensión y peso

Modelo	A	B	C	D	E	F	G	H	I	Kg
Silen S2 200	624	222	272	285	188	268	Ø13	2”	327	19,9
Silen S2 300	624	222	272	285	188	268	Ø13	2”	327	22,2

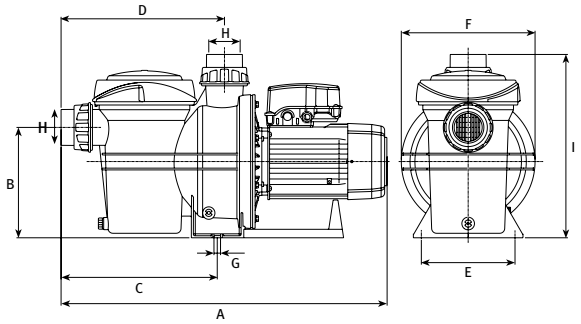

Bomba centrífuga monoetapa para recirculación y filtración de agua de mar

Aplicaciones
Recirculación y filtración de agua de mar para piscinas pequeñas y medianas.
Silenciosa.
Autoaspirante hasta 4m.

Materiales
Cuerpo bomba, impulsor, difusor, aspiración e impulsión en tecnopolímero.
Eje bomba en DUPLEX.
Cierre mecánico especial para agua de mar.
Escudo motor de aluminio revestido con tratamiento cataforesis.
Tornillos en AISI 316.
Juntas en NBR.

Equipamiento
2m de cable con enchufe tipo F.
Uniones incluidas 50mm.

Motor
Asíncrono 2 polos.
Protección IPX5.
Aislamiento clase F.
Protección térmica incorporada.
Servicio continuo.

Rango de uso
Temperatura máxima del agua 40 °C.
Compatible con agua de mar.

NEW!

Silenciosa | Fácil mantenimiento | Con cable y enchufe | Caudal hasta 22 m³/h | Diseñada para agua de mar

Tabla de características

Modelo	I [A]		P1 [kW]	P2		C [µF]	l/min	50	100	200	300	350	Código	
	1~ 115V	1~ 220V	1~	[kW]	[HP]	115V/220V	m³/h	3	6	12	18	21	1~115V	1~220V
Noxsalt 100 18M	12,8	5,7	1,3	0,75	1	40/16	mca	17	16,5	13,8	7,9	-	217186	217184

Curvas de funcionamiento

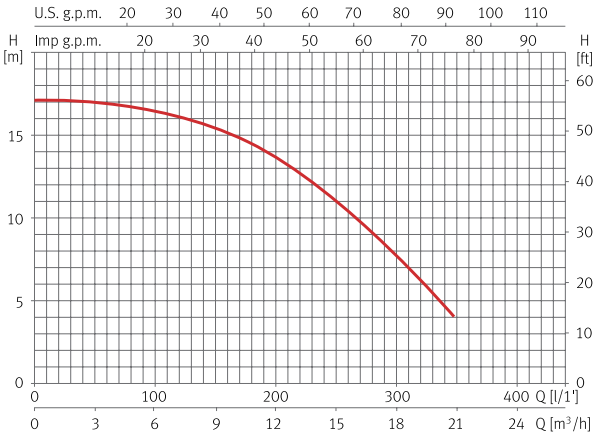

Dimensión y peso

Modelo	A	B	C	D	E	F/G	H	I	J	K	Kg
Noxsalt 100 18M	495	211	170	225	225	50	238	159	319	Ø9	10,9

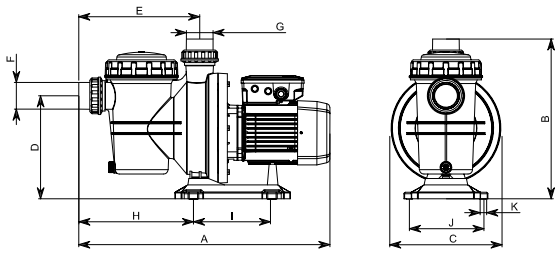

ESPA

Bomba centrífuga monoetapa con velocidad variable para recirculación y filtración de agua de mar

Aplicaciones
Recirculación y filtración de agua de mar para piscinas medianas.
Silenciosa.
Autoaspirante hasta 4m.

Materiales
Cuerpo bomba, impulsor, difusor, aspiración e impulsión en tecnopolímero.
Eje bomba en DUPLEX.
Cierre mecánico especial para agua de mar.
Escudo motor de aluminio revestido con tratamiento cataforesis.
Tornillos en AISI 316.
Juntas en NBR.

Equipamiento
2m de cable con enchufe tipo F.
Uniones incluidas 50mm.

Motor
Asíncrono 2 polos.
Protección IPX5.
Aislamiento clase F.
Protección térmica incorporada.
Servicio continuo.

Rango de uso
Temperatura máxima del agua 40 °C.
Compatible con agua de mar.

Funcionamiento
Variación de la velocidad para adaptarse a los ciclos de trabajo de la piscina.

NEW!

Ahorro energético hasta 70% | Mayor vida útil | Ultrasilenciosa | Fácil manejo | Mejor filtración y calidad del agua | Diseñada para agua de mar

Tabla de características

Modelo	Velocidad	I [A]		P1 [kW]	P2		l/min	50	100	150	200	250	Código	
		1~ 115V	1~ 230V	1~	[kW]	[HP]	m³/h	3	6	9	12	15	1~115V	1~230V
Noxsalt plus	Alta 230V	-	7,6	1,1	0,75	1	mca	15,5	15	14	13	11	-	217173
	Alta 115V	8,5	-	0,8				12	11	10	8	5		
	Media	4,8	3	0,4				7,5	7	6	4,5	-		
	Baja	2	1,2	0,16				3,5	3	2	-	-		

Curvas de funcionamiento

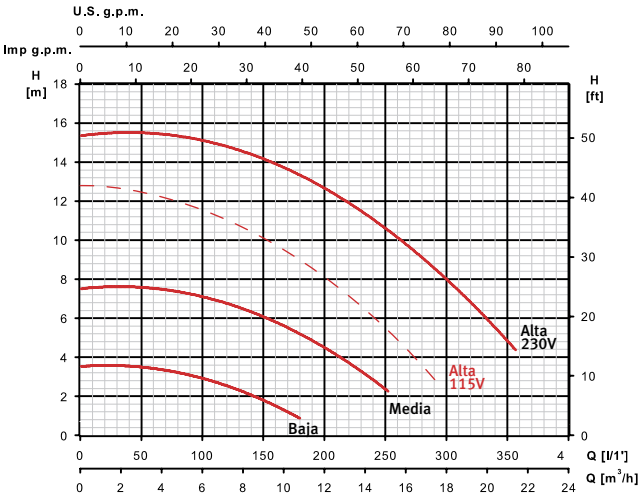

Dimensión y peso

Modelo	A	B	C	D	E	F	G	H	I	J	K	Kg
Noxsalt plus	549	346	238	223	262	50	50	Ø9	248	159	170	12,8

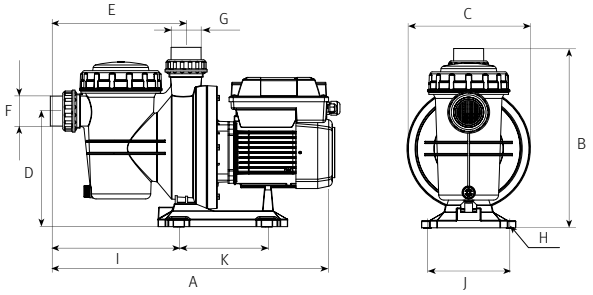

Bomba centrífuga monoetapa con velocidad variable para recirculación y filtración del agua

Aplicaciones
Recirculación y filtración del agua para piscinas pequeñas y medianas.
Silenciosa.
Autoaspirante hasta 4m.

Materiales
Cuerpo bomba, impulsor, difusor, aspiración e impulsión en tecnopolímero.
Eje bomba en AISI 431.
Cierre mecánico.
Carcasa motor en aluminio.
Juntas en NBR/EPDM.

Equipamiento
1,5m de cable sin enchufe.
Uniones incluidas $1^{1/2}$".
Conexión manguera de 40mm.

Motor
Asíncrono 2 polos.
Protección IPX5.
Aislamiento clase F.
Protección térmica incorporada.
Servicio continuo.

Rango de uso
Temperatura máxima del agua 40 °C.
Compatible con agua salada hasta 7 g/l.

Funcionamiento
Variación de la velocidad para adaptarse a los ciclos de trabajo de la piscina.

Uniones manguera incluidas

Ahorro energético hasta 70% | Mayor vida útil | Ultrasilenciosa | Fácil manejo | Mejor filtración y calidad del agua

Tabla de características

Modelo	Velocidad	I [A]		P1 [kW]	P2		l/min	50	100	150	200	250	Código	
		1~ 115V	1~ 230V	1~	[kW]	[HP]	m³/h	3	6	9	12	15	1~115V	1~230V
Noxplus	Alta 230V	-	7,6	1,1	0,75	1	mca	15,5	15	14	13	11	215312	215306
	Alta 115V	8,5	-	0,8				12	11	10	8	5		
	Media	4,8	3	0,4				7,5	7	6	4,5	-		
	Baja	2	1,2	0,16				3,5	3	2	-	-		

Curvas de funcionamiento

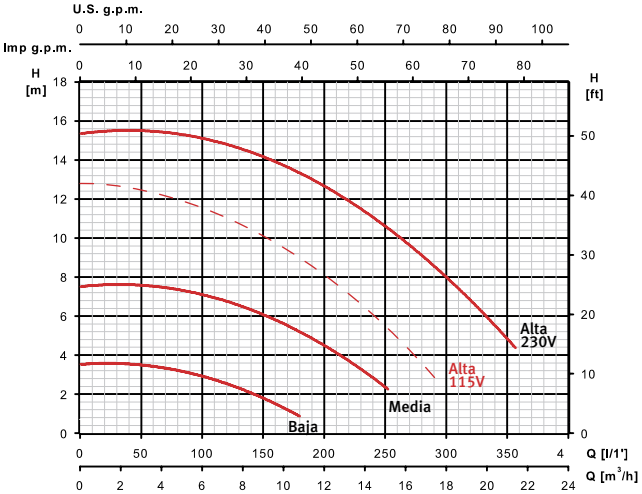

Dimensión y peso

Modelo	A	B	C	D	E	F	G	H	I	J	K	Kg
Noxplus	549	346	238	223	262	50	50	Ø9	248	159	170	12,8

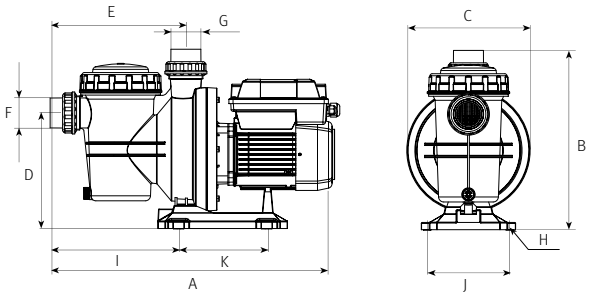

Noxplus 2 **Recirculación y filtración** | Recirculación

Bomba centrífuga monoetapa con velocidad variable para recirculación y filtración del agua

Aplicaciones
Recirculación y filtración del agua para piscinas medianas y grandes.
Silenciosa.
Autoaspirante hasta 4m.

Materiales
Cuerpo bomba, impulsor, difusor, aspiración e impulsión en tecnopolímero.
Eje bomba en AISI 431.
Cierre mecánico.
Carcasa motor en aluminio.
Juntas en NBR/EPDM.

Equipamiento
1,5m de cable sin enchufe.
Uniones incluidas 2”.

Motor
Asíncrono 2 polos.
Protección IPX5.
Aislamiento clase F.
Protección térmica incorporada.
Servicio continuo.

Rango de uso
Temperatura máxima del agua 40 ºC.
Compatible con agua salada hasta 7 g/l.

Funcionamiento
Variación de la velocidad para adaptarse a los ciclos de trabajo de la piscina.

Ahorro energético hasta 70% | Mayor vida útil | Ultrasilenciosa | Fácil manejo | Mejor filtración y calidad del agua

Tabla de características

Modelo	Velocidad	I [A]	P1 [kW]	P2		l/min	100	200	250	300	400	Código
		1~ 230V	1~	[kW]	[HP]	m³/h	6	12	15	18	24	1~230V
Noxplus 2	Alta	10	1,5	1,5	2	mca	15	13,5	12,5	11,5	7,5	216729
	Media	5,3	0,75				8	6,5	5,5	4	-	
	Baja	2	0,25				4,5	3	2	-	-	

Curvas de funcionamiento

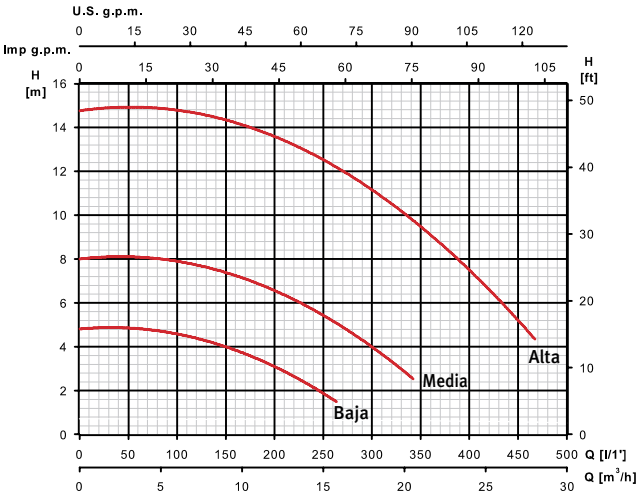

Dimensión y peso

Modelo	A	B	C	D	E	F	G	H	I	J	Kg
Noxplus 2	656	314	368	222	2”	328	203	188	307	268	18,5

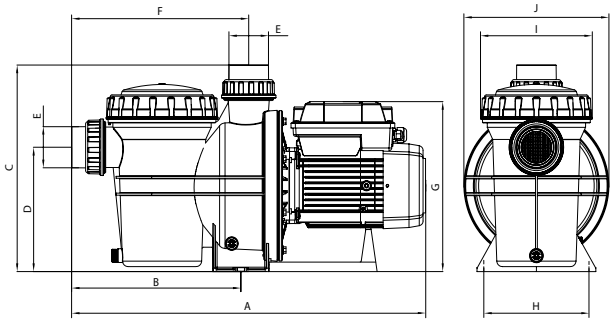

Silenplus 1 115 **Recirculación y filtración** | Recirculación

Bomba centrífuga monoetapa con velocidad variable para recirculación y filtración del agua

Aplicaciones
Recirculación y filtración del agua para piscinas medianas.
Silenciosa.
Autoaspirante hasta 4m.

Materiales
Cuerpo bomba, impulsor, difusor, aspiración e impulsión en tecnopolímero.
Eje bomba en AISI 431.
Cierre mecánico.
Carcasa motor en aluminio.
Juntas en NBR/EPDM.

Equipamiento
Control System incluido.
1,5m de cable sin enchufe.
Uniones incluidas 1$^{1/2}$".

Motor
Asíncrono 2 polos.
Protección IPX5.
Aislamiento clase F.
Protección térmica incorporada.
Servicio continuo.

Rango de uso
Temperatura máxima del agua 40 °C.
Compatible con agua salada hasta 7 g/l.

Funcionamiento
Variación automática de la velocidad para adaptarse a los ciclos de trabajo de la piscina.

Control System
Dispositivo que transmite la posición de la válvula a la bomba para que active el ciclo de trabajo según la posición de la válvula.

ESPA Efficient Engineering

Descarga ESPA Evopool App para una mejor experiencia y gestión

Ahorro energético hasta 80% | Mayor vida útil | Ultrasilenciosa | Mejor filtración y calidad del agua | Mejor contralavado | App - Fácil gestión y adaptación

Tabla de características

Modelo	Velocidad	I [A]	P1 [kW]	P2		l/min	50	100	150	200	250	Código
		1~ 115V	1~	[kW]	[HP]	m³/h	3	6	9	12	15	1~115V
Silenplus 1 115	Máxima	9	0,85	0,75	1	mca	13	12	11	9	7	213622
	Mínima	1,3	0,1				2,5	1,5	-	-	-	

Curvas de funcionamiento

Velocidad	1	2	3	4	5	6	7	8	9	10
Consumo [A]	1,3	1,7	2,2	2,8	3,9	4,4	5,1	5,8	7,5	9

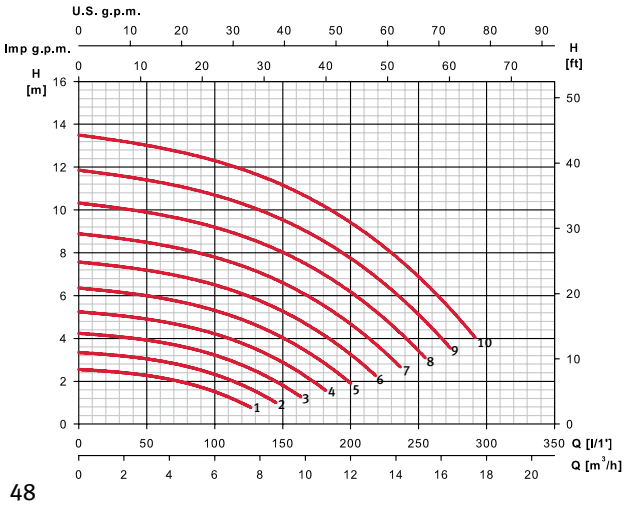

Dimensión y peso

Modelo	A	B	C	D	E/G	F	H	I	J	K	L	Kg
Silenplus 1	555	257	164	225	1$^{1/2}$"	267	308	159	Ø9	319	238	11,8

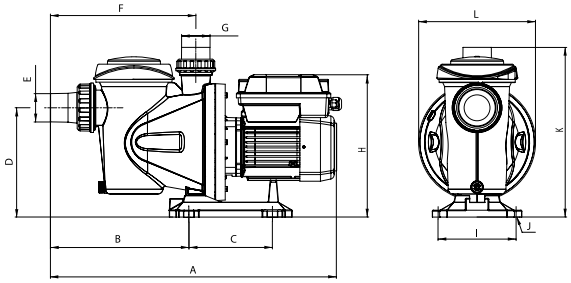

Accesorios	Código
Circuito PCBA domótica	214755

Silenplus 1 **Recirculación y filtración** | Recirculación

Bomba centrífuga monoetapa con velocidad variable para recirculación y filtración del agua

Aplicaciones
Recirculación y filtración del agua para piscinas medianas.
Silenciosa.
Autoaspirante hasta 4m.

Materiales
Cuerpo bomba, impulsor, difusor, aspiración e impulsión en tecnopolímero.
Eje bomba en AISI 431.
Cierre mecánico.
Carcasa motor en aluminio.
Juntas en NBR/EPDM.

Equipamiento
Control System incluido.
1,5m de cable sin enchufe.
Uniones incluidas 1$^{1/2"}$.

Motor
Asíncrono 2 polos.
Protección IPX5.
Aislamiento clase F.
Protección térmica incorporada.
Servicio continuo.

Rango de uso
Temperatura máxima del agua 40 °C.
Compatible con agua salada hasta 7 g/l.

Funcionamiento
Variación automática de la velocidad para adaptarse a los ciclos de trabajo de la piscina.

Control System
Dispositivo que transmite la posición de la válvula a la bomba para que active el ciclo de trabajo según la posición de la válvula.

ESPA Efficient Engineering

Descarga ESPA Evopool App para una mejor experiencia y gestión

Ahorro energético hasta 80% | Mayor vida útil | Ultrasilenciosa | Mejor filtración y calidad del agua | Mejor contralavado | App - Fácil gestión y adaptación

Tabla de características

Modelo	Velocidad	I [A]	P1 [kW]	P2		l/min	50	100	150	200	250	Código
		1~ 230V	1~	[kW]	[HP]	m³/h	3	6	9	12	15	1~230V
Silenplus 1	Máxima	8	1,1	0,75	1	mca	17	16,5	14,5	13,8	11	206809
	Mínima	1	0,1				2,5	1,5	-	-	-	

Curvas de funcionamiento

Velocidad	1	2	3	4	5	6	7	8	9	10
Consumo [A]	1	1,3	1,7	2,5	3,1	3,7	4,5	5,5	6,5	8

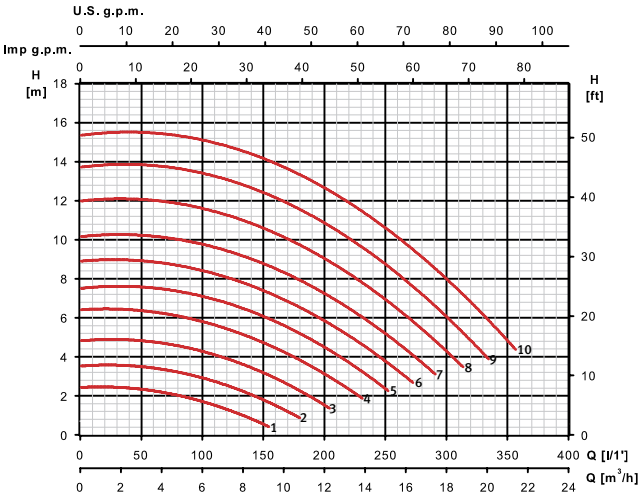

Dimensión y peso

Modelo	A	B	C	D	E/G	F	H	I	J	K	L	Kg
Silenplus 1	555	257	164	225	1$^{1/2"}$	267	308	159	Ø9	319	238	11,8

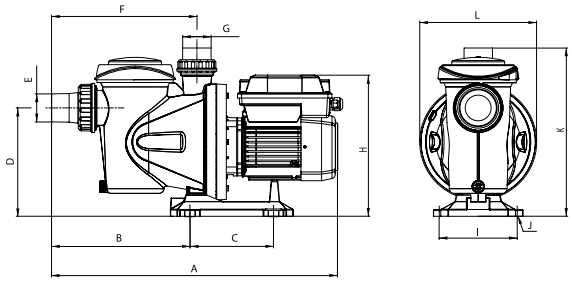

Accesorios	Código
Circuito PCBA domótica	214755

Silenplus 2 **Recirculación y filtración** | Recirculación

Bomba centrífuga monoetapa con velocidad variable para recirculación y filtración del agua

Aplicaciones
Recirculación y filtración del agua para piscinas medianas y grandes.
Silenciosa.
Autoaspirante hasta 4m.

Materiales
Cuerpo bomba, impulsor, difusor, aspiración e impulsión en tecnopolímero.
Eje bomba en AISI 431.
Cierre mecánico.
Carcasa motor en aluminio.
Juntas en NBR/EPDM.

Equipamiento
Control System incluido.
1,5m de cable sin enchufe.
Uniones incluidas 2”.

Motor
Asíncrono 2 polos.
Protección IPX5.
Aislamiento clase F.
Protección térmica incorporada.
Servicio continuo.

Rango de uso
Temperatura máxima del agua 40 °C.
Compatible con agua salada hasta 7 g/l.

Funcionamiento
Variación automática de la velocidad para adaptarse a los ciclos de trabajo de la piscina.

Control System
Dispositivo que transmite la posición de la válvula a la bomba para que active el ciclo de trabajo según la posición de la válvula.

ESPA Efficient Engineering

Descarga ESPA Evopool App para una mejor experiencia y gestión

Ahorro energético hasta 80% | Mayor vida útil | Ultrasilenciosa | Mejor filtración y calidad del agua | Mejor contralavado | App - Fácil gestión y adaptación

Tabla de características

Modelo	Velocidad	I [A]	P1 [kW]	P2		l/min	100	200	250	300	400	Código
		1~ 230V	1~	[kW]	[HP]	m³/h	6	12	15	18	24	1~230V
Silenplus 2	Máxima	10	2,2	1,5	2	mca	15	13,5	12,5	11,5	7,5	206810
	Mínima	1,2	0,17				2	1	-	-	-	

Curvas de funcionamiento

Velocidad	1	2	3	4	5	6	7	8	9	10
Consumo [A]	1,2	1,8	2,4	3,2	4,3	5	6,1	6,8	9	10

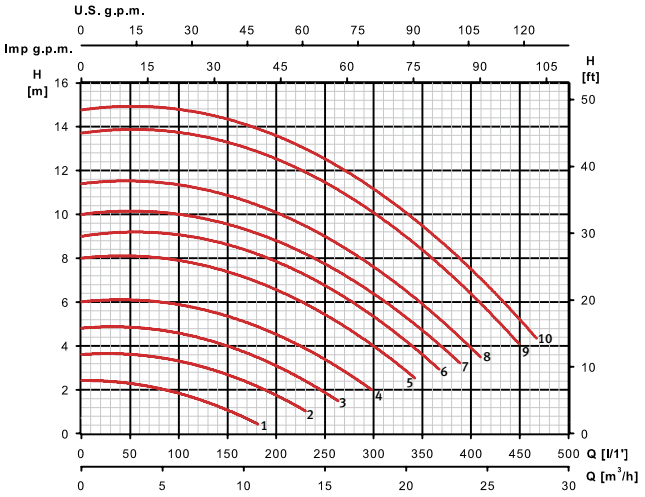

Dimensión y peso

Modelo	A	B	C	D	E/G	F	H	I	J	K	Kg
Silenplus 2	624	272	327	222	2”	285	326	188	Ø13	268	21,9

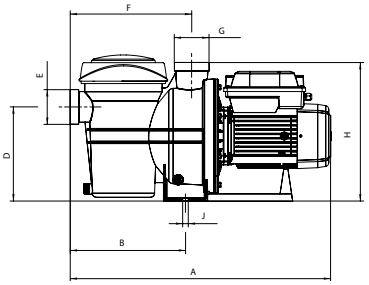

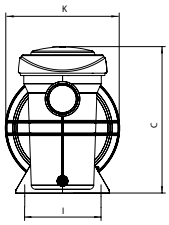

Accesorios	Código
Circuito PCBA domótica	214755

Silenplus 3 **Recirculación y filtración** | Recirculación

Bomba centrífuga monoetapa con velocidad variable para recirculación y filtración del agua

Aplicaciones
Recirculación y filtración del agua para piscinas grandes.
Silenciosa.
Autoaspirante hasta 4m.

Materiales
Cuerpo bomba, impulsor, difusor, aspiración e impulsión en tecnopolímero.
Eje bomba en AISI 431.
Cierre mecánico.
Carcasa motor en aluminio.
Juntas en NBR/EPDM.

Equipamiento
Control System incluido.
1,5m de cable sin enchufe.
Uniones incluidas 2”.

Motor
Asíncrono 2 polos.
Protección IPX5.
Aislamiento clase F.
Protección térmica incorporada.
Servicio continuo.

Rango de uso
Temperatura máxima del agua 40 °C.
Compatible con agua salada hasta 7 g/l.

Funcionamiento
Variación automática de la velocidad para adaptarse a los ciclos de trabajo de la piscina.

Control System
Dispositivo que transmite la posición de la válvula a la bomba para que active el ciclo de trabajo según la posición de la válvula.

ESPA Efficient Engineering

Descarga ESPA Evopool App para una mejor experiencia y gestión

Ahorro energético hasta 80% | Mayor vida útil | Ultrasilenciosa | Mejor filtración y calidad del agua | Mejor contralavado | App - Fácil gestión y adaptación

Tabla de características

Modelo	Velocidad	I [A]	P1 [kW]	P2		l/min	100	200	300	400	600	Código
		1~ 230V	1~	[kW]	[HP]	m³/h	6	12	18	24	36	1~230V
Silenplus 3	Máxima	14,8	2,6	2,2	3	mca	21,5	20,5	19	16,5	8	206811
	Mínima	1,6	0,2				3,5	2,5	-	-	-	

Curvas de funcionamiento

Velocidad	1	2	3	4	5	6	7	8	9	10
Consumo [A]	1,6	2,3	3,4	4,6	5,7	7,3	8,6	10,5	12,3	14,8

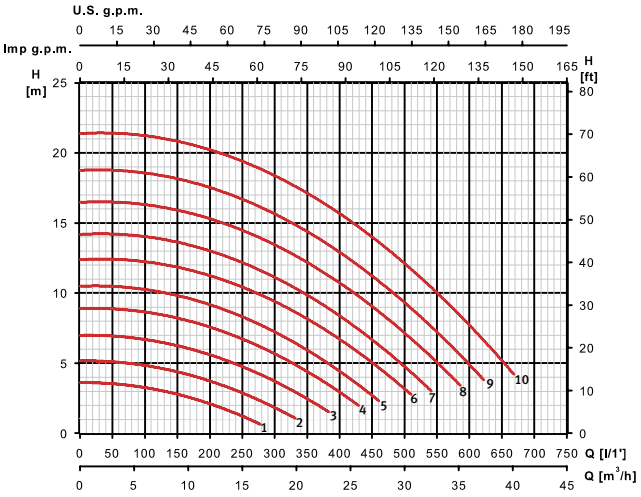

Dimensión y peso

Modelo	A	B	C	D	E/G	F	H	I	J	K	Kg
Silenplus 3	624	272	368	222	2”	285	326	188	Ø13	268	23,9

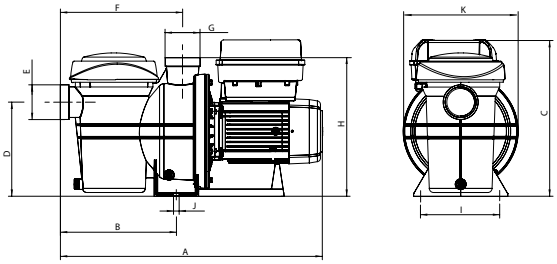

Accesorios	Código
Circuito PCBA domótica	214755

Filtro de arena para la filtración del agua

Filterkit Base

Filtro con válvula fabricado en polietileno resistente a agentes químicos y atmosféricos. Moldeado de una sola pieza con pie integrado en el filtro.
Con válvula top de 6 vías.

Características

Presión máxima de trabajo 2,5 bar.
Conexión de 1½".
Equipado con manómetro y purga de aire.
Doble drenaje en la parte inferior del filtro, ½" para vaciado total del filtro y ¼" para vaciado del agua sin pérdida de arena.
Compatible con agua salada hasta 7 g/l.

Piscina residencial

Tabla de características

Modelo	Filtro			Código
	Ø filtro [mm]	Caudal [m³/h]	Carga arena [Kg]	
FKB 350 6TP	350	6	35	160863
FKB 450 6TP	450	8	75	134538
FKB 550 6TP	550	12	125	134539

Dimensión y peso

Modelo	B	C	Ø	Kg
FKB 350 6TP	735	258	350	8
FKB 450 6TP	832	330	450	10
FKB 550 6TP	832	440	550	14

Accesorios	Código
Kit válvula 6TP 1½"	149974

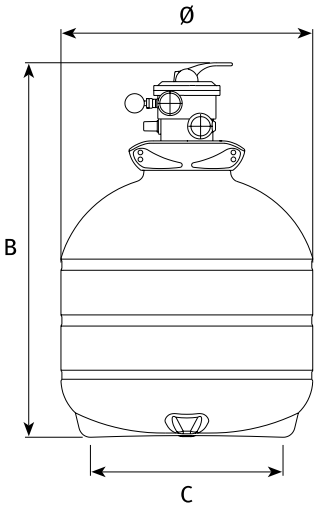

Filtro de arena para la filtración del agua

Filterkit Plus

Filtro con válvula fabricado en polipropileno resistente a agentes químicos y atmosféricos.
Inyectado con las dos mitades unidas mediante soldadura térmica.
Con válvula lateral de 6 vías.

Características

Presión máxima de trabajo 3,5 bar.
Conexión de 1½" para Modelos 520 y 620 y 2" para Modelo 760.
Equipado con manómetro y purga de aire.
Doble drenaje en la parte inferior del filtro,
1½" para vaciado total del filtro y
½" para vaciado del agua sin pérdida de arena.
Compatible con agua salada hasta 7 g/l.

Muy fiable | Robusto | Piscina residencial

Tabla de características

Modelo	Filtro			Código
	Ø filtro [mm]	Caudal [m³/h]	Carga arena [Kg]	
FKP 520 6LT	520	10	85	130906
FKP 620 6LT	620	14	145	130907
FKP 760 6LT	760	21	300	130908

Dimensión y peso

Modelo	A	B	C	D	E	Ø	Kg
FKP 520 6LT	844	886	422	460	519	520	20
FKP 620 6LT	943	957	422	501	560	620	30,5
FKP 760 6LT	1.102	1.114	422	630	715	767	32

Accesorios	Código
Kit válvula 6LT 1½"	149976
Kit válvula 6LT 2"	149977

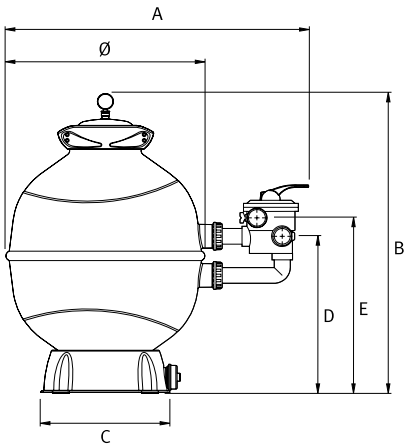

Bomba centrífuga multietapa para limpiafondos

Aplicaciones
Para el accionamiento de limpiafondos que requieren una presión de entrada. Diseñada para aguas cloradas, saladas y ozonizadas.

Materiales
Cuerpo bomba, difusores, aspiración e impulsión en tecnopolímero.
Impulsores en AISI 316.
Eje bomba en AISI 431.
Cierre mecánico.
Carcasa motor en aluminio.
Juntas en NBR/EPDM.

Equipamiento
Sin cable.

Motor
Asíncrono 2 polos.
Protección IPX5.
Aislamiento clase F.
Protección térmica incorporada.
Servicio continuo.

Rango de uso
Temperatura máxima del agua 40 °C.
Compatible con agua salada hasta 7 g/l.

Tabla de características

Modelo	I [A]	P1 [kW]	P2		C [µF]	l/min	10	20	40	50	70	Código
	1~ 220V	1~	[kW]	[HP]	220V	m³/h	0,6	1,2	2,4	3	4,2	1~220V
Multipool N	7,4	1,5	0,9	1,2	16	mca	53	50	44	37	24	206806

Curva de funcionamiento a 3450 rpm

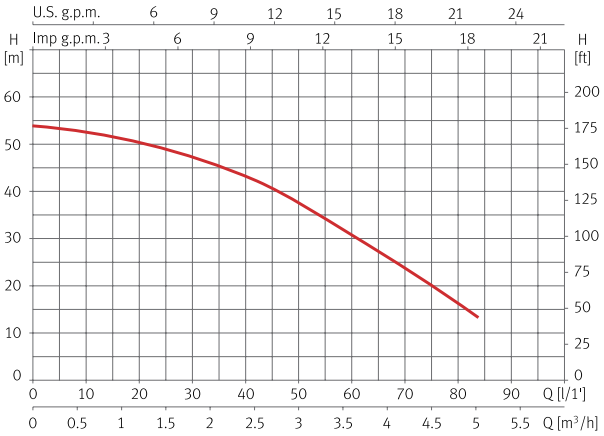

Dimensión y peso

Modelo	A	B	C	D	E	F	G	H	I	Kg
Multipool N	415	190	248	155	198	94	1"	1"	120	11,5

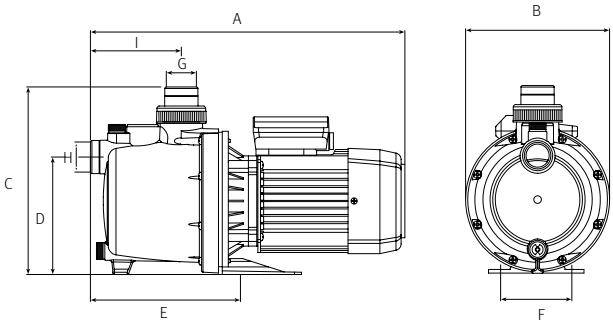

Bomba centrífuga monoetapa para corriente de agua

Aplicaciones
Genera una fuerte corriente de agua y transforma la piscina en un espacio de ocio y deporte.
Autoaspirante hasta 4m.

Materiales
Cuerpo bomba, impulsor, difusor, aspiración e impulsión en tecnopolímero.
Eje bomba en AISI 431.
Cierre mecánico.
Carcasa motor en aluminio.
Juntas en NBR/EPDM.

Equipamiento
Sin cable.
Uniones incluidas.

Motor
Asíncrono 2 polos.
Protección IPX5.
Aislamiento clase F.
Versión monofásica con protector térmico incorporado.
Servicio continuo.

Rango de uso
Temperatura máxima del agua 40 °C.
Compatible con agua salada hasta 7 g/l.

Nado a contracorriente

Tabla de características

Modelo	I [A]			P1 [kW]		P2		c [µF]	l/min	200	400	600	800	1.000	Código	
	1~ 220V	3~ 220V	3~ 440V	1~	3~	[kW]	[HP]	220V	m³/h	12	24	36	48	60	1~220V	3~220V/440V
Nadorself 300	12,5	-	-	2,7	-	2,2	3	60	mca	14,4	13,3	12	10	8,2	206812	-
Nadorself 400	-	9,7	5,6	-	3,4	3	4	-		16,4	15,3	13,9	12	10,2	-	206808

Curvas de funcionamiento a 3450 rpm

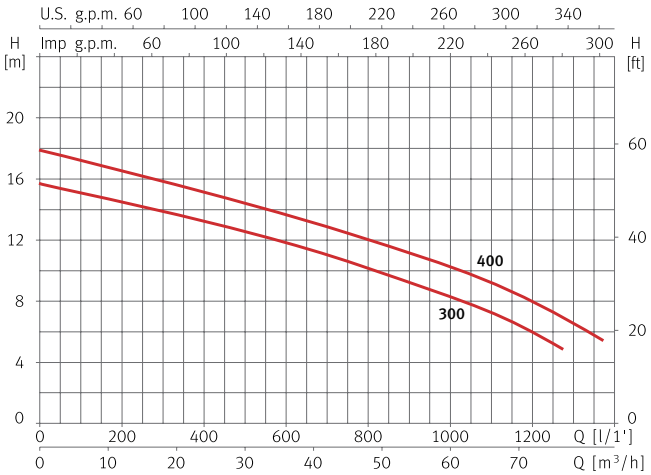

Dimensión y peso

Modelo	A	B	C	D	E	F	G	H	I	Kg
Nadorself 300	416	335	615	130	249	419	70	2 1/2"	47	25
Nadorself 400	416	335	615	130	249	419	70	2 1/2"	47	27

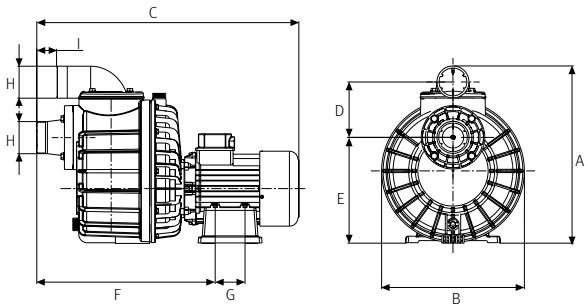

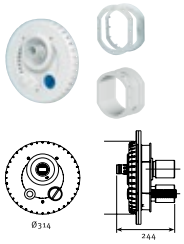

Accesorios	Código
Kit aspiración e impulsión circular	128188
Kit pasamuros para piscinas liner y hormigón	146558

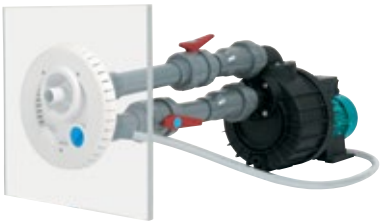

Bomba centrífuga monoetapa para recirculación del agua

Aplicaciones
Recirculación del agua en piscinas, spas y equipos de hidromasaje.

Materiales
Cuerpo bomba, impulsor, difusor, aspiración e impulsión en tecnopolímero.
Eje bomba en AISI 431.
Cierre mecánico.
Carcasa motor en aluminio.
Juntas en NBR/EPDM.

Equipamiento
Sin cable.
Uniones incluidas, aspiración 1$^{1/2}$" y descarga 1" x2.

Motor
Asíncrono 2 polos.
Protección IPX5.
Aislamiento clase F.
Protección térmica incorporada.
Servicio continuo.

Rango de uso
Temperatura máxima del agua 50 °C.
Compatible con agua salada hasta 7 g/l.

Tabla de características

Modelo	I [A]		P1 [kW]	P2		C [µF]	l/min	50	100	150	200	300	Código	
	1~ 115V	1~ 220V	1~	[kW]	[HP]	115V/220V	m³/h	3	6	9	12	18	1~115V	1~220V
Tiper 90	7	3,9	0,8	0,75	1	30/12	mca	9,5	8,9	8	7	4	210319	210317

Curva de funcionamiento a 3450 rpm

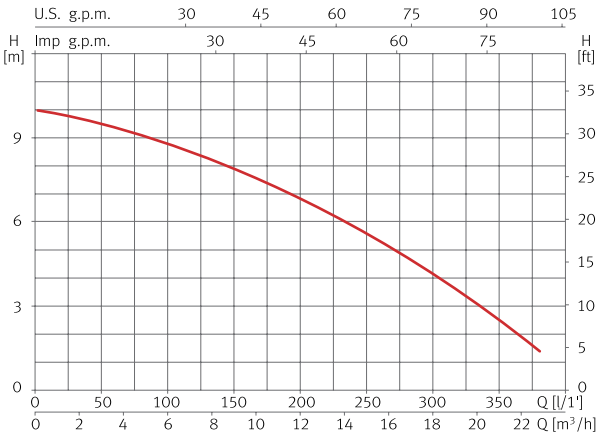

Dimensión y peso

Modelo	A	B	C	D	E	F	G	H	I	Kg
Tiper 90	100	155	135	312	47	88	74	1$^{1/2}$"	1"x2	6,9

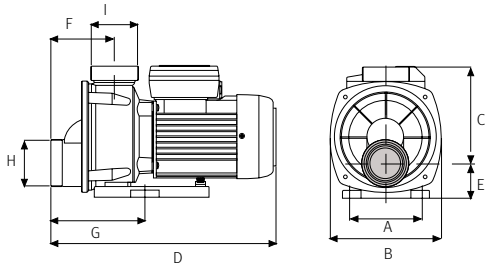

Bomba centrífuga monoetapa para recirculación del agua

Aplicaciones
Recirculación del agua en piscinas, spas y equipos de hidromasaje.

Materiales
Cuerpo bomba, impulsor, difusor, aspiración e impulsión en tecnopolímero.
Eje bomba en AISI 431.
Cierre mecánico.
Carcasa motor en aluminio.
Juntas en NBR/EPDM.

Equipamiento
Sin cable.
Uniones incluidas 1$^{1/2}$".
Conexión manguera de 40mm.

Motor
Asíncrono 2 polos.
Protección IPX5.
Aislamiento clase F.
Protección térmica incorporada.
Servicio continuo.

Rango de uso
Temperatura máxima del agua 50 °C.
Compatible con agua salada hasta 7 g/l.

Uniones manguera incluidas

Tabla de características

Modelo	I [A]		P1 [kW]	P2		C [µF]	l/min	50	100	150	200	300	Código	
	1~ 115V	1~ 220V	1~	[kW]	[HP]	115V/220V	m³/h	3	6	9	12	18	1~115V	1~220V
Wiper 90	7	4,1	0,8	0,75	1	30/12	mca	11,1	10,5	9,5	8,5	4,9	215083	215086

Curva de funcionamiento a 3450 rpm

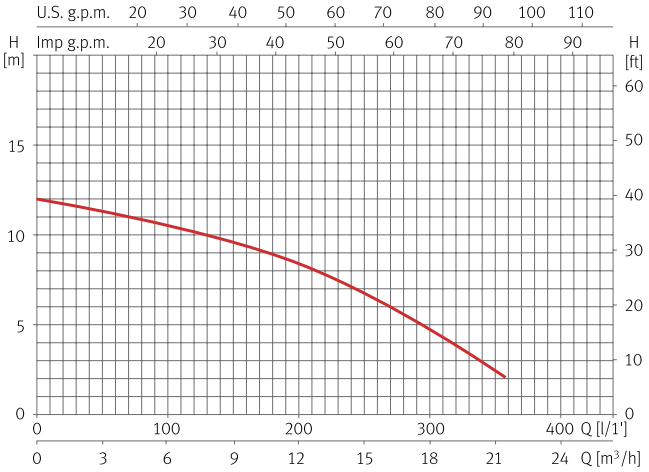

Dimensión y peso

Modelo	A	B	C	Kg
Wiper 90	219	337	155	6,9

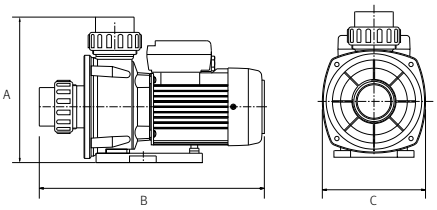

ESPA

Bomba centrífuga monoetapa para recirculación del agua

Aplicaciones
Recirculación del agua en piscinas, spas y equipos de hidromasaje.

Materiales
Cuerpo bomba, impulsor, difusor, aspiración e impulsión en tecnopolímero.
Eje bomba en AISI 431.
Cierre mecánico.
Carcasa motor en aluminio.
Juntas en NBR/EPDM.

Equipamiento
Sin cable.
Uniones incluidas 2”.

Motor
Asíncrono 2 polos.
Protección IPX5.
Aislamiento clase F.
Versión monofásica con protector térmico incorporado.
Servicio continuo.

Rango de uso
Temperatura máxima del agua 50 ºC.

Tabla de características

Modelo	I [A]			P1 [kW]		P2		C [µF]	l/min	100	200	400	500	900	Código	
	1~ 220V	3~ 220V	3~ 440V	1~	3~	[kW]	[HP]	220V	m³/h	6	12	24	30	54	1~220V	3~220V/440V
Wiper 3 200	9,6	6	3,5	2	1,9	1,5	2	25	mca	14,5	14,1	12	10	-	206783	206802
Wiper 3 300	11,3	6,6	3,8	2,5	2,3	2,2	3	60		15,5	15,1	14	13	5	206824	206803

Curvas de funcionamiento a 3450 rpm

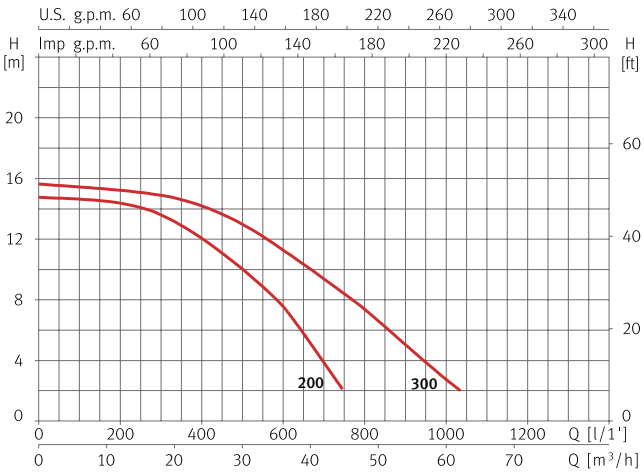

Dimensión y peso

Modelo	A	B	C	D	E	F	G	H	I	J	K	M	Kg
Wiper 3 200	130	299	230	160	120	108	2”	162	108	124	191	29	17
Wiper 3 300	130	299	230	160	120	108	2”	162	108	124	191	29	19

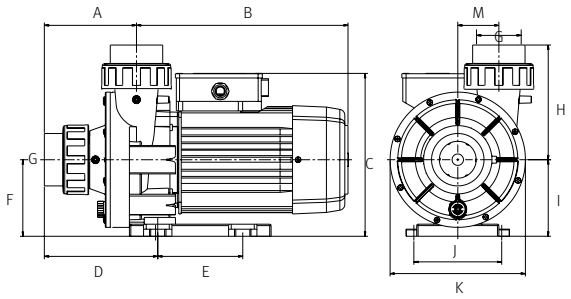

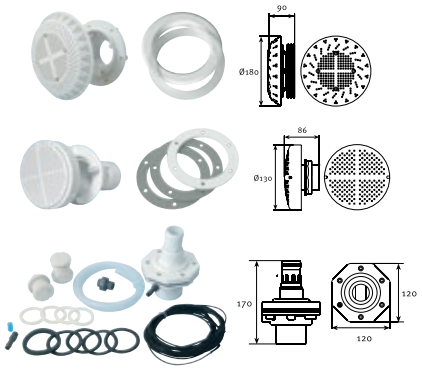

Accesorios	Código
Kit aspiración para piscinas liner	130634
Kit aspiración para piscinas hormigón	130633
Kit impulsión para piscinas liner y hormigón	130632
Kit manguera 1,5m	104153

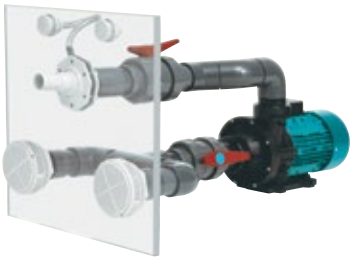

ESPA
www.espa.com

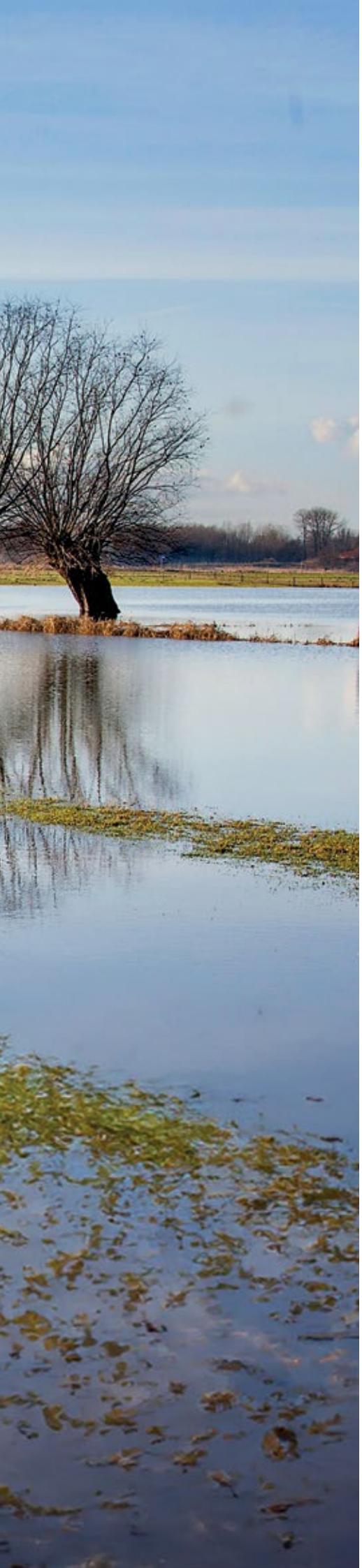

ESPA

Evacuación

Adiós al agua,
hola a la eficiencia

Bomba portátil sumergible para aguas residuales

Aplicaciones
Evacuación, trasvase y vaciado de aguas residuales y vaciado de piscinas.

Materiales
Bomba en tecnopolímero.
Eje bomba en AISI 420.
Impulsor en tecnopolímero.
Doble juego de retenes.
Juntas en NBR/EPDM.

Equipamiento
Interruptor de nivel y 5m de cable sin enchufe.
Condensador interno.

Motor
Asíncrono 2 polos.
Protección IPX8.
Aislamiento clase F.
Protección térmica incorporada.
Servicio continuo.

Rango de uso
Temperatura máxima del agua 40 °C.
Paso máximo de sólidos Ø 10mm.
Inmersión máxima 2m.

Vigila 200

Fácil uso

Caudal hasta 200 l/min

Tabla de características

Modelo	I [A]		P1 [kW]	P2		C [µF]	l/min	25	50	100	150	200	Código	
	1~ 115V	1~ 220V	1~	[kW]	[HP]	115V/220V	m³/h	1,5	3	6	9	12	1~115V	1~220V
Vigila 200	5	2,2	0,55	0,25	0,33	32/8	mca	7,5	7	5	2	-	214946	214947
Vigila 350	7,1	3,5	0,75	0,45	0,6	32/10		11,5	11	9	7	4	206795	206794

Curvas de funcionamiento a 3450 rpm

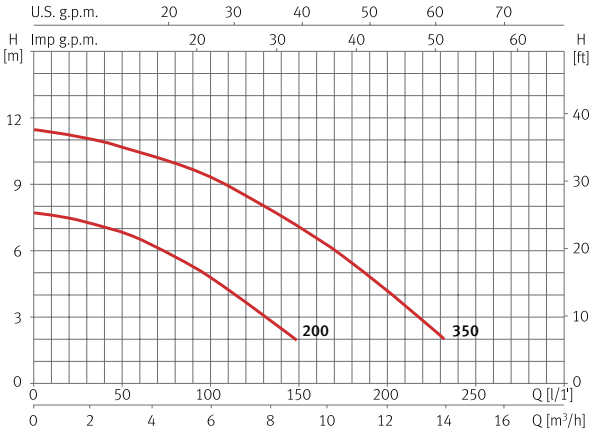

Dimensión y peso

Modelo	A	B	C	D	E	F	G	H	Kg
Vigila 200	392	320	353	72	1 1/4"	214	291	201	4,5
Vigila 350	444	372	405	124	1 1/4"	214	291	201	6,5

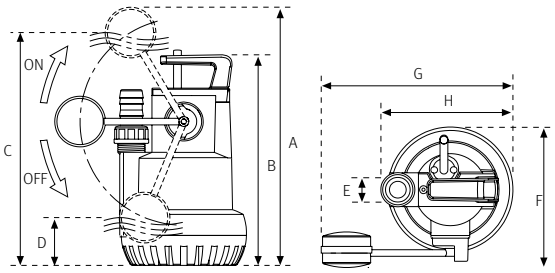

Vigilex **Evacuación** | Drenaje

Bomba portátil sumergible para aguas residuales con sólidos en suspensión, sistema vortex

Aplicaciones
Evacuación, trasvase y vaciado de aguas residuales con sólidos en suspensión.

Materiales
Bomba en tecnopolímero.
Eje bomba en AISI 420.
Impulsor en tecnopolímero.
Doble juego de retenes.
Juntas en NBR/EPDM.

Equipamiento
Interruptor de nivel y 5m de cable sin enchufe.
Condensador interno.

Motor
Asíncrono 2 polos.
Protección IPX8.
Aislamiento clase F.
Protección térmica incorporada.
Servicio continuo.

Rango de uso
Temperatura máxima del agua 40 °C.
Paso máximo de sólidos Ø 25mm.
Inmersión máxima 4m.

Paso de sólidos | Fácil uso | Caudal hasta 240 l/min

Tabla de características

Modelo	I [A]		P1 [kW]	P2		C [µF]	l/min	20	50	100	150	200	Código	
	1~ 115V	1~ 220V	1~	[kW]	[HP]	115V/220V	m³/h	1,2	3	6	9	12	1~115V	1~220V
Vigilex 600	8,5	4	0,9	0,5	0,7	32/10	mca	7,4	7	5,6	4	2	206797	206796

Curva de funcionamiento a 3450 rpm

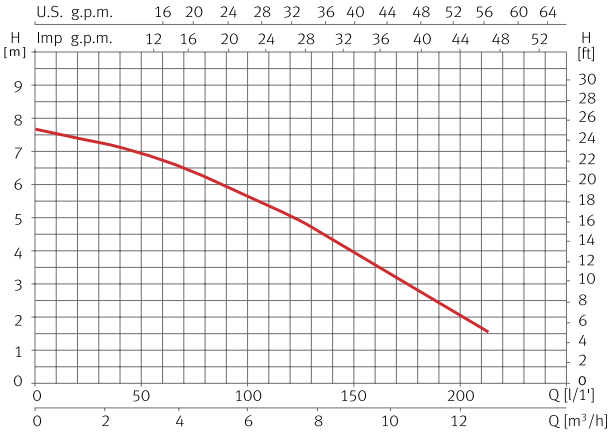

Dimensión y peso

Modelo	A	B	C	D	E	F	Kg
Vigilex 600	590	408	1 1/4"	214	391	201	6,7

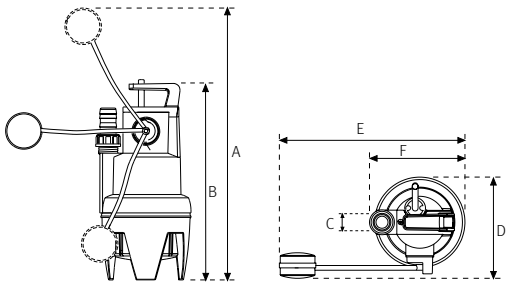

Vigicor **Evacuación** | Drenaje

Bomba sumergible para aguas residuales con sólidos en suspensión, sistema triturador

Aplicaciones
Evacuación, trasvase y vaciado de aguas residuales con sólidos en suspensión.

Materiales
Cuerpo bomba en AISI 304.
Eje bomba en AISI 420.
Aspiración e impulsión en fundición.
Impulsor en tecnopolímero reforzado con acero.
Cuchilla en acero inoxidable.
Cierre mecánico.
Juntas en NBR/EPDM.

Equipamiento
Interruptor de nivel y 10m de cable sin enchufe.
Condensador interno.

Motor
Asíncrono 2 polos.
Protección IPX8.
Aislamiento clase F.
Protección térmica incorporada.
Servicio continuo.

Rango de uso
Temperatura máxima del agua 40 °C.
Inmersión máxima 7m.

Trituradora

Caudal hasta 150 l/min

Tabla de características

Modelo	I [A]	P1 [kW]	P2		C [µF]	l/min	30	60	90	120	150	Código
	1~ 220V	1~	[kW]	[HP]	220V	m³/h	1,8	3,6	5,4	7,2	9	1~220V
Vigicor	6,5	1,3	0,9	1,2	16	mca	18,5	17	14,5	10,9	6,5	97797

Curva de funcionamiento a 3450 rpm

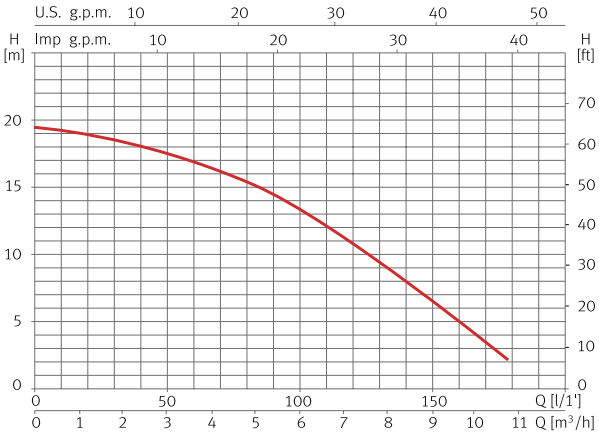

Dimensión y peso

Modelo	A	B	C	D	E	F	G	Kg
Vigicor	396	471	148	151	57	191	1 1/4"	15,5

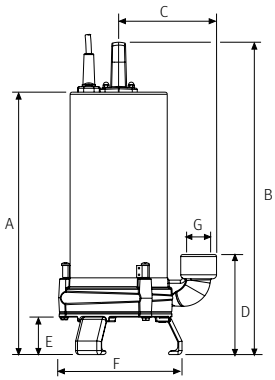

Drain 100 **Evacuación** | Drenaje

Bomba sumergible para aguas residuales

Aplicaciones
Evacuación, trasvase y vaciado de aguas residuales.

Materiales
Cuerpo bomba en AISI 304.
Eje bomba en AISI 420.
Impulsor en tecnopolímero.
Aspiración e impulsión en fundición.
Doble cierre mecánico.
Juntas en NBR/EPDM.

Equipamiento
Interruptor de nivel y 10m de cable sin enchufe.
Condensador externo.

Motor
Asíncrono 2 polos.
Protección IPX8.
Aislamiento clase F.
Protección térmica incorporada.
Servicio continuo.

Rango de uso
Temperatura máxima del agua 40 °C.
Paso máximo de sólidos Ø 7mm.
Inmersión máxima 7m.

Caja con condensador externo

Muy compacta

Muy fiable

Caudal hasta 320 l/min

Tabla de características

Modelo	I [A]		P1 [kW]	P2		C [µF]	l/min	50	100	150	200	300	Código	
	1~ 115V	1~ 220V	1~	[kW]	[HP]	115V/220V	m³/h	3	6	9	12	18	1~115V	1~220V
Drain 100	6,7	3,2	0,8	0,75	1	30/12	mca	9,8	9,1	8,3	7,1	2,8	98541	96602

Curva de funcionamiento a 3450 rpm

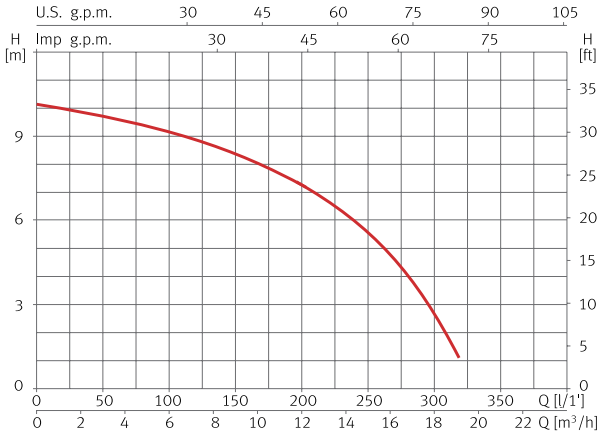

Dimensión y peso

Modelo	A	B	C	D	Kg
Drain 100	122	392	300	1 1/4"	10,5

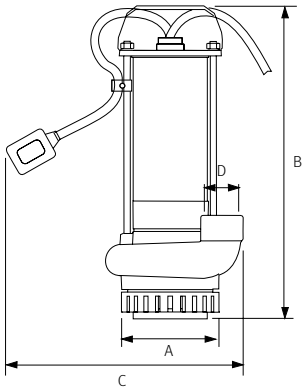

Drainex 100 **Evacuación** | Drenaje

Bomba sumergible para aguas residuales con sólidos en suspensión, sistema vortex

Aplicaciones
Evacuación, trasvase y vaciado de aguas residuales con sólidos en suspensión.

Materiales
Cuerpo bomba en AISI 304.
Eje bomba en AISI 420.
Impulsor en latón.
Aspiración e impulsión en fundición.
Doble cierre mecánico.
Juntas en NBR/EPDM.

Equipamiento
Interruptor de nivel y 10m de cable sin enchufe.
Condensador externo.

Motor
Asíncrono 2 polos.
Protección IPX8.
Aislamiento clase F.
Protección térmica incorporada.
Servicio continuo.

Rango de uso
Temperatura máxima del agua 40 °C.
Paso máximo de sólidos Ø 35mm.
Inmersión máxima 7m.

Turbina en latón | Paso de sólidos | Caja con condensador externo | Muy compacta | Muy fiable | Caudal hasta 220 l/min

Tabla de características

Modelo	I [A]		P1 [kW]	P2		C [µF]	l/min	25	50	100	150	200	Código	
	1~ 115V	1~ 220V	1~	[kW]	[HP]	115V/220V	m³/h	1,5	3	6	9	12	1~115V	1~220V
Drainex 100	8,5	3,6	0,85	0,75	1	30/12	mca	7,8	7	5,8	4,1	2,2	98553	96626

Curva de funcionamiento a 3450 rpm

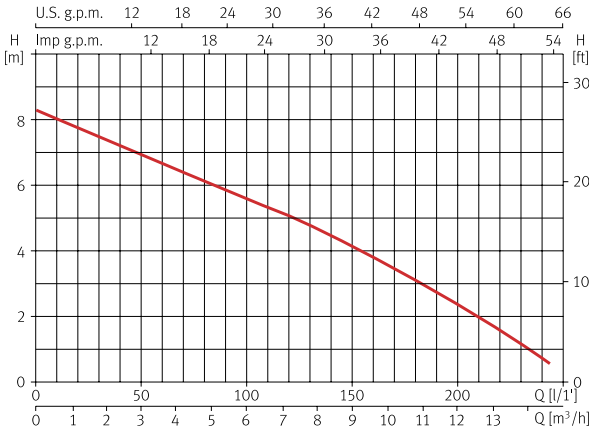

Dimensión y peso

o	A	B	C	D	Kg
Drainex 100	138	407	300	1 1/4"	11

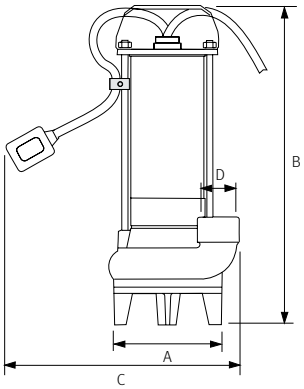

Drainex 202 **Evacuación** | Drenaje

Bomba sumergible para aguas residuales con sólidos en suspensión, sistema vortex

Aplicaciones
Evacuación, trasvase y vaciado de aguas residuales con sólidos en suspensión.

Materiales
Bomba e impulsor en fundición.
Eje bomba en AISI 420.
Cierre mecánico.
Juntas en NBR/EPDM.

Equipamiento
Codo 90º incluido.
Modelo MA con interruptor de nivel.
Modelo M/T sin interruptor de nivel.
10m de cable sin enchufe.
115V con condensador externo.
220V con condensador interno.

Motor
Asíncrono 2 polos.
Protección IPX8.
Aislamiento clase F.
Versión monofásica con protección térmica incorporada.
Servicio continuo.

Rango de uso
Temperatura máxima del agua 40 ºC.
Paso máximo de sólidos Ø 45mm.
Inmersión máxima 7m.

Turbina en fundición | Paso de sólidos | Robusta | Caudal hasta 500 l/min

Tabla de características

Modelo	I [A]				P1 [kW]		P2		C [µF]	l/min	100	200	300	400	500	Código					
	1~ 115V	1~ 220V	3~ 220V	3~ 440V	1~	3~	[kW]	[HP]	115V/220V	m³/h	6	12	18	24	30	1~115V (Mod. M)	1~220V (Mod. M)	1~115V (Mod. MA)	1~220V (Mod. MA)	3~220V (Mod. T)	3~440V (Mod. T)
Drainex 202	15*	8,2	4,1	2,4	1,6	1,5	1,1	1,5	30/16	mca	14	11,5	8	5	2	98567	96673	196191	96675	96669	96671

*Modelo 115V MA consumo 11 [A].

Curvas de funcionamiento a 3450 rpm

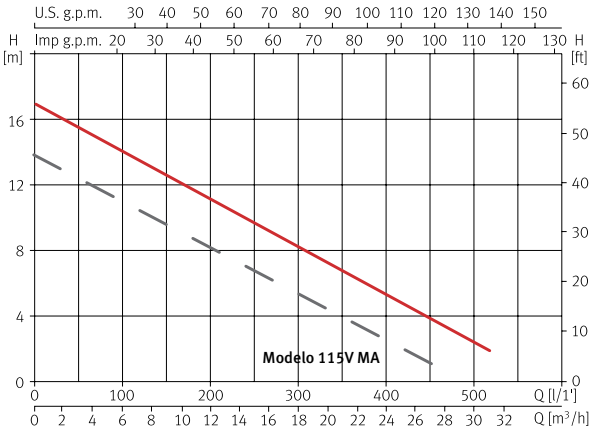

Dimensión y peso

Modelo	A	B	C/K	D	E	F	G	H/I	J	L/M	Kg
Drainex 202	437	338	110	219	62	95	49	98	134	55	25

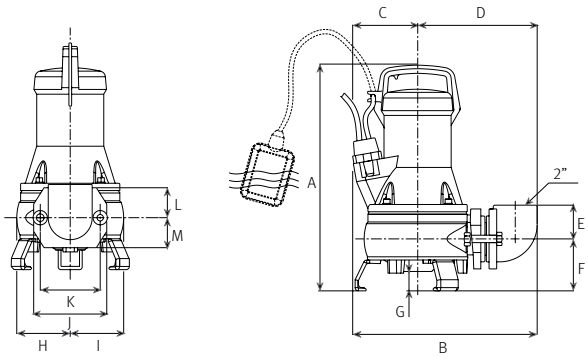

Dimensión versión estacionaria

A	B	C	D	E	F	G	H	I	J	K	L	M
388	353	110	168	60	112	60	52	8	12	51	Ø10	24

N	O	P	Q	R	S	T	U	V	W	X	Y	Z
209	Ø25	85	Ø10	98	98	120	94	12	40	13	32	60

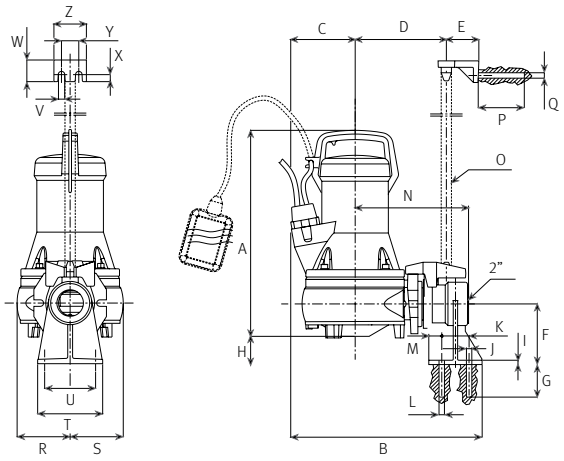

Kit instalación versión estacionaria para Drainex 202

Base soporte para anclaje automático

Brida de fijación

Anclaje superior tubo guía

Kit	Código
DR1	100527

Drainex 302 **Evacuación** | Drenaje

Bomba sumergible para aguas residuales con sólidos en suspensión, sistema vortex

Aplicaciones
Evacuación, trasvase y vaciado de aguas residuales con sólidos en suspensión.

Materiales
Bomba e impulsor en fundición.
Eje bomba en AISI 420.
Cierre mecánico.
Juntas en NBR/EPDM.

Equipamiento
Codo 90º incluido.
Modelo MA con interruptor de nivel.
Modelo M/T sin interruptor de nivel.
10m de cable sin enchufe.
Condensador interno.

Motor
Asíncrono 2 polos.
Protección IPX8.
Aislamiento clase F.
Versión monofásica con protección térmica incorporada.
Servicio continuo.

Rango de uso
Temperatura máxima del agua 40 ºC.
Paso máximo de sólidos Ø 65mm.
Inmersión máxima 7m.

Modelo MA

Modelo M/T

Turbina en fundición

Paso de sólidos

Robusta

Caudal hasta 650 l/min

Tabla de características

Modelo	I [A]			P1 [kW]		P2		c [µF]	l/min	200	300	400	500	600	Código			
	1~ 220V	3~ 220V	3~ 440V	1~	3~	[kW]	[HP]	220V	m³/h	12	18	24	30	36	1~220V (Modelo M)	1~220V (Modelo MA)	3~220V (Modelo T)	3~440V (Modelo T)
Drainex 302	9	4,9	2,8	1,9	1,8	1,1	1,5	16	mca	8,2	7	5,5	4	2,5	96703	96705	96699	96701

Curva de funcionamiento a 3450 rpm

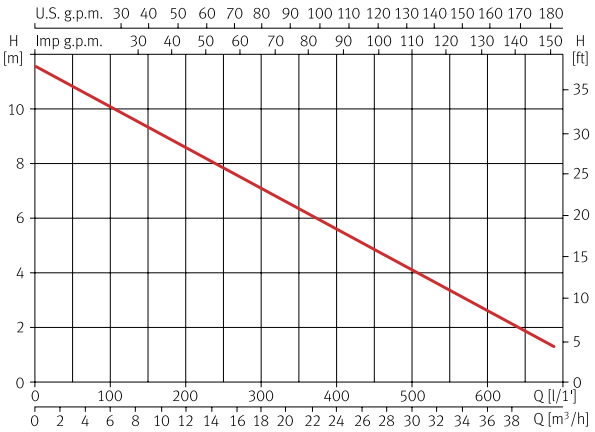

Dimensión y peso

Modelo	A	B	C	D	E	F	G	H/I	J	K/L	M	Kg
Drainex 302	455	373	108	213	105	101	62	111	150	110	144	28

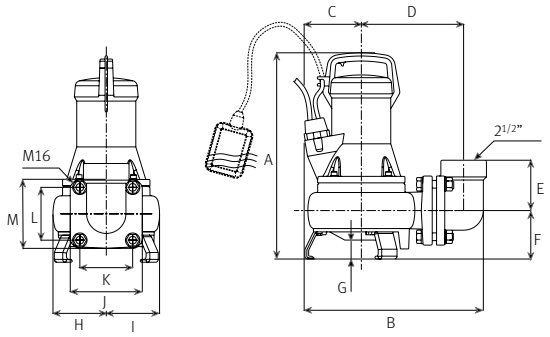

Dimensión versión estacionaria

A	B	C	D	E	F	G	H	I	J	K	L	M
405	441	108	246	92	132	12	75	15	38	70	Ø12	85

N	O	P	Q	R	S	T	U	V	W	X	Y	Z
12	Ø42	85	Ø10	111	111	104	56	11	51	21	50	95

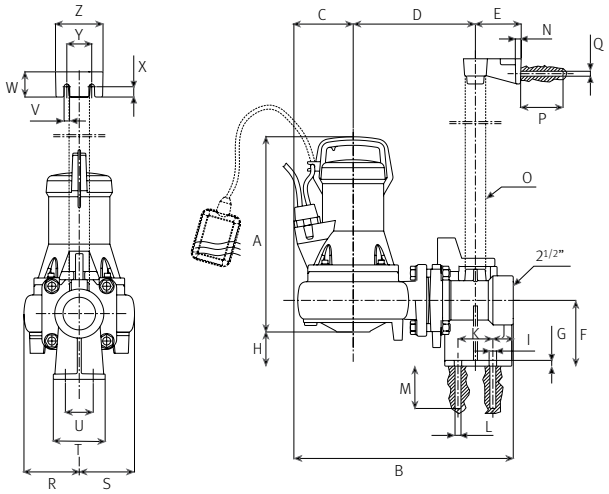

Kit instalación versión estacionaria para Drainex 302

Base soporte para anclaje automático

Brida de fijación

Anclaje superior tubo guía

Kit	Código
DR2	100528

Drainex 401 **Evacuación** | Drenaje

Bomba sumergible para aguas residuales con sólidos en suspensión, sistema vortex

Aplicaciones
Evacuación, trasvase y vaciado de aguas residuales con sólidos en suspensión.

Materiales
Bomba e impulsor en fundición.
Eje bomba en AISI 420.
Cierre mecánico.
Juntas en NBR/EPDM.

Equipamiento
10m de cable sin enchufe.

Motor
Asíncrono 2 polos.
Protección IPX8.
Aislamiento clase F.
Servicio continuo.

Rango de uso
Temperatura máxima del agua 40 °C.
Paso máximo de sólidos Ø 45mm.
Inmersión máxima 7m.

Turbina en fundición

Paso de sólidos

Robusta

Caudal hasta 750 l/min

Tabla de características

Modelo	I [A]		P1 [kW]	P2		l/min	200	300	400	500	600	Código	
	3~ 220V	3~ 440V	3~	[kW]	[HP]	m³/h	12	18	24	30	36	3~220V	3~440V
Drainex 401	8,5	4,9	2,8	2,2	3	mca	18	16	13	10	7	151491	138900

Curva de funcionamiento a 3450 rpm

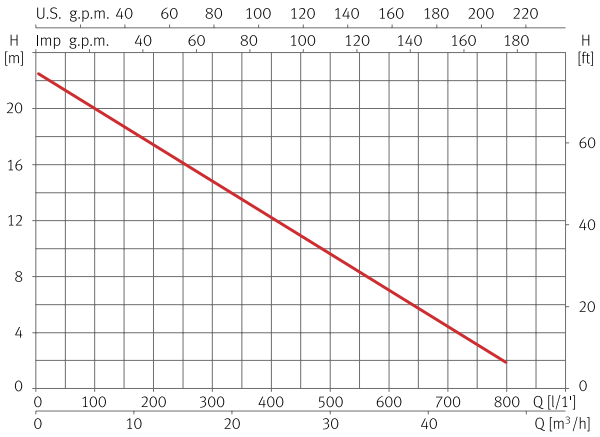

Dimensión y peso

Modelo	A	B	C	D	E	F	G	H	I	J	K	Kg
Drainex 401	537	408	238	130	124	64	70	110	251	134	110	45

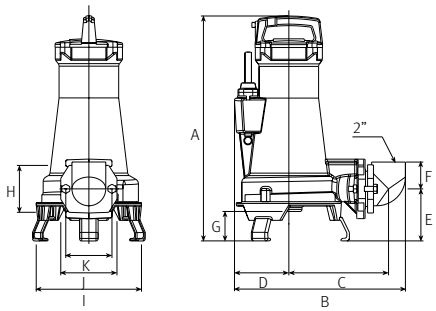

Dimensión versión estacionaria

A	B	C	D	E	F	G	H	I	J	K	L	M
575	392	136	257	62	260	231	165	87	Ø65	1”	251	125

N	Ñ	O	P	Q	R	S	T	U	V	W	X	Y
102	88	40	13	12	251	125	Ø18	Ø160	Ø133	Ø140	Ø120	Ø21

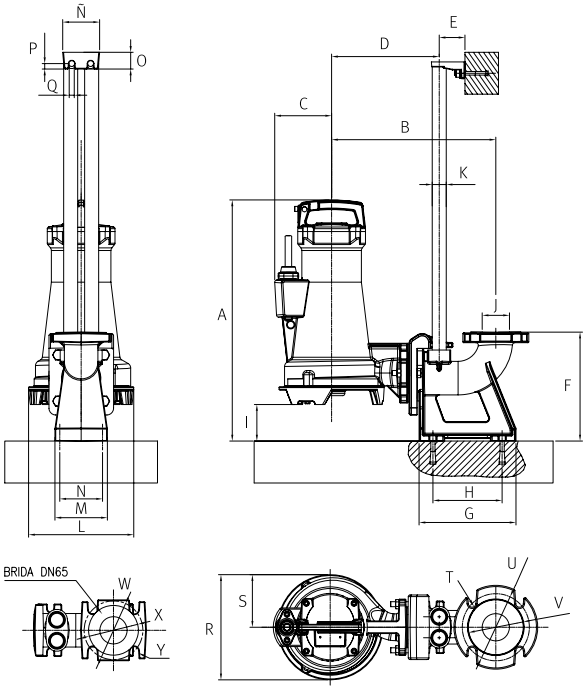

Kit instalación versión estacionaria para Drainex 401

DN65 (brida 65)

Base soporte con codo para anclaje automático

DEN 2501 PN16

Brida de fijación

ANSI 150 2”

Anclaje superior doble tubo guía

Kit	Código
DR3.2	207381

Kit instalación versión portátil para Drainex 401

Codo 90º a 2”

Pies de inoxidable

Kit	Código
DR6 NPT	151472

Drainex 501 **Evacuación** | Drenaje

Bomba sumergible para aguas residuales con sólidos en suspensión, sistema vortex

Aplicaciones
Evacuación, trasvase y vaciado de aguas residuales con sólidos en suspensión.

Materiales
Bomba e impulsor en fundición.
Eje bomba en AISI 420.
Cierre mecánico.
Juntas en NBR/EPDM.

Equipamiento
10m de cable sin enchufe.

Motor
Asíncrono 2 polos.
Protección IPX8.
Aislamiento clase F.
Servicio continuo.

Rango de uso
Temperatura máxima del agua 40 ºC.
Paso máximo de sólidos Ø 45mm.
Inmersión máxima 7m.

Turbina en fundición

Paso de sólidos

Robusta

Caudal hasta 800 l/min

Tabla de características

Modelo	I [A]		P1 [kW]	P2		l/min	200	300	500	600	800	Código	
	3~ 220V	3~ 440V	3~	[kW]	[HP]	m³/h	12	18	30	36	48	3~220V	3~440V
Drainex 501	13,7	7,9	4,9	3,7	5	mca	27	24	18	16	9	151493	138902

Curva de funcionamiento a 3450 rpm

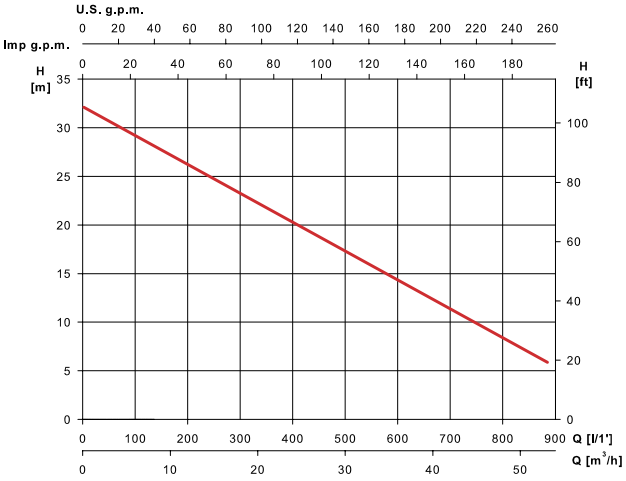

Dimensión y peso

Modelo	A	B	C	D	E	F	G	H	I	J	K	Kg
Drainex 501	575	412	234	139	129	64	70	110	256	134	110	55

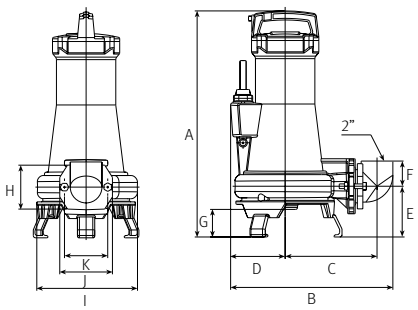

Dimensión versión estacionaria

A	B	C	D	E	F	G	H	I	J	K	L	M
609	389	139	254	62	260	231	165	82	Ø65	1”	125	102

N	Ñ	O	P	Q	R	S
88	40	13	12	256	Ø140	Ø21

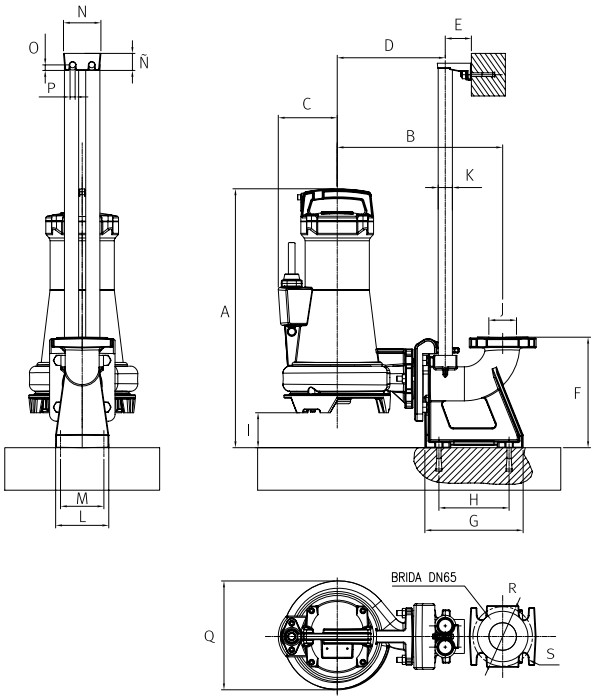

Kit instalación versión estacionaria para Drainex 501

DN65 (brida 65)

Base soporte con codo para anclaje automático

DEN 2501 PN16

Brida de fijación

ANSI 150 2”

Anclaje superior doble tubo guía

Kit	Código
DR3.2	207381

Kit instalación versión portátil para Drainex 501

Codo 90º a 2”

Pies de inoxidable

Kit	Código
DR6 NPT	151472

Drainex 601 **Evacuación** | Drenaje

Bomba sumergible para aguas residuales con sólidos en suspensión, sistema vortex

Aplicaciones
Evacuación, trasvase y vaciado de aguas residuales con sólidos en suspensión.

Materiales
Bomba e impulsor en fundición.
Eje bomba en AISI 420.
Cierre mecánico.
Juntas en NBR/EPDM.

Equipamiento
10m de cable sin enchufe.

Motor
Asíncrono 2 polos.
Protección IPX8.
Aislamiento clase F.
Servicio continuo.

Rango de uso
Temperatura máxima del agua 40 °C.
Paso máximo de sólidos Ø 65mm.
Inmersión máxima 7m.

Turbina en fundición

Paso de sólidos

Robusta

Caudal hasta 1.200 l/min

Tabla de características

Modelo	I [A]		P1 [kW]	P2		l/min	200	400	600	800	1.000	Código	
	3~ 220V	3~ 440V	3~	[kW]	[HP]	m³/h	12	24	36	48	60	3~220V	3~440V
Drainex 601	14,3	8,3	5,1	3,7	5	mca	21	19	16,5	11	7,5	151494	138904

Curva de funcionamiento a 3450 rpm

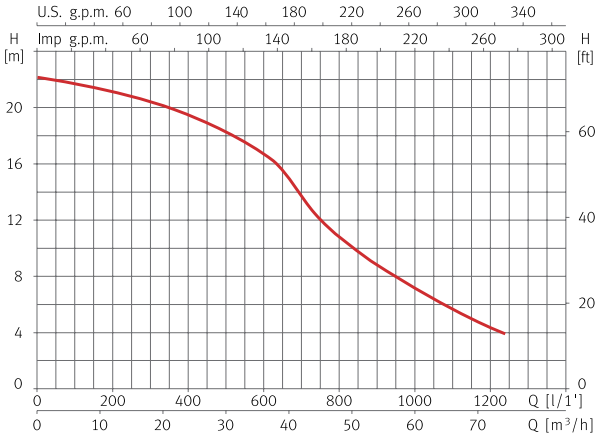

Dimensión y peso

Modelo	A	B	C	D	E	F	G	H	I/L	J	K	Kg
Drainex 601	616	458	272	139	136	105	83	144	110	254	150	60

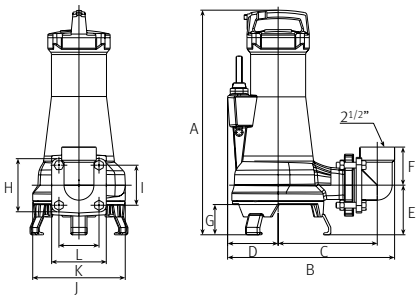

Dimensión versión estacionaria

A	B	C	D	E	F	G	H	I	J	K	L	M
630	419	319	285	62	260	231	165	97	134	1”	Ø65	254

N	Ñ	O	P	Q	R	S	T	U	V	W	X	Y	Z
125	102	88	40	13	12	254	127	Ø60	Ø133	Ø18	Ø140	Ø120	Ø21

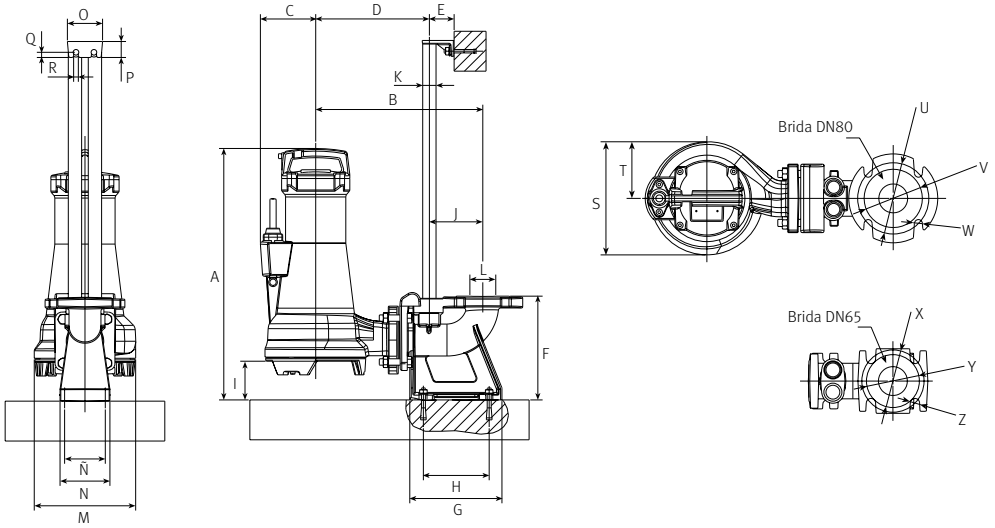

Kit instalación versión estacionaria para Drainex 601

DN65 (brida 65)

Base soporte con codo para anclaje automático

DEN 2501 PN16

Brida de fijación

ANSI 150 2 1/2”

Anclaje superior doble tubo guía

Kit	Código
DR4.2	207379

Kit instalación versión portátil para Drainex 601

Codo 90º a 2 1/2”

Pies de inoxidable

Kit	Código
DR7 NPT	151473

Draincor **Evacuación** | Drenaje

ESPA

Bomba sumergible para aguas residuales con sólidos en suspensión, sistema triturador

Aplicaciones
Evacuación, trasvase y vaciado de aguas residuales con sólidos en suspensión.

Materiales
Bomba e impulsor en fundición.
Cuchilla en acero.
Eje bomba en AISI 420.
Cierre mecánico.
Juntas en NBR/EPDM.

Equipamiento
Codo 90º incluido.
Modelo MA con interruptor de nivel.
Modelo T sin interruptor de nivel.
10m de cable sin enchufe.
Condensador externo con caja condensador incluida.

Motor
Asíncrono 2 polos.
Protección IPX8.
Aislamiento clase F.
Versión monofásica con protección térmica incorporada.
Servicio continuo.

Rango de uso
Temperatura máxima del agua 40 ºC.
Inmersión máxima 7m.

Turbina en fundición | Trituradora | Robusta | Caudal hasta 250 l/min

Tabla de características

Modelo	I [A]			P1 [kW]		P2		c [µF]	l/min	50	100	150	200	250	Código		
	1~ 220V	3~ 220V	3~ 440V	1~	3~	[kW]	[HP]	220V	m³/h	3	6	9	12	15	1~220V (Modelo MA)	3~220V (Modelo T)	3~440V (Modelo T)
Draincor	8,2	4,4	2,5	1,8	1,5	1,1	1,5	16+50	mca	17	15	13	10	7	96619	96614	96616

Curva de funcionamiento a 3450 rpm

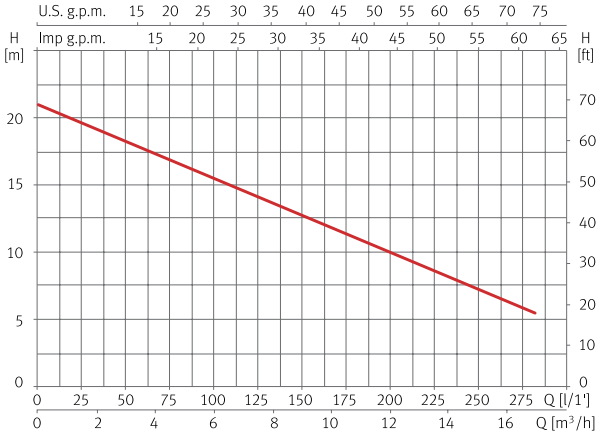

Dimensión y peso

Modelo	A	B	C/K	D	E	F	G	H/I	J	L/M	Kg
Draincor	437	338	110	219	62	95	49	98	134	55	25

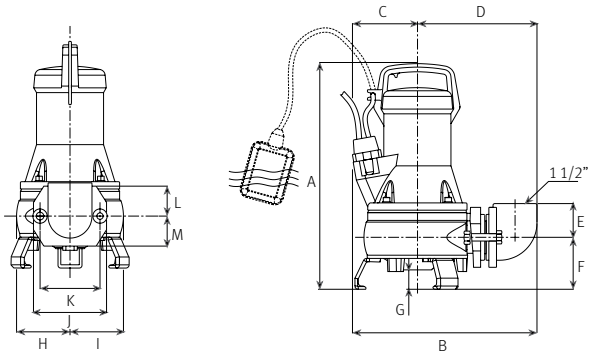

Dimensión versión estacionaria

A	B	C	D	E	F	G	H	I	J	K	L	M
388	353	110	168	60	112	60	52	8	12	51	Ø10	24

N	O	P	Q	R	S	T	U	V	W	X	Y	Z
209	Ø25	85	Ø10	98	98	120	94	12	40	13	32	60

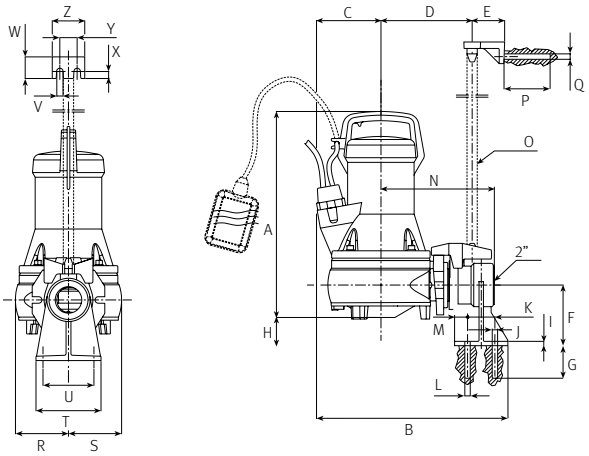

Kit instalación versión estacionaria para Draincor

Base soporte para anclaje automático

Brida de fijación

Anclaje superior tubo guía

Kit	Código
DR1	100527

ESPA
www.espa.com

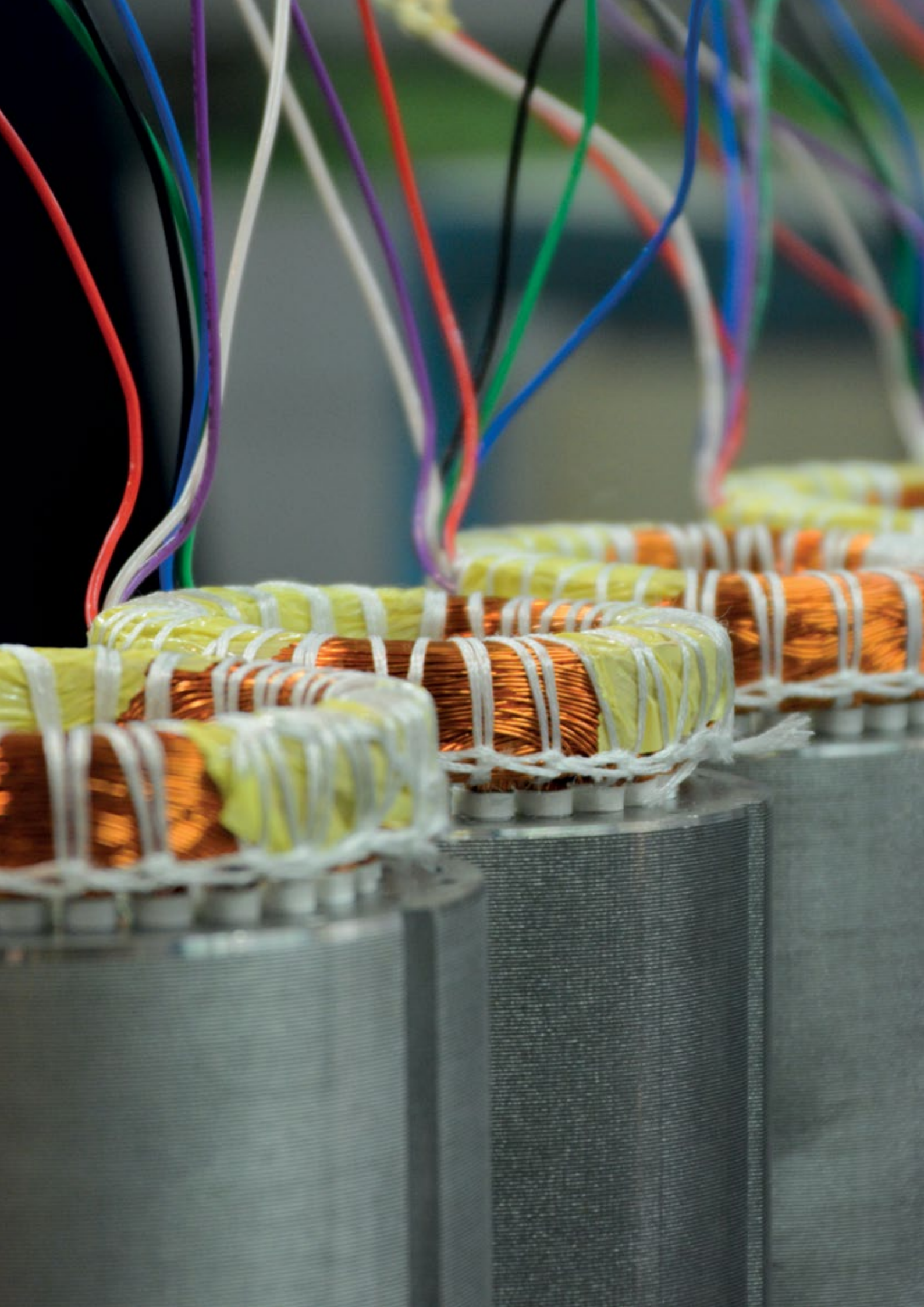

ESPA

Accesorios

Kit para prevenir el golpe de ariete

Modelo	Conexión	Código
Kit Press	rosca 1/4"	169961

Empalmes de resina para cables de bombas sumergibles

Modelo	Cables [mm²]	Código
EC 10	hasta 4 x 10	103079
EC 25	hasta 4 x 25	103080

Interruptor de nivel para aguas residuales

Modelo	Longitud [m]	Código
F10	6	103219

Interruptor de nivel para pozos y depósitos

Modelo	Longitud [m]	Código
IN15	3	3533

Cuadro de control y protección automático para bombas sumergibles

Modelo	Rango de uso motor [HP]	Amperaje hasta [A]	Código
PROTEC 1~230V	0,5 - 3	20	134310
PROTEC 3~400V	0,5 - 4	10	134308
PROTEC 3~400V	5,5 - 7,5	20	134309

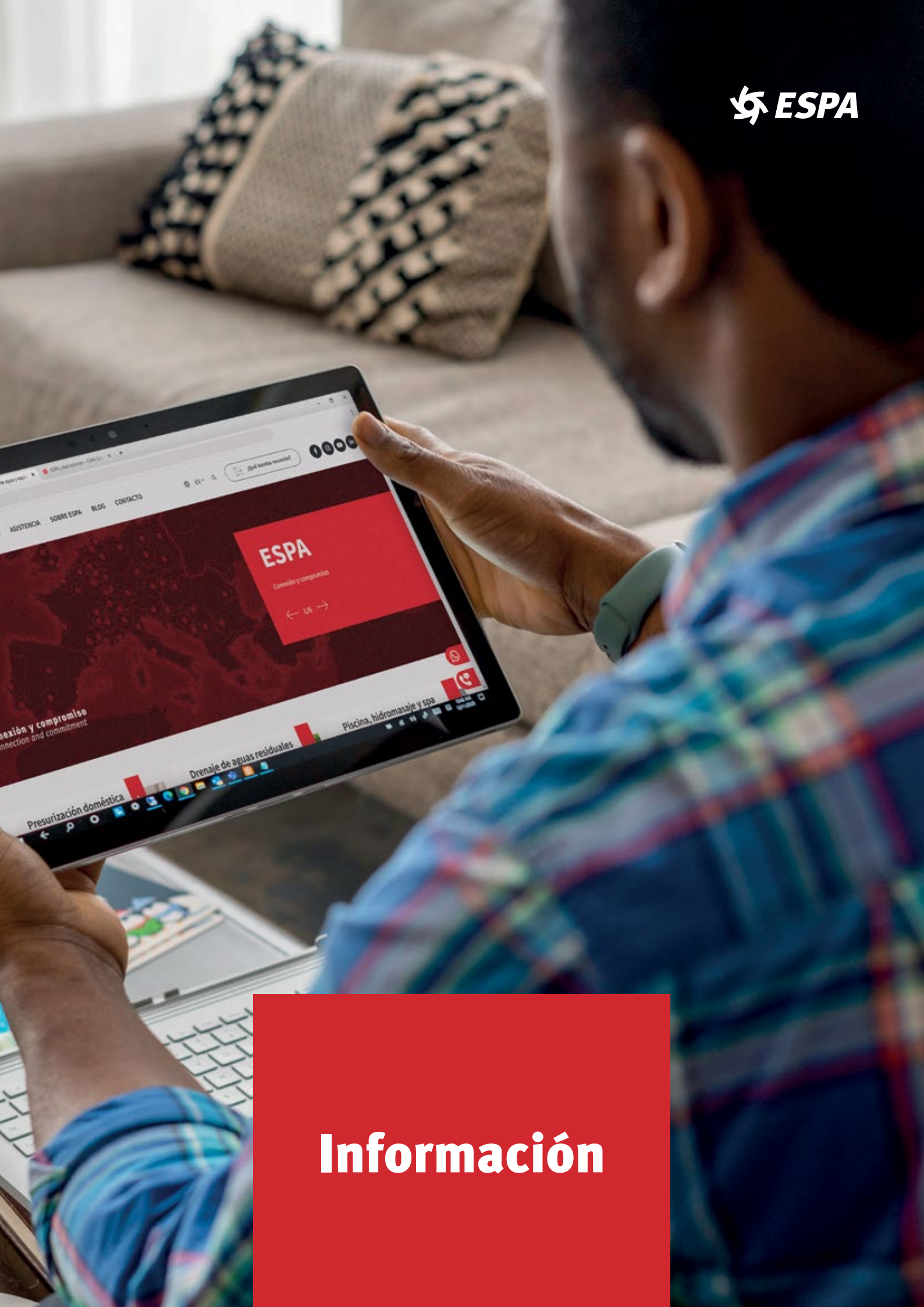

Información

Regulaciones

La calidad en ESPA es mucho más que un objetivo o una exigencia del mercado; es algo que forma parte de nuestra manera de ser y de trabajar, de nuestra sensibilidad y cultura empresarial.

Por ello garantizamos el ciclo integral del producto: diseño, desarrollo, producción, comercialización, servicio postventa y gestión medioambiental, certificado por las normas **ISO 9001:2015** (gestión de calidad) y **ISO 14001:2015** (gestión medioambiental).

ESPA garantiza totalmente sus productos de acuerdo con el Decreto Legislativo 1/2007 de 16 de noviembre, gracias a un sistema que garantiza la calidad y a exhaustivos procedimientos de control en proceso y control final.

Millones de bombas ESPA trabajan a pleno rendimiento en todo el mundo. Miles de instalaciones realizadas avalan la confianza que profesionales y usuarios han depositado en ESPA.

Todos los productos de este catálogo cumplen con las normativas vigentes relativas a productos para el bombeo:

› **Directiva 2006/42/CE** de seguridad de máquinas. Norma EN 809 y EN 60204-1.
› **Directiva 2014/35/UE** de baja tensión. Normas EN 60335-1 y EN 60335-2-41.
› **Directiva 2014/30/UE** de compatibilidad electromagnética. Normas EN 61000-6-1 y EN 61000-6-3.
› **Directiva 2000/14/CE** de emisiones sonoras. EN-ISO 3744.
› **Directiva 2009/125/CE** de diseño ecológico de productos relacionados con la energía. Reglamento (UE) 2019/1781 para motores eléctricos y variadores de velocidad. Norma EN 60034-30.
› **Directiva 2012/19/UE** sobre residuos de aparatos eléctricos y electrónicos (RAEE). Norma EN 50419:2006 sobre el marcaje de equipos eléctricos y electrónicos.
› **Directiva 2011/65/UE** sobre restricciones a la utilización de sustancias peligrosas. Norma UNE-EN IEC 63000:2022.
› **Directiva 94/62/CE** sobre envases y residuos de envases.
› **Directiva 2006/66/CE** relativa a pilas y acumuladores y a sus residuos.
› **Directiva 2014/53/UE** sobre equipos radioeléctricos:
  › Norma EN 300328 y EN 301489-17.
  › Norma EN 62479 y EN 60950-1.

Nota: Contamos con algunos productos **certificados con ACS para agua potable,** una normativa esencial en Francia para materiales en contacto con agua potable, que se está implementando de forma progresiva en toda la Unión Europea.

Voltajes ESPA

Tolerancias de voltaje:

Nominal 1~ 115V [+/- 10%].
Nominal 1~ 220V [+/- 10%].
Nominal 3~ 380V [+/- 10%].
Nominal 3~ 220V-254V [+/- 10%]
Nominal 3~ 380V-440V [+/- 10%]

Imágenes no contractuales, las especificaciones y/o el equipamiento pueden variar según el Modelo. ESPA se reserva el derecho de modificar el contenido del presente catálogo sin previo aviso, siempre con la voluntad y compromiso de mejorar la información para nuestros clientes.

Datos válidos, salvo error tipográfico o de impresión, hasta la nueva edición de este catálogo.

› Consulte las medidas de protección de marca en **www.espa.com.**

ESPA
www.espa.com

Diseñamos

Producimos

Distribuimos

Confía en ESPA, tu aliado en cada instalación

Entendemos las necesidades de los instaladores como tú, porque llevamos décadas diseñando soluciones pensadas para facilitar tu trabajo y ofrecer la máxima eficiencia. Desde bombas hidráulicas de última generación hasta sistemas de presurización completos, cada producto está fabricado para garantizar durabilidad, rendimiento y facilidad de instalación. Además, con nuestro Servicio Técnico especializado, siempre tendrás el respaldo que necesitas. Ya sea una consulta, mantenimiento o soporte postventa, estamos a tu lado para asegurarnos de que cada proyecto sea un éxito.

Con ESPA no solo trabajas con tecnología de vanguardia, trabajas con un equipo comprometido en hacerte la vida más fácil. **Descubre todas nuestras soluciones en:**

ESPAglobal
espagroup
espa-group
ESPAgroup
+34 972 588 000
www.espa.com

www.espa.com

ESPA GROUP
hello@espa.com
www.espa.com