ESPA

CATÁLOGO 2026

Specialisti nella progettazione, produzione e distribuzione di pompe, sistemi e apparecchiature per la gestione dell'acqua per i settori domestico, residenziale e professionale.

Con oltre 60 anni di esperienza, abbiamo promosso con dedizione un approccio più consapevole ed efficiente alla gestione dell'acqua, incoraggiando un consumo responsabile e un uso intelligente di questa risorsa vitale.

La nostra visione trascende i confini e il nostro impegno è quello di essere parte attiva della rivoluzione tecnologica che garantisce la protezione dell'acqua e dell'ambiente globale che tutti condividiamo.

SOSTENIBILITÀ E DURATA

Le nostre pompe sono resistenti e affidabili, non solo per la durata dei materiali e il controllo nella loro fabbricazione, ma anche per la disponibilità di pezzi di ricambio e per la rete di assistenza tecnica.

TUTTE LE NOSTRE POMPE SONO RICICLABILI

Il 95% dei componenti della nostra gamma di prodotti è riciclabile.

I MIGLIORI MATERIALI PER LA TUA POMPA

Lunga durata grazie alla ricerca volta al miglioramento della qualità dei materiali e dei processi di produzione.

DALLA MATERIA PRIMA AL PRODOTTO FINITO

La nostra catena di produzione integrata garantisce un controllo efficace del processo produttivo, dall'approvvigionamento alla distribuzione finale.

ESPA

www.espa.com

CAPTAZIONE

Estrazione di acqua da pozzi, laghi o fonti naturali mediante pompe che garantiscono un flusso costante e affidabile, facilitando l'approvvigionamento iniziale in impianti domestici, residenziali o agricoli.

FORNITURA IRRIGAZIONE

Fornitura di acqua con gestione intelligente della pressione, adattandola a ogni tipologia di irrigazione in base alle esigenze idriche del terreno e delle piante.

FORNITURA PRESSURIZZAZIONE

Garantiscono una pressione dell'acqua costante e potente in abitazioni, comunità o industrie, assicurando comfort quotidiano e una portata stabile con apparecchiature di installazione rapida e manutenzione ridotta.

RICIRCOLO

Sistemi che mantengono l'acqua in continuo movimento e priva di impurità, accompagnati da processi di filtraggio per mantenerne la qualità, la pulizia e le condizioni ottimali di utilizzo. Indispensabili per piscine, spa o circuiti chiusi con soluzioni compatte e facili da installare.

EVACUAZIONE

Drenaggio e smaltimento controllato di acque reflue, piovane o in eccesso, utilizzando apparecchiature che garantiscono uno svuotamento sicuro ed efficiente in applicazioni domestiche, commerciali o industriali.

CAPTAZIONE

Sommerse

Aqua4 08
Acuaria 07S 10
Acuaria 17/27 12
Acuaria 37/57 14

Idraulica e motori sommersi

ES4 15
Saturn 6 21
Motori O4 25
Motori 06 26

FORNITURA IRRIGAZIONE

Superficie orizzontale

Prisma 15/25 30
Prisma 35/45 32
Aspri 15/25 34
Aspri 35/45 36
Tecno 05 /15/25 38
BAT 40

Superficie verticale

Multi 25/35/55 41
Multi VE 43
Multi VS 05 45
Multi VS 10 46
Multi VS 15 47
Multi VS 20 48
Multi VS 32 49
Multi VS 45 50
Multi VS 65 51
Multi VS 95 52

Monoblocco

FN 53
FN4 59

FORNITURA PRESSURIZZA-ZIONE

Dispositivi di automazione

Pressdrive 66
Pressdrive 05 67
Kits 68
Speedrive V2 73

Pressurizzazione

CPDI 76
CKE 1 80
CKE 2 81
CKE2 EUR 82
CKE3 84

Circolazione

Delta HE 86
FL, FL4 87
FLD, FLD4 93

Aquastrong

EJM, EJWM 97
ECm 98
AQUA 99
AQUA SMART 100
ESSW 101

RICIRCOLO E FILTRAZIONE

Ricircolo

Silen I 104
Silen S 105
Silen S2 106
Silenplus 107
NOX 20/25 109
NOX 33/50/75 /100/150 111
NoxPlus 113
NoxPlus 2 114
Noxsalt 115
Noxsalt Plus 116
S3 Magnus 117
Repospool 118
Repospool Plus 119

Idromassaggio e spa

Tiper 120
Wiper /Wiper 3 122

Nuoto controcorrente

Nadorself 124

Filtrazione

Filterkit Base 125
Filterkit Plus 126
NEAT 127

EVACUAZIONE

Drenaggio

Vigila 130
Vigilex 131
Viginox MXO 132
DRX 133
Drainex 100 134
Drainex 200 /300 135
Drainex 400 /500/600 138
Draincor 142

Accessori

Accessori 146

Informazioni

Appendice tecnica 154
Esempi d'installazione 157
Richiesta di reso 159

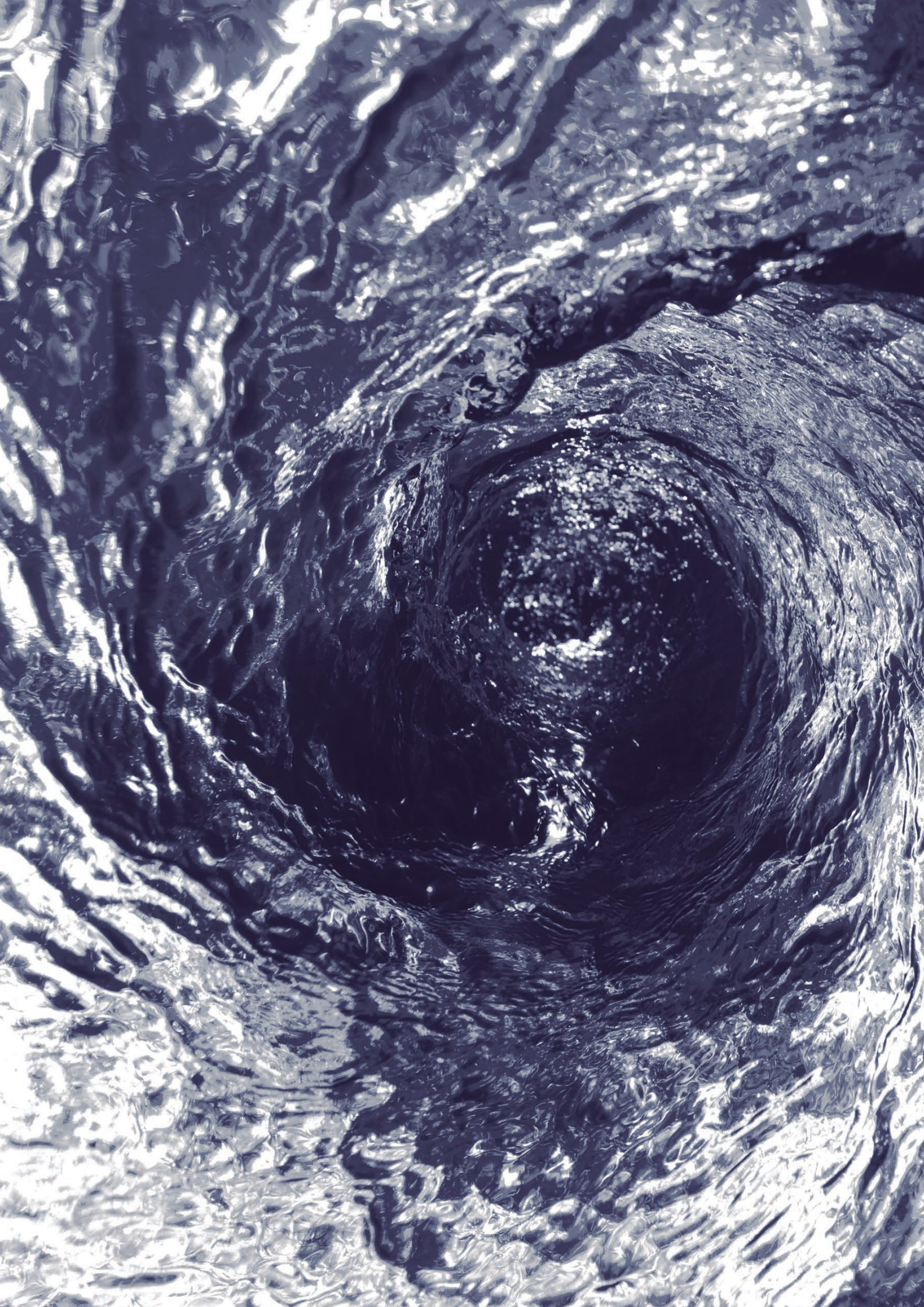

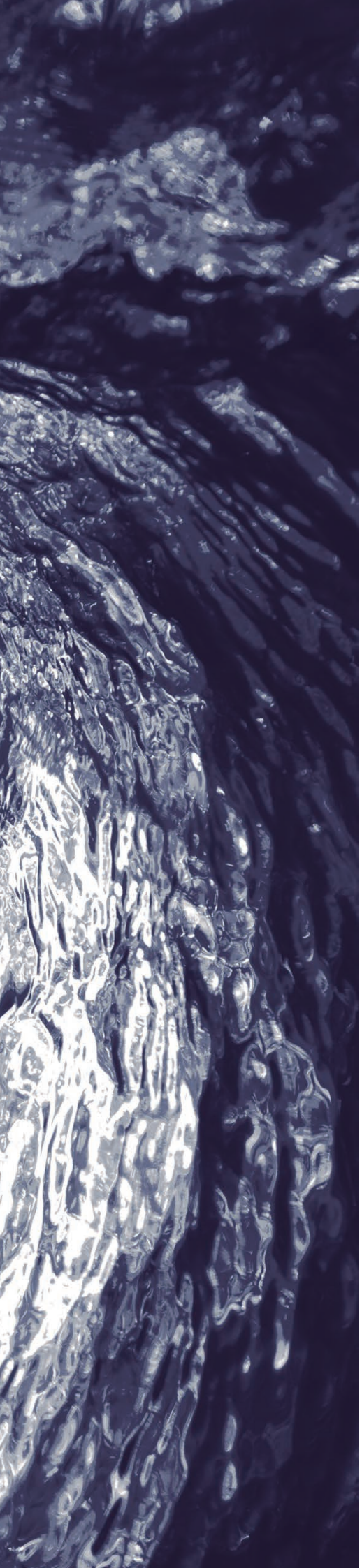

ESPA

Captazione

Soluzioni durevoli

Apparecchiature di pompaggio efficienti e realizzate con materiali altamente resistenti.

Acua4 Captazione | Sommerse

Pompe sommerse monoblocco per pozzi da 4”

Applicazioni
Distribuzione di acqua, irrigazione pressurizzazione per pozzi da 4”.

Motore
Raffreddamento interno a bagno d’olio ed esterno mediante circolazione del liquido pompato.
Isolamento classe F.
Protezione IP 68.
Servizio continuo.
Protezione termica incorporata.

Limiti di utilizzo
Quantità massima di sabbia ammissibile: 40 g/m^3
Temperatura max. acqua 40°C
Massimo numero di avviamenti: 40/ora.
Profondità massima d’immersione: 40 m.
Per la versione con galleggiante: 15m.

Materiali
Camicia esterna, testata e griglia di aspirazione: acciaio inossidabile AISI 304.
Supporti: elastomero.
Giranti e diffusori in Noryl caricato con fibra di vetro.
Albero motore: acciaio inossidabile AISI 420
Tenuta meccanica: grafite/allumina lubrificata ad olio.
Tenuta a labbro speciale per protezione sabbia.

Dotazioni
20 m di cavo alimentazione.
Condensatore interno (esterno per modelli 70 e 100).
MA: con interruttore di livello
Versione *Box* con galleggiante e quadro avviamento completo di condensatore, termica e interruttore on/off.
Versione **F** con filtro speciale antisabbia

Prestazioni

Modello	P1	P2		I (A)	µF	m.cavo	l/min	10	15	20	25	30	35	40	45	Codice	
	Kw	Hp	Kw	1~ 230 V			m^3/h	0,6	0,9	1,2	1,5	1,8	2,1	2,4	2,7	1 x 230 V MA	1 x 230 V
Acua4 35	0,65	0,5	0,37	2,8	14	20	mca	35	28	25	20	15	10	5	0	A00120	-
Acua4 55	0,9	0,75	0,55	4	20	20		53	47	41	35	28	21	15	10	A00124	A00123

Modello	P1	P2		I (A)		µF	m.cavo	l/min	10	20	30	40	60	70	80	90	Codice		
	Kw	Hp	Kw	1~ 230 V	3~ 400 V			m^3/h	0,5	1,2	1,8	2,4	3,6	4,2	4,8	5,4	1 x 230 V MA	1 x 230 V M	3 x 400 V
Acua4 70	1,5	1	0,75	7	2,3	25	20	mca	65	60	55	50	42	35	26	13	A00126	A00125	A1917
Acua4 100	2	1,5	1,1	9	3,5	40	20		93	88	83	76	57	45	30	14	A00117	A01916	A1918
Acua4 70 BOX	1,5	1	0,75	7	2,3	25	20		65	60	55	50	42	35	26	13	A00127	-	-
Acua4 100 BOX	2	1,5	1,1	9	3,5	40	20		93	88	83	76	57	45	30	14	A00118	-	-

Versione F con filtro antisabbia

Modello	Codice	
	1~230 V (Modello M F)	1~230 V (Modello MA F)
Acua4 35	-	A00121
Acua4 55	A01920	A01919

Modello	Codice		
	1~230 V (Modello M F)	1~230 V (Modello MA F)	3~400 V (Modello F)
Acua4 70	A00129	A00128	AD1924
Acua4 100	A01923	A01921	A01925
Acua4 70 BOX	-	A01922	-
Acua4 100 BOX	-	A00119	-

Modello	Codice
Filtro antisabbia	A00815

Curve di prestazione a 2900 rpm

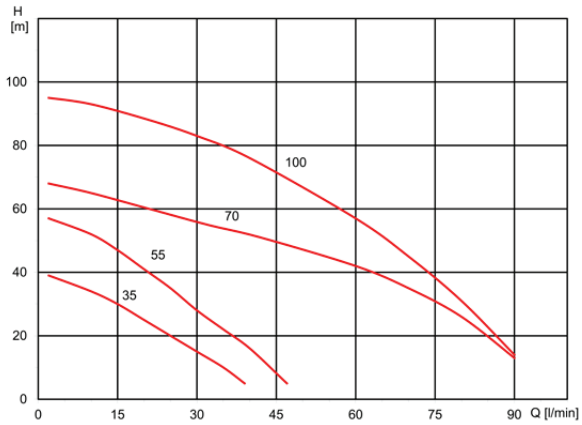

Dimensioni e pesi

Modello	A	B	C	Kg
Acua4 35 MA	470	99	1"	9
Acua4 55 MA	560	99	1"	10

Modello	A	B	C	Kg
Acua4 70	565	99	1" ¼	13
Acua4 100	680	99	1" ¼	15

Acuaria 07S Captazione | Sommerse

Pompe sommerse monoblocco per pozzi da 5”

Applicazioni
Applicazioni domestiche, irrigazione, svuotamento e travaso, incremento di pressione.

Materiali
Camicia esterna, giranti, camicia motore: Acciaio inossidabile AISI 304.
Diffusori: Noryl caricato con fibra di vetro.
Asse della pompa in acciaio inossidabile AISI 431.
Diffusori in tecnopolimero (PPO).
Tenuta meccanica in allumina/grafite/NBR/ Aisi 304 e steatite/grafite/NBR/ Aisi 304.

Motore
Asincrono, due poli.
Protezione IP 68.
Isolamento classe F.
Servizio continuo.
Raffredamento mediante circolazione del liquido pompato.
La protezione del motore deve essere fornita dall’utente (vedi Quadri di comando per pompe sommerse).

Dotazioni
Versioni con condensatore esterno e versioni CCE con scatola condensatore esterna.
15 m di cavo di alimentazione.

Limiti di utilizzo
Temperatura del liquido: 4 ºC - 40°C.
Non incorporano la valvola di ritegno.

Modello MA

Modello M/T

Giranti inox | Condensatore esterno(optional) | Silenziosa | Pressione fino a 70m | Portata fino a 65 l/min

Prestazioni

Modello	I [A]		P1 [kW]		P2		c	l/min	10	20	30	40	50	60	65	Codice
	1~ 230 V	3~ 400 V	1~ 230 V	3~ 400 V	[kW]	[HP]	[µF]	m³/h	0,6	1,2	1,8	2,4	3,0	3,6	3,9	3~400 V (Modello T)
Acuaria 07S 3	2,9		0,6		0,37	0,5	12	mca	33	29	26	21	15	8	4	-
Acuaria 07S 4	4	1,5	0,8	0,8	0,5	0,75	12		41	37	32	26	19	10	6	209194
Acuaria 07S 5	4,7	2,2	1	1	0,75	1	12		50	46	40	32	23	13	8	209196
Acuaria 07S 6	6,2	2,2	1,2	1,1	0,9	1,2	12		60	55	47	37	26	15	9	209340
Acuaria 07S 7	5,5	2,4	1,4	1,3	1,1	1,5	30		70	64	55	44	31	18	11	209344

Versione standard con condensatore interno

Modello	Codice	
	1~230 V (Modello M)	1~230 V (Modello MA)
Acuaria 07S 3	209123	209078
Acuaria 07S 4	209122	209079
Acuaria 07S 5	209124	209080
Acuaria 07S 6	209125	209081

Versione con condensatore esterno

Modello	Codice	
	1~230 V (Modello M)	1~230 V (Modello MA)
Acuaria 07S 4	-	209126
Acuaria 07S 5	-	209128
Acuaria 07S 7	209134	209082

Acuaria 07S **Captazione** | Sommerse

Curve di prestazione a 2900 rpm

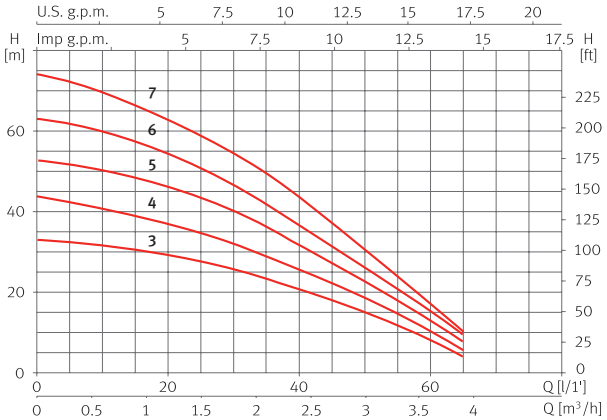

Dimensioni e pesi

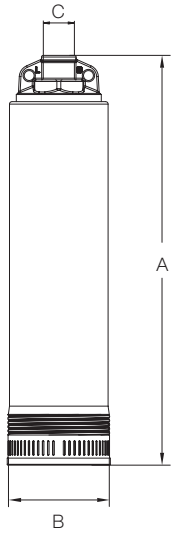

Modello	A	B	C	Kg
Acuaria 07S 3	479	125	1"	10,0
Acuaria 07S 4	502	125	1"	10,6
Acuaria 07S 5	526	125	1"	11,5
Acuaria 07S 6	569	125	1"	12,4
Acuaria 07S 7	593	125	1"	12,6

Acuaria 17/27 Captazione | Sommerse

ESPA

Pompe sommerse monoblocco per pozzi da 5”

Applicazioni
Applicazioni domestiche, irrigazione, svuotamento e travaso, incremento di pressione.

Materiali
Camicia esterna, giranti, camicia motore: Acciaio inossidabile AISI 304.
Diffusori: Noryl caricato con fibra di vetro.
Asse della pompa in acciaio inossidabile AISI 431.
Diffusori in tecnopolimero (PPO).
Tenuta meccanica in allumina/grafite/NBR/ Aisi 304 e steatite/grafite/NBR/ Aisi 304.

Dotazioni
Versioni con condensatore esterno e versioni CCE con scatola condensatore esterna.
15 m di cavo di alimentazione

Motore
Asincrono, due poli.
Protezione IP 68.
Isolamento classe F.
Servizio continuo.
Raffredamento mediante circolazione del liquido pompato.
La protezione del motore deve essere fornita dall’utente (vedi Quadri di comando per pompe sommerse).

Limiti di utilizzo
Temperatura del liquido: 4 °C - 40 °C.
Non incorporano la valvola di ritegno.

Giranti inox

Condensadore esterno

Silenziosa

Prestazioni

Modello	I [A]		P1 [kW]		P2		c	l/min	10	20	30	40	50	60	80	85	Codice		
	1~ 230 V	3~ 400 V	1~ 230 V	3~ 400 V	[kW]	[HP]	[µF]	m³/h	0,6	1,2	1,8	2,4	3,0	3,6	4,8	5,1	1~230 V (Modello M)	1~230 V (Modello MA)	3~400 V
Acuaria 17 5	7,4		1,6		0,9	1,25	16	mca	67	65	62	55	48	39	18	12	96265	96266	96251
Acuaria 17 7	10,7	3,8	2,2	2,1	1,5	2,0	25		94	90	85	78	69	58	30	22	96282	96283	96275

Modello	I [A]		P1 [kW]		P2		c	l/min	20	30	40	50	60	80	100	120	Codice		
	1~ 230 V	3~ 400 V	1~ 230 V	3~ 400 V	[kW]	[HP]	[µF]	m³/h	1,2	1,8	2,4	3,0	3,6	4,8	6,0	7,2	1~230 V (Modello M)	1~230 V (Modello MA)	3~400 V
Acuaria 27 4	7	2,5	1,5	1,4	0,9	1,25	16	mca	43	42	41	39	38	31	23	14	96342	96343	96328
Acuaria 27 6	10,8	3,8	2,2	2,1	1,5	2,0	25		68	66	64	61	57	47	36	24	96359	96360	96352

Acuaria 17/27 **Captazione** | Sommerse

Curve di prestazione a 2900 rpm

Acuaria 17

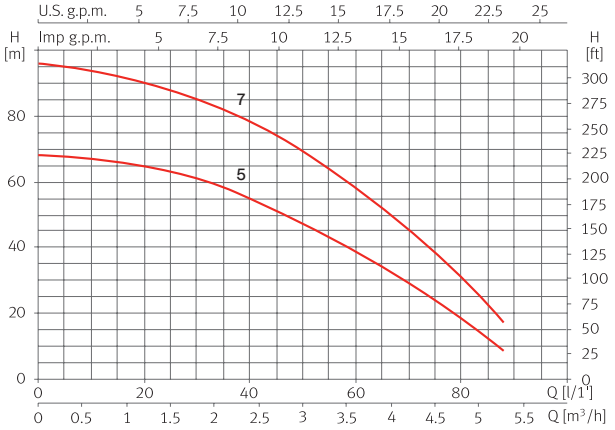

Acuaria 27

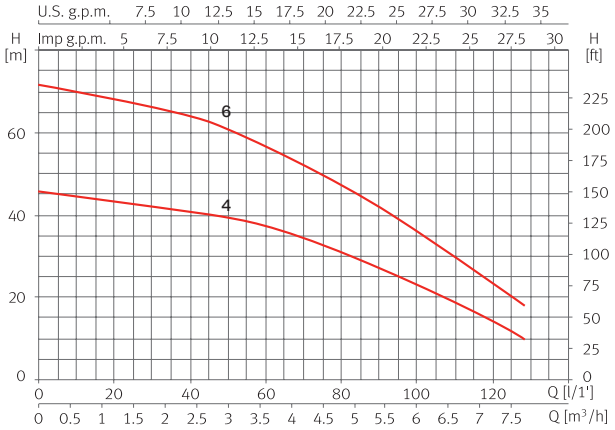

Dimensioni e pesi

Modello	A	B	C	Kg
Acuaria 17 5	554	138	1"	19,8
Acuaria 17 7	646	138	1"	24
Acuaria 27 4	552	138	1"	20
Acuaria 27 6	655	138	1"	24

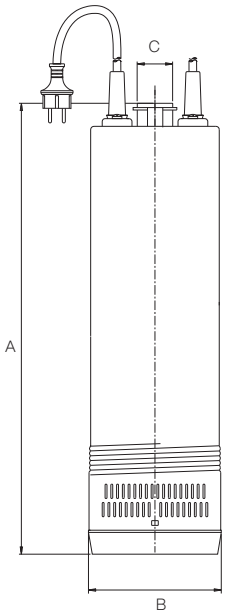

Acuaria 37/57 Captazione | Sommerse

ESPA

Pompe sommerse monoblocco per pozzi da 6”

Applicazioni
Applicazioni domestiche, irrigazione, svuotamento e travaso, incremento di pressione.

Motore
Asincrono, due poli.
Protezione IP 68.
Isolamento classe F.
Servizio continuo.
Raffreddamento mediante circolazione del liquido pompato.
Camera intermedia con olio atossico.

Materiali
Camicia esterna: acciaio inossidabile AISI 304.
Giranti: acciaio inox AISI304.
Mandata e base pompa: ghisa.
Asse Motore: Parte a contatto con l’acqua in AISI 304, parte lato Motore in F114.
Diffusori: Policarbonato caricato con fibra di vetro.
Doppia tenuta meccanica: grafite/ ceramica e grafite /allumina.

Dotazioni
15 m di cavo di alimentazione.
Nei modelli monofase il condensatore viene spedito assieme alla pompa.

Limiti di utilizzo
Temperatura massima del liquido: 40°C.
Profondità massima d’immersione: vedi tabella.

Giranti inox

Silenziosa

Prestazioni

Modello	I [A]		P1 [kW]		P2		c	l/min	12	40	60	100	120	140	160	Codice	
	1~ 230 V	3~ 400 V	1~ 230 V	3~ 400 V	[kW]	[HP]	[µF]	m³/h	1,2	2,4	3,6	6,0	7,2	8,4	8,6	1~230 V (Modello M)	3~400 V
Acuaria 37 4	9.2	3.3	2	1.9	1.1	1.5	30	mca	55,7	53,4	50,9	41	35,2	29,1	22,3	135380	135379
Acuaria 37 6	-	5.3	-	3	2.2	3	-		84,5	80,7	77,4	64,8	56,3	46,1	37,2	-	135381

Modello	I [A]	P1 [kW]	P2		l/min	50	100	150	200	250	300	350	Codice
	3~ 400 V	3~ 400 V	[kW]	[HP]	m³/h	3,0	6,0	9,0	12	15	18	21	3~400 V
Acuaria 57 4	5,4	3	2,2	3	mca	52,5	48,1	42,2	37,8	31,5	23,2	12,1	135382

Curve di prestazione a 2900 rpm

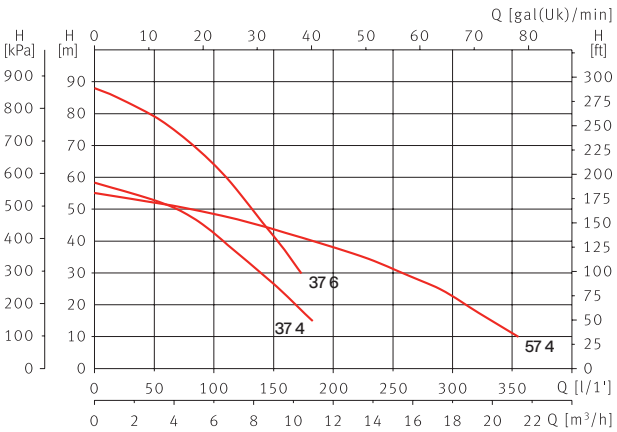

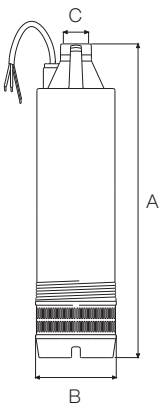

Dimensioni e pesi

Modello	A	B	C	Kg
Acuaria 37 4	622,5	152	1 1/2"	27,6
Acuaria 37 6	671,5	152	1 1/2"	30,6
Acuaria 57 4	684	152	1 1/2"	30,6

Pompe sommerse per pozzi da 4“

Applicazioni
Distribuzione di acqua, irrigazione, pressurizzazione da pozzi da 4“.

Materiali
Camicia, testata, filtro aspirazione, accoppiamento Motore/pompa ed albero in acciaio inossidabile AISI 304.
Diffusori in Tecnopolimero
Giranti flottanti in Noryl®.

Dotazioni
Valvola di non ritorno incorporata.

Limiti di utilizzo
Massima temperatura del liquido pompato: 40 °C.
Quantità massima di sabbia ammissibile: 150 g/m³.
Per motori sommersi 4” NEMA vel.rot. nominale: 3.000 rpm.

Prestazioni

Modello	P2		l/min	0	5	10	15	20	25	Codice
	[kW]	[HP]	m³/h	0	0,3	0,6	0,9	1,2	1,5	
ES4 01 10	0,37	0,5	mca	67	63	55	46	33	18	A00057
ES4 01 13	0,37	0,5		86	78	70	56	42	23	A00058
ES4 01 19	0,55	0,75		126	118	105	86	60	30	157698
ES4 01 26	0,75	1		173	160	141	117	81	39	157699
ES4 01 38	1,1	1,5		253	234	208	169	117	52	157700

Modello	P2		l/min	0	20	25	30	40	50	Codice
	[kW]	[HP]	m³/h	0	1,2	1,5	1,8	2,4	3,0	
ES4 02 05	0,37	0,5	mca	34	31	29	27	23	16	A00062
ES4 02 07	0,37	0,5		46	42	39	36	29	22	A00063
ES4 02 10	0,55	0,75		62	58	56	52	41	29	157703
ES4 02 14	0,75	1		88	81	78	73	57	42	157704
ES4 02 20	1,1	1,5		125	114	105	100	79	60	157705
ES4 02 28	1,5	2		178	154	148	138	113	84	162589
ES4 02 40	2,2	3		267	252	239	222	179	118	A00068

Modello	P2		l/min	0	20	30	40	50	70	Codice
	[kW]	[HP]	m³/h	0	1,2	1,8	2,4	3,0	4,2	
ES4 03 05	0,37	0,5	mca	34	32	30	28	24	13	A00069
ES4 03 08	0,55	0,75		54	51	49	43	38	19	A00070
ES4 03 11	0,75	1		72	68	64	58	49	26	157708
ES4 03 16	1,1	1,5		106	101	95	83	70	33	157709
ES4 03 21	1,5	2		142	135	127	115	100	49	157710
ES4 03 32	2,2	3		208	200	187	165	138	62	157711

Prestazioni

Modello	P2		l/min	0	40	50	70	90	100	Codice
	[kW]	[HP]	m³/h	0	2,4	3,0	4,2	5,4	6,0	
ES4 04 04	0,37	0,5	mca	26	22	21	17	11	7	A00075
ES4 04 06	0,55	0,75		38	35	32	26	18	12	A00076
ES4 04 08	0,75	1		51	46	43	35	24	18	157714
ES4 04 09	0,75	1		59	51	47	37	20	10	A00078
ES4 04 12	1,1	1,5		77	71	68	57	41	31	157715
ES4 04 14	1,1	1,5		93	81	76	58	33	20	A00080
ES4 04 16	1,5	2		102	96	92	77	57	46	157716
ES4 04 24	2,2	3		151	139	132	111	80	62	157717
ES4 04 32	3	4		203	185	175	146	105	80	157718
ES4 04 40	4	5,5		253	227	216	182	131	102	A00084
ES4 04 44	4	5,5		278	260	247	210	159	127	157720

Modello	P2		l/min	0	50	70	90	120	140	Codice
	[kW]	[HP]	m³/h	0	3,0	4,2	5,4	7,2	8,4	
ES4 06 07	0,75	1	mca	42	36	32	28	19	11	157721
ES4 06 10	1,1	1,5		62	53	48	41	29	18	157722
ES4 06 14	1,5	2		90	77	71	63	46	28	157723
ES4 06 20	2,2	3		125	107	97	86	62	40	157724
ES4 06 27	3,0	4		169	145	131	115	84	55	157725
ES4 06 34	4	5,5		208	178	162	143	103	66	A00091
ES4 06 36	4	5,5		221	190	173	154	112	72	157727
ES4 06 49	5,5	7,5		302	257	234	209	151	96	A00093

Modello	P2		l/min	0	80	100	140	180	200	Codice
	[kW]	[HP]	m³/h	0	4,8	6,0	8,4	10,8	12	
ES4 08 04	0,75	1,0	mca	26	24	22	19	15	12	A00094
ES4 08 06	1,1	1,5		39	36	34	29	22	17	157730
ES4 08 08	1,5	2		52	48	46	39	29	24	157731
ES4 08 13	2,2	3		82	75	71	59	40	30	157732
ES4 08 17	3	4		108	98	94	79	58	46	157733
ES4 08 21	4	5,5		132	117	111	93	68	52	A00099
ES4 08 23	4	5,5		148	134	127	108	79	60	157735
ES4 08 32	5,5	7,5		202	182	172	143	105	80	157736

Modello	P2		l/min	0	100	140	180	220	260	Codice
	[kW]	[HP]	m³/h	0	6,0	8,4	10,8	13,2	15,6	
ES4 12 07	1,5	2	mca	45	37	33	28	22	14	157737
ES4 12 10	2,2	3		64	54	48	41	32	20	157738
ES4 12 14	3	4		89	76	67	56	43	28	157739
ES4 12 17	4	5,5		107	90	80	67	51	32	A00105
ES4 12 19	4	5,5		120	102	91	76	58	37	157741
ES4 12 26	5,5	7,5		163	136	120	100	75	48	157742

Modello	P2		l/min	0	140	200	260	320	400	Codice
	[kW]	[HP]	m³/h	0	8,4	12	15,6	19,2	24	
ES4 16 08	2,2	3	mca	51	41	35	29	22	12	157743
ES4 16 11	3	4		70	57	49	41	31	18	157744
ES4 16 13	4	5,5		81	67	58	48	38	22	157745
ES4 16 15	4	5,5		97	79	69	58	46	27	157746
ES4 16 20	5,5	7,5		125	102	89	74	60	37	157747

In neretto modelli normalmente a stock

Curve di prestazione a 2900 rpm

ES4 01

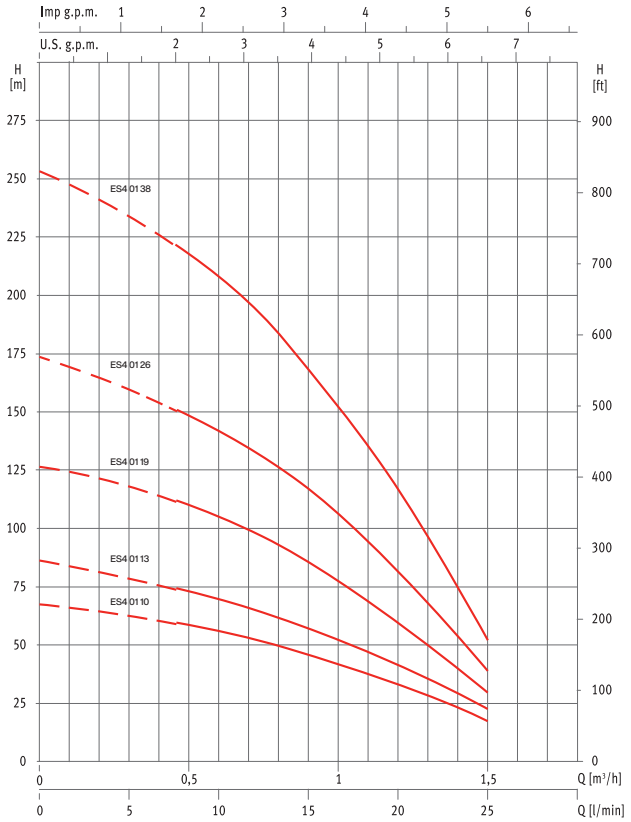

ES4 02

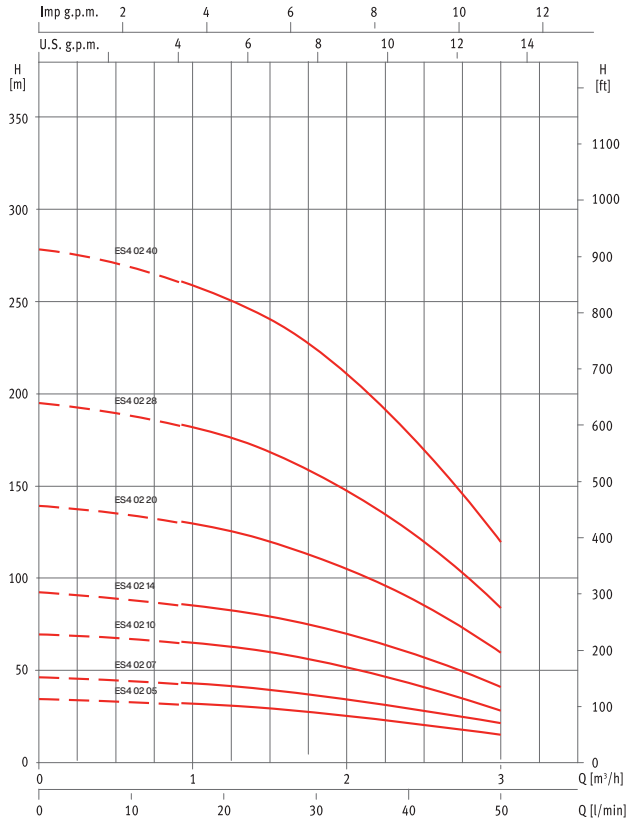

ES4 03

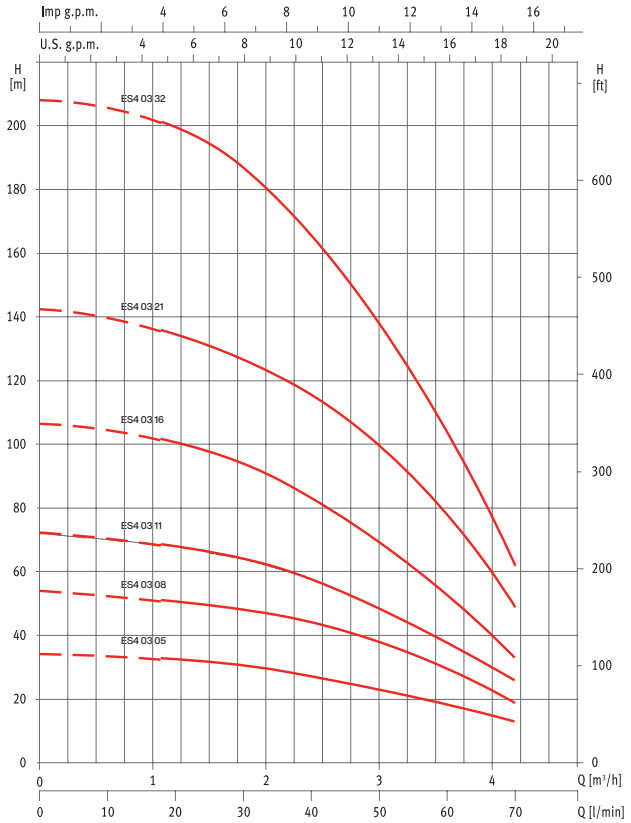

ES4 04

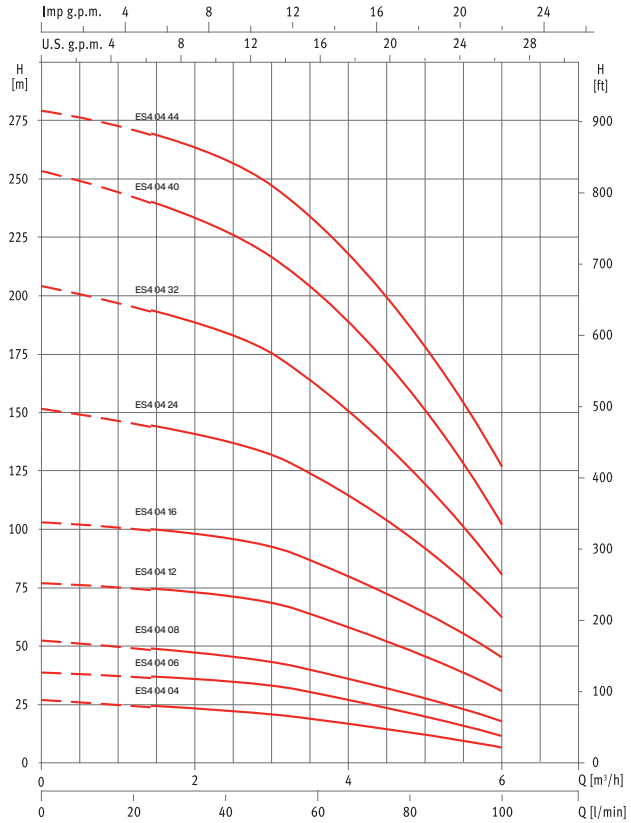

Curve di prestazione a 2900 rpm

ES4 06

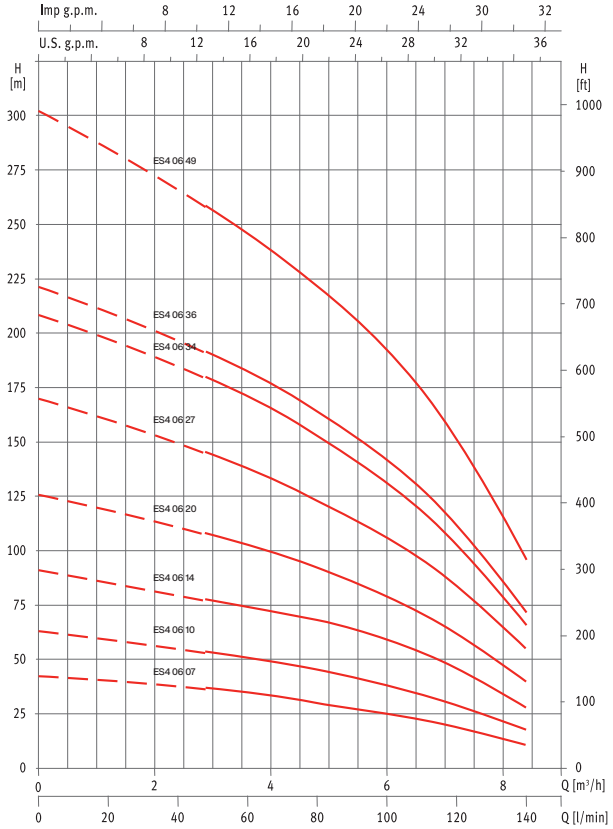

ES4 08

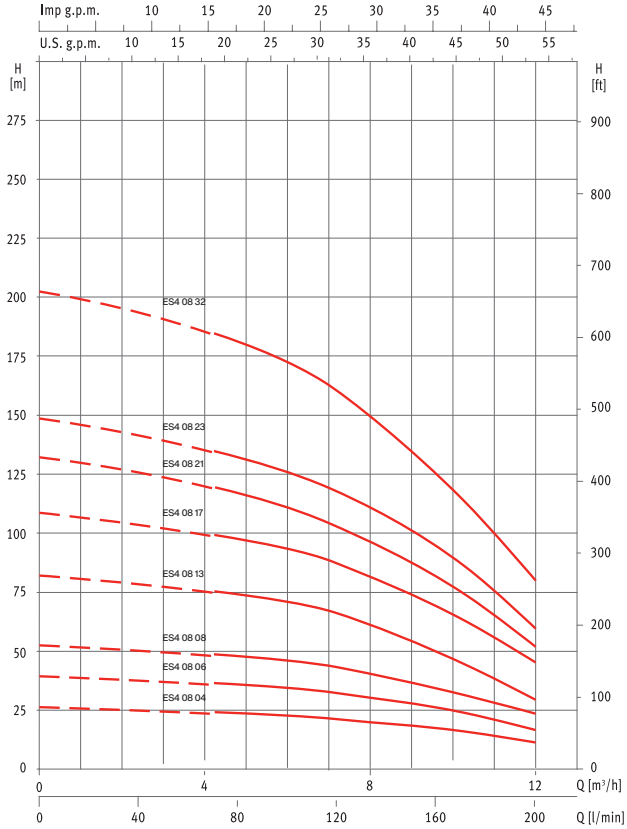

ES4 12

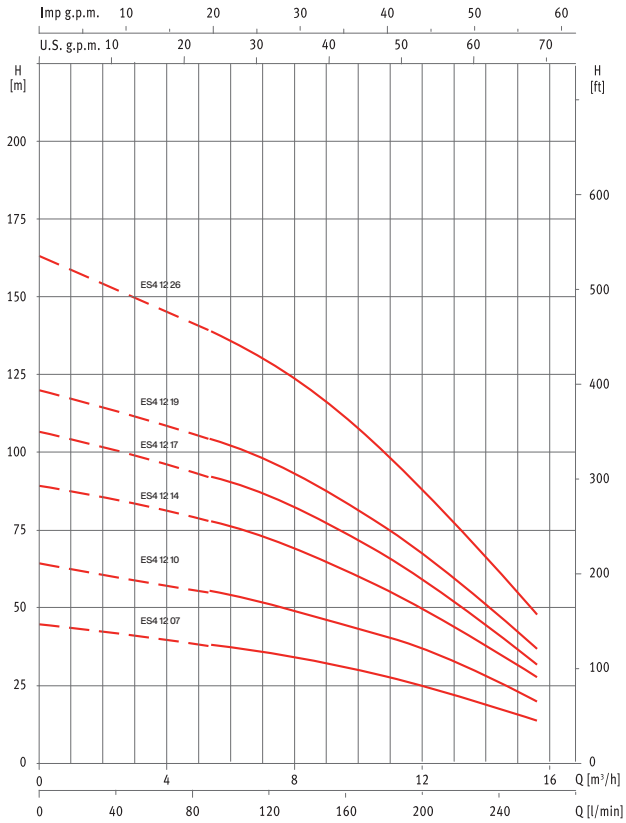

ES4 16

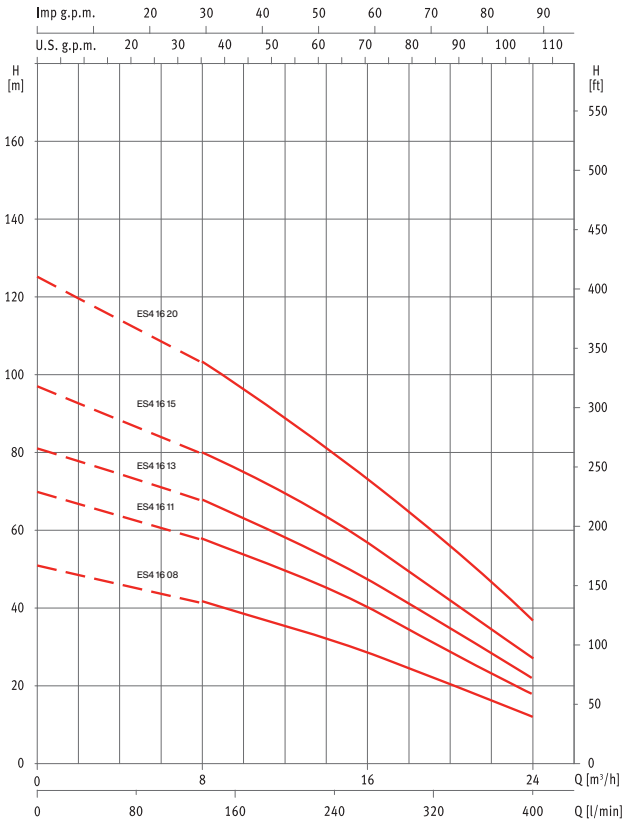

Dimensioni e pesi

ES4 01

Modello	A	B	C	Kg
ES4 01 10	324	98	1 1/4"	3,3
ES4 01 13	377	98	1 1/4"	3,7
ES4 01 19	481	98	1 1/4"	4,7
ES4 01 26	642	98	1 1/4"	5,8
ES4 01 38	864	98	1 1/4"	8,2

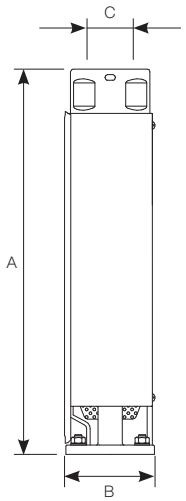

ES4 02

Modello	A	B	C	Kg
ES4 02 05	236	98	1 1/4"	2,5
ES4 02 07	271	98	1 1/4"	2,8
ES4 02 10	349	98	1 1/4"	3,5
ES4 02 14	418	98	1 1/4"	4,8
ES4 02 20	523	98	1 1/4"	5,3
ES4 02 28	702	98	1 1/4"	6,9
ES4 02 40	851	98	1 1/4"	8,1

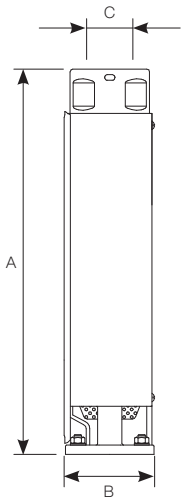

ES4 03

Modello	A	B	C	Kg
ES4 03 05	236	98	1 1/4"	2,5
ES4 03 08	289	98	1 1/4"	2,8
ES4 03 11	342	98	1 1/4"	3,4
ES4 03 16	430	98	1 1/4"	4.2
ES4 03 21	519	98	1 1/4"	5.0
ES4 03 32	749	98	1 1/4"	7.1

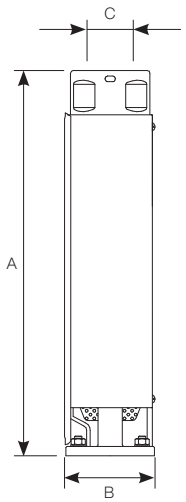

ES4 04

Modello	A	B	C	Kg
ES4 04 04	247	98	1 1/4"	2,4
ES4 04 06	296	98	1 1/4"	2,9
ES4 04 08	345	98	1 1/4"	3,3
ES4 04 12	433	98	1 1/4"	4,1
ES4 04 16	542	98	1 1/4"	5,0
ES4 04 24	777	98	1 1/4"	6,6
ES4 04 32	965	98	1 1/4"	8,7
ES4 04 40	1160	98	1 1/4"	10,4
ES4 04 44	1296	98	1 1/4"	11,2

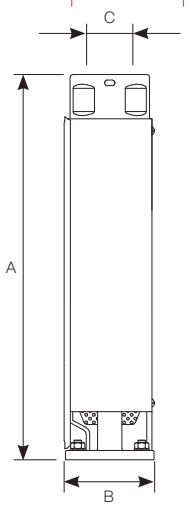

Dimensioni e pesi

ES4 06

Modello	A	B	C	Kg
ES4 06 07	390	98	2"	3.7
ES4 06 10	483	98	2"	4.6
ES4 06 14	607	98	2"	5.7
ES4 06 20	831	98	2"	7.5
ES4 06 27	1048	98	2"	9.6
ES4 06 34	1257	98	2"	11,6
ES4 06 36	1318	98	2"	12.2
ES4 06 49	1802	98	2"	15.9

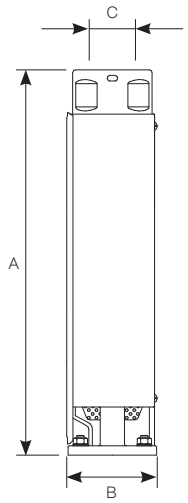

ES4 08

Modello	A	B	C	Kg
ES4 08 04	294	98	2"	2,8
ES4 08 06	356	98	2"	3,4
ES4 08 08	418	98	2"	4,0
ES4 08 13	573	98	2"	5,5
ES4 08 17	697	98	2"	6,6
ES4 08 21	859	98	2"	7,8
ES4 08 23	921	98	2"	8,4
ES4 08 32	1238	98	2"	11,0

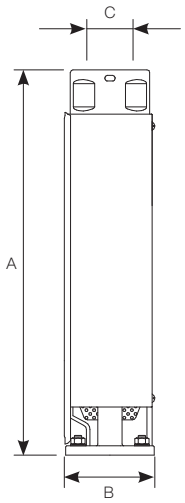

ES4 12

Modello	A	B	C	Kg
ES4 12 07	534	98	2"	5,3
ES4 12 10	690	98	2"	6,7
ES4 12 14	989	98	2"	8,6
ES4 12 17	1092	98	2"	27,6
ES4 12 19	1195	98	2"	11,0
ES4 12 26	1559	98	2"	14,3

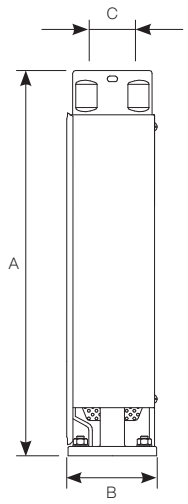

ES4 16

Modello	A	B	C	Kg
ES4 16 08	676	98	2"	6,3
ES4 16 11	880	98	2"	8,1
ES4 16 13	1013	98	2"	9,3
ES4 16 15	1149	98	2"	10,5
ES4 16 20	1489	98	2"	13,5

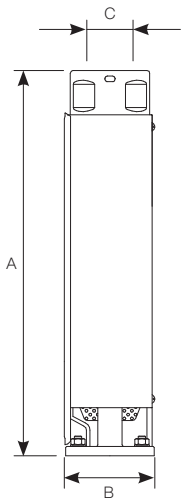

Pompe sommerse per pozzi da 6”

Applicazioni
Estrazione di acqua da pozzi di 6” per irrigazione e pressurizzazione.

Limiti di utilizzo
Temperatura massima del liquido: 30 °C.
Per motori sommersi 4” o 6” NEMA vel.rot. nominale: 3000 rpm.

Dotazioni
Valvola di non ritorno incorporata.

Materiali
Camicia, testata, filtro aspirazione e supporto motore: acciaio inossidabile AISI 304.
Giranti e diffusori: Noryl caricato con fibra di vetro.

Prestazioni delle sole idrauliche

Modello	P2		Tipo Motore	Ø Man	l/min	20	50	100	133	170	200	250	280	Codice
	[kW]	[HP]			m³/h	1,2	3,0	6,0	8,0	10,2	12	15	16,8	
Saturn6 80 5	2,2	3	4”	3”	mca	80	79	71	65	58	45	25	10	A01733
Saturn6 80 6	3	4	4”	3”		98	96	85	80	72	58	32	12	A00053
Saturn6 80 7	3	4	4”	3”		113	110	100	90	80	65	40	14	A00054
Saturn6 80 8	4	5,5	4”	3”		127	123	113	105	90	75	45	17	A01926
Saturn6 80 9	4	5,5	4”	3”		142	138	127	115	100	85	50	20	A00055
Saturn6 80 12	5,5	7,5	6”	3”		193	185	173	158	136	115	63	25	A00049
Saturn6 80 16	7,5	10	6”	3”		256	249	228	206	179	149	85	36	A00050
Saturn6 80 18	9,3	12,5	6”	3”		287	280	258	232	200	170	100	38	A01927
Saturn6 80 21	9,3	12,5	6”	3”		338	323	300	271	237	200	115	45	A01774
Saturn6 80 24	11	15	6”	3”		382	370	341	310	270	224	130	53	A00051
Saturn6 80 28	15	20	6”	3”		447	433	400	363	317	260	150	61	A01928
Saturn6 80 40	18,5	25	6”	3”		640	620	570	515	447	380	220	90	A00052

Modello	P2		Tipo Motore	Ø Man	l/min	20	50	100	133	170	200	250	280	Codice
	[kW]	[HP]			m³/h	1,2	3,0	6,0	8,0	10,2	12	15	16,8	
Saturn6 120 5	3	4	4”	3”	mca	80	78	75	73	67	60	38	12	A01931
Saturn6 120 6	4	5,5	4”	3”		95	92	90	85	78	70	45	15	A00012
Saturn6 120 7	5,5	7,5	6”	3”		110	106	105	100	92	83	52	18	A01932
Saturn6 120 8	5,5	7,5	6”	3”		126	121	119	115	106	96	60	22	A00013
Saturn6 120 9	5,5	7,5	6”	3”		142	139	135	130	120	108	67	27	A00014
Saturn6 120 12	7,5	10	6”	3”		188	182	178	170	158	142	89	33	A00008
Saturn6 120 15	9,3	12,5	6”	3”		235	230	222	215	199	180	110	40	A01933
Saturn6 120 18	11	15	6”	3”		282	277	270	260	240	215	132	48	A01934
Saturn6 120 21	15	20	6”	3”		328	322	311	300	278	250	157	58	A01935
Saturn6 120 24	15	20	6”	3”		376	370	359	344	319	288	180	65	A01936
Saturn6 120 30	18,5	25	6”	3”		471	461	448	430	398	360	220	80	A00009

Prestazioni delle sole idrauliche

Modello	P2		Tipo Motore	Ø Man	l/min	50	100	200	300	400	450	500	600	Codice
	[kW]	[HP]			m³/h	3,0	3,0	12	18	24	27	30	36	
Saturn6 240 2	1,5	2	4"	3"	mca	26,3	25,5	23,5	20	16,5	13	10,5	2	A00018
Saturn6 240 3A	2,2	3	4"	3"		39,5	38,5	35	30	25	20	16	3	A00022
Saturn6 240 3	3	4	4"	3"		44	42	40	36	30	23	20	12	A01939
Saturn6 240 4	4	5,5	4"	3"		61	59	55	50	40	35	30	15	A00023
Saturn6 240 6	5,5	7,5	6"	3"		91	88	81	75	60	52	43	22	A00025
Saturn6 240 8	7,5	10	6"	3"		121	117	107	97	80	70	60	30	A00027
Saturn6 240 10	9,3	12,5	6"	3"		150	145	135	120	100	88	76	40	A00028
Saturn6 240 12	11	15	6"	3"		180	174	160	144	120	108	90	47	A00015
Saturn6 240 14	15	20	6"	3"		208	201	188	164	140	123	103	54	A00016
Saturn6 240 16	15	20	6"	3"		239	231	216	195	160	140	119	60	A00017
Saturn6 240 20	18,5	25	6"	3"		298	287	270	240	200	175	147	78	A00020
Saturn6 240 24	22	30	6"	3"		358	345	322	290	240	210	178	95	A00021

Modello	P2		Tipo Motore	Ø Man	l/min	50	150	300	450	550	650	750	800	Codice
	[kW]	[HP]			m³/h	3,0	9,0	18	27	33	39	45	48	
Saturn6 360 2	3	4	4"	3"	mca	30	29,5	29	25	20	17	11	8	A00032
Saturn6 360 3	4	5,5	4"	3"		48	47	43	38	32	26	17	10	A01781
Saturn6 360 4	5,5	7,5	6"	3"		62	60,5	56	50	43	36	22	15	A00034
Saturn6 360 5	7,5	10	6"	3"		80	78	70	62	55	46	29	20	A00036
Saturn6 360 6	9,3	12,5	6"	3"		95	92	84	75	66	54	34	23	A00037
Saturn6 360 8	11	15	6"	3"		126	122	113	100	88	70	45	29	A00038
Saturn6 360 9	15	20	6"	3"		141	137	129	112	100	80	50	33	A00039
Saturn6 360 10	15	20	6"	3"		158	153	142	125	110	88	56	37	A00029
Saturn6 360 13	18,5	25	6"	3"		205	200	186	163	141	112	72	46	A00030
Saturn6 360 16	22	30	6"	3"		252	246	229	200	174	138	89	57	A01944
Saturn6 360 19	26	35	6"	3"		299	292	271	238	206	164	105	68	A01945
Saturn6 360 22	30	40	6"	3"		347	338	314	275	239	189	122	79	A01946

Modello	P2		Tipo Motore	Ø Man	l/min	100	300	500	700	833	900	1050		Codice
	[kW]	[HP]			m³/h	6,0	18	30	42	50	54	63	66	
Saturn6 480 2A	2,2	3	4"	3"	mca	20	17,8	14,3	10	7	5	1		A00042
Saturn6 480 4	7,5	10	6"	3"		50	47	42	36	27	22	12	9	A00044
Saturn6 480 6	9,2	12,5	6"	3"		77	71	64	50	40	35	19	13	A00046
Saturn6 480 8	15	20	6"	3"		102	95	85	68	53	45	23	16	A01949
Saturn6 480 9	15	20	6"	3"		115	107	95	77	60	51	27	18	A00047
Saturn6 480 12	22	30	6"	3"		152	143	127	102	81	69	37	25	A01950
Saturn6 480 14	26	30	6"	3"		179	165	142	118	93	78	42	28	A01951
Saturn6 480 17	26	35	6"	3"		218	201	173	143	114	97	50	34	A01952
Saturn6 480 19	30	40	6"	3"		243	224	193	160	127	108	56	38	A01724

Curve di prestazione a 2900 rpm

Saturn6 80

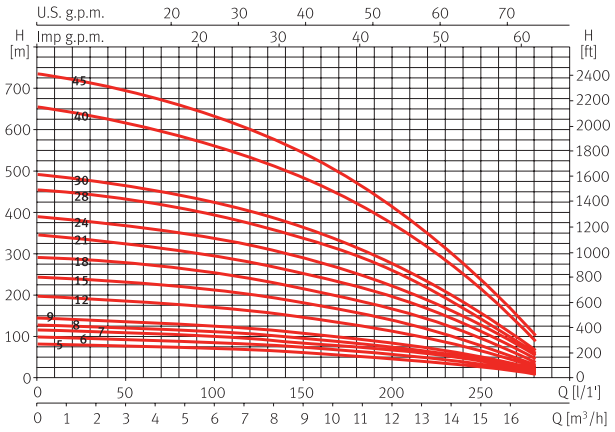

Saturn6 120

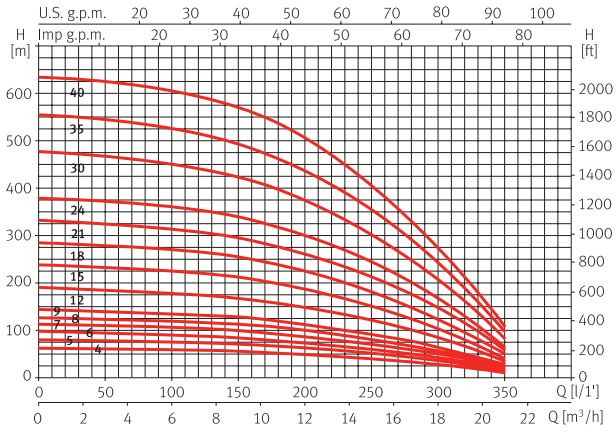

Saturn6 240

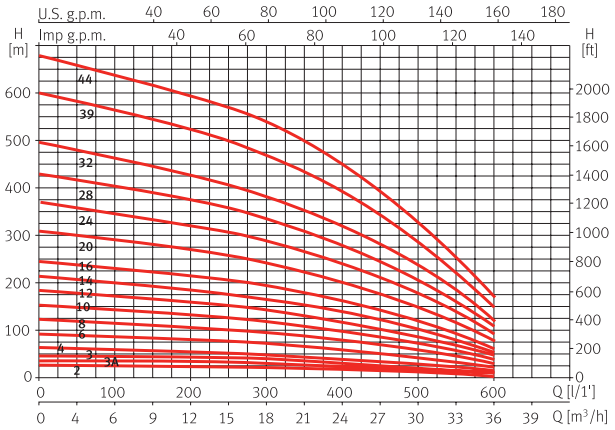

Saturn6 360

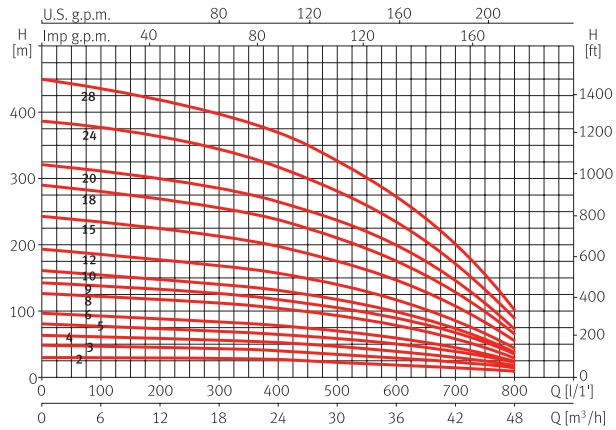

Saturn6 480

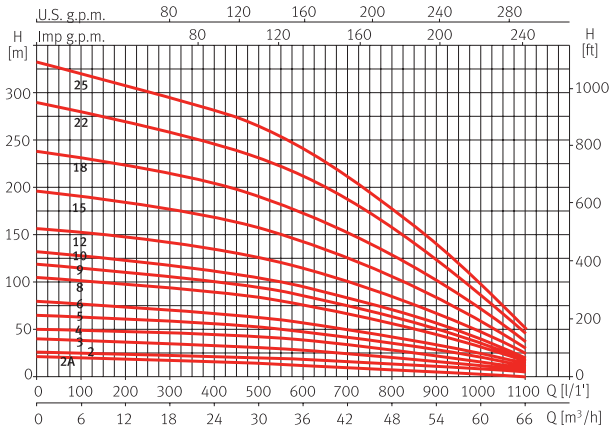

Dimensioni e pesi

Modello	A	B	C	Kg
Saturn6 80 5	478	135	3"	8,5
Saturn6 80 6	511	135	3"	9
Saturn6 80 7	549	135	3"	9,5
Saturn6 80 8	587	135	3"	10
Saturn6 80 9	625	135	3"	11
Saturn6 80 12	738	135	3"	13,5
Saturn6 80 16	852	135	3"	15
Saturn6 80 18	966	135	3"	17
Saturn6 80 21	1079	135	3"	19,5
Saturn6 80 24	1193	135	3"	21
Saturn6 80 28	1397	135	3"	23,5
Saturn6 80 30	1604	135	3"	28
Saturn6 80 40	1984	135	3"	33
Saturn6 80 48	2174	135	3"	37
Saturn6 120 5	435	135	3"	8,5
Saturn6 120 6	478	135	3"	9
Saturn6 120 7	511	135	3"	9,5
Saturn6 120 8	549	135	3"	10
Saturn6 120 9	587	135	3"	11
Saturn6 120 12	625	135	3"	13,5
Saturn6 120 15	738	135	3"	15
Saturn6 120 18	852	135	3"	17
Saturn6 120 21	966	135	3"	19
Saturn6 120 24	1079	135	3"	21
Saturn6 120 30	1193	135	3"	25
Saturn6 120 35				
Saturn6 120 40	1474	135	3"	35
Saturn6 240 2	1794	135	3"	7,5
Saturn6 240 3A	1984	135	3"	8
Saturn6 240 3	397	135	3"	8
Saturn6 240 4	454	135	3"	9

Modello	A	B	C	Kg
Saturn6 240 6	454	135	3"	10,5
Saturn6 240 8	738	135	3"	13
Saturn6 240 10	852	135	3"	14,5
Saturn6 240 12	966	135	3"	16
Saturn6 240 14	1079	135	3"	17,5
Saturn6 240 16	1193	135	3"	19
Saturn6 240 20	1474	135	3"	24
Saturn6 240 24	1700	135	3"	27,5
Saturn6 240 28	2060	135	3"	34
Saturn6 240 32	2288	135	3"	38
Saturn6 240 40	2791	135	3"	45
Saturn6 240 46	3076	135	3"	51
Saturn6 360 2	403	135	3"	6,5
Saturn6 360 3	463	135	3"	7,5
Saturn6 360 4	522	135	3"	8,5
Saturn6 360 5	582	135	3"	9,5
Saturn6 360 6	642	135	3"	10,5
Saturn6 360 8	762	135	3"	12
Saturn6 360 9	822	135	3"	13
Saturn6 360 10	882	135	3"	14
Saturn6 360 13	1002	135	3"	16
Saturn6 360 16	1182	135	3"	19
Saturn6 360 19	1414	135	3"	22
Saturn6 360 22	1534	135	3"	25
Saturn6 360 27	1904	135	3"	30
Saturn6 360 32	2144	135	3"	35
Saturn6 480 2A	403	135	3"	6,5
Saturn6 480 2	403	135	3"	6,5
Saturn6 480 3	463	135	3"	7,5
Saturn6 480 4	522	135	3"	8,5
Saturn6 480 5	582	135	3"	9,5

Modello	A	B	C	Kg
Saturn6 480 6	642	135	3"	10,5
Saturn6 480 8	762	135	3"	12
Saturn6 480 9	822	135	3"	13
Saturn6 480 12	1002	135	3"	16
Saturn6 480 14	1102	135	3"	18
Saturn6 480 17	1182	135	3"	19
Saturn6 480 19	1414	135	3"	22
Saturn6 480 24	1784	135	3"	28
Saturn6 480 28	1964	135	3"	32

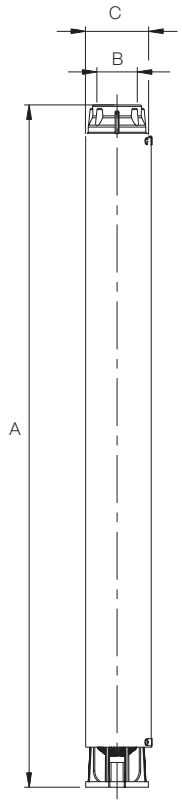

Motori sommersi 4” in bagno d’olio

Applicazioni
Motori in bagno d’olio bianco minerale atossico approvato FDA adatti al montaggio con idrauliche sommerse da 4” e 6” con connessione a norma 4” NEMA standard.
Conettore cavo estraibile.

Materiali
Camicia esterna e fondello in AISI 304.
Supporto superiore in ghisa nichelata protetto da un coperchio in acciaio inossidabile.
Albero in materiale al carbonio nella zona rotore con parte esterna a contatto con l’acqua in Aisi 304 (DUPLEX per i motori da 4kW in su)
Cavo in materiale omologato per utilizzo con acqua potabile.

Limiti di utilizzo
Montaggio verticale od orizzontale incapsulato.
Temperatura acqua massima: 35°C.
Numero massimo di avviamenti per ora: 30.
Profondità massima di immersione: 200 metri.

Caratteristiche tecniche

Modello		P2 [kW]	P2 [HP]	η %	µF	Cos φ	In [A]	I_{arr} [A]	Thrust load [N]	Cavo Nc x sec. (mm²)	Cavo L [m]	Codice
O4 050 M	230 V Monofásico	0,37	0,5	51	20	0,87	3,6	12	2000	4 x 1,5	1,7	189187
O4 075 M		0,55	0,75	56	25	0,88	4,7	16,5	2000	4 x 1,5	1,7	189188
O4 100 M		0,75	1	62	35	0,9	5,9	18,9	2000	4 x 1,5	1,7	189189
O4 150 M		1,1	1,5	65	40	0,91	8,3	26,2	2000	4 x 1,5	1,7	189190
O4 200 M		1,5	2	66	60	0,93	10,7	35	2000	4 x 1,5	1,7	189192
O4 300 M		2,2	3	67	80	0,93	15,2	47	2000	4 x 1,5	1,7	189191
O4 050	400 V Trifásico	0,37	0,5	55	-	0,54	1,8	5,8	2000	4 x 1,5	1,7	189204
O4 075		0,55	0,75	58	-	0,65	2	8	2000	4 x 1,5	1,7	189205
O4 100		0,75	1	61	-	0,77	2,5	9,4	2000	4 x 1,5	1,7	189206
O4 150		1,1	1,5	68	-	0,69	3,4	15,5	2000	4 x 1,5	1,7	189209
O4 200		1,5	2	72	-	0,63	4,8	18	2000	4 x 1,5	1,7	189210
O4 300		2,2	3	74	-	0,69	6,1	34,2	2000	4 x 1,5	1,7	189203
O4 400		3	4	77	-	0,84	7,1	39,5	3000	4 x 2	2,7	189211
O4 550		4	5,5	78	-	0,83	9,2	49,5	5000	4 x 2	2,7	189212
O4 750		5,5	7,5	79	-	0,86	11,7	64	5000	4 x 2	2,7	189213
O4 1000		7,5	10	81	-	0,81	16,4	88	5000	4 x 2	2,7	189214

Accessori

Cavo con connettore	Codice
Lunghezza 1,7 m	A00793
Lunghezza 2,7 m	A01955

Altre lunghezze realizzabili su richiesta

Modello	Potenza [kW]	Potenza [HP]	Lunghezza massima del cavo in metri	Sezione del cavo in mm² 4 x 1,5	4 x 2,5	4 x 4	4 x 6	4 x 10
O4 050 M	0,37	0,5		120	200	320	480	810
O4 075 M	0,55	0,75		80	130	220	320	550
O4 100 M	0,75	1		60	100	170	250	430
O4 150 M	1,1	1,5		40	70	120	180	300
O4 200 M	1,5	2		30	60	90	130	230
O4 300 M	2,2	3		20	40	60	90	150
O4 050	0,37	0,5		810	1350	2160	3240	5500
O4 075	0,55	0,75		550	920	1480	2230	3780
O4 100	0,75	1		410	680	1090	1640	2780
O4 150	1,1	1,5		300	500	810	1210	2060
O4 200	1,5	2		220	370	590	880	1500
O4 300	2,2	3		150	250	400	600	1030
O4 400	3	4		110	190	310	460	790
O4 550	4	5,5		80	140	230	340	590
O4 750	5,5	7,5		60	110	170	260	440
O4 1000	7,5	10		32	53	90	130	210

Dimensiones y pesi

Modello	A mm 400V/230V	B mm	Kg
O4 050	311	94	6,5
O4 075	331	94	7,2
O4 100	356	94	8,5
O4 150	371 / 386	94	9,4 / 10,2
O4 200	386 / 436	94	10,2 / 11,7
O4 300	436 / 481	94	11,7 / 14,9
O4 400	505	94	15
O4 550	610	94	20
O4 750	699	94	24,5
O4 1000	799	94	29

Motori sommersi 6” in bagno d’olio

Applicazioni
Per il montaggio con pompe sommerse da 6”, dotate di sistema di collegamento secondo le norme Nema. Asincrono, due poli. Protezione IP 68. Isolamento classe F. Servizio continuo.

Materiali
Carcassa esterna d’acciaio inossidabile AISI 304.
Estremità albero d’acciaio inossidabile AISI 304.
Cuscinetti assiali a sfere lubrificati.
Supporto superiore in ghisa verniciata doppio strato.
Protezione supporto inferiore in PPO
Lubrificante atossico con approvazione FDA

Limiti di utilizzo
Temperatura esercizio massima: 30°C
Numero massimo di avviamenti per ora: 20.
Profondità massima immersione: 350 m.
Tolleranza tensione: da +6% a - 10%.
Montaggio verticale.

Caratteristiche tecniche

Modello		P2 [kW]	P2 [HP]	η %	I [A]	I_{start} [A]	Car. assiale [N]	Cavo Nc x sec. (mm²)	Cavo L [m]	Codice
O6 550	400V Avv. Diretto	4	5,5	74	9,1	47	10000	4 x 4	3	A00187
O6 750		5,5	7,5	74	12,8	66	10000	4 x 4	3	A00188
O6 1000		7,5	10	78	16,8	81	10000	4 x 4	3	A00132
O6 1250		9,2	12,5	81	21,2	98	10000	4 x 4	3	A01761
O6 1500		11	15	85	22,9	123	10000	4 x 4	3	A00186
O6 2000		15	20	82	30,7	158	10000	4 x 4	3	A00133
O6 2500		18,5	25	84	38	231	20000	4 x 8	4	A01956
O6 3000		22	30	84	45,5	258	20000	4 x 8	4	A01856
O6 4000		30	40	85	61,5	348	20000	4 x 8	4	A01957
O6 550 SD	400 Avv. ΔY	4	5,5	74	9,1	47	10000	4 x 4	3	A01722
O6 750 SD		5,5	7,5	74	12,8	68	10000	4 x 4	3	A01958
O6 1000 SD		7,5	10	78	16,8	81	10000	4 x 4	3	A01959
O6 1250 SD		9,2	12,5	81	21,2	98	10000	4 x 4	3	A01960
O6 1500 SD		11	15	85	22,9	123	10000	4 x 4	3	A01961
O6 2000 SD		15	20	82	30,7	158	10000	4 x 4	3	A01962
O6 2500 SD		18,5	25	84	38	231	20000	4 x 8	4	A01963
O6 3000 SD		22	30	84	45,5	258	20000	4 x 8	4	A01964
O6 4000 SD		30	40	85	61,5	348	20000	4 x 8	4	A01794

Modello	Potenza [kW]	Potenza [HP]	Lunghezza massima del cavo in metri	Sezione del cavo in mm² 4 x 1,5	4 x 2,5	4 x 4	4 x 6	4 x 10	4 x 16	4 x 25
O6 550	4	5,5		85	140	225	335			
O6 750	5,5	7,5		65	110	175	260			
O6 1000	7,5	10		45	80	125	190	320		
O6 1250	9,2	12,5			65	105	160	265		
O6 1500	11	15			55	85	130	220	355	
O6 2000	15	20				65	100	170	270	
O6 2500	18,5	25					85	140	225	350
O6 3000	22	30					70	115	185	285
O6 4000	30	40						85	135	215

* Avviamento Diretto

Dimensioni e pesi

Modello	A	B	Kg
06 550	595	144	34
O6 750	625	144	41
O6 1000	660	144	46
O6 1250	700	144	48
O6 1500	765	144	52
O6 2000	820	144	58
O6 2500	883	144	64
O6 3000	953	144	71
O6 4000	1098	144	87

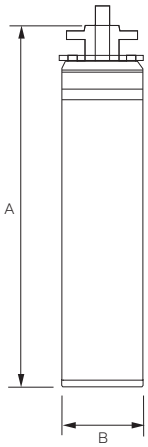

ESPA
Se l’acqua potesse parlare...
chiederebbe ESPA.
Oltre 60 anni dedicati alla creazione di soluzioni idriche affidabili, efficienti e durature. Siamo specializzati nella progettazione, produzione e distribuzione di pompe, sistemi e apparecchiature per la gestione dell’acqua.

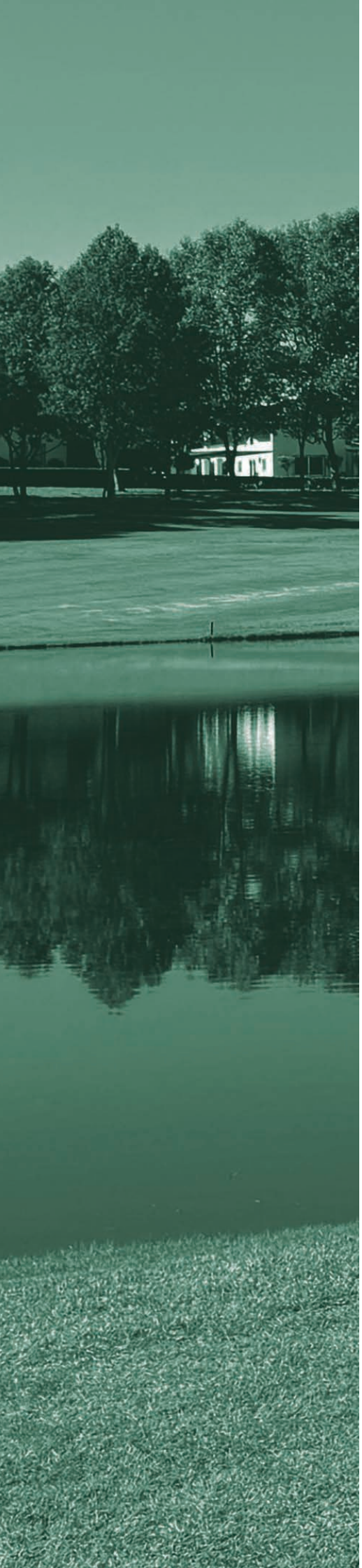

ESPA

Fornitura

Irrigazione

Distribuzione efficiente dell’acqua

Approvvigionamento idrico costante, che garantisce una copertura uniforme e il massimo sfruttamento delle risorse idriche.

Prisma 15/25 **Fornitura irrigazione** | Superficie orizzontali

Pompe multicellulari

Applicazioni
Per acque pulite in applicazioni domestiche, irrigazione e pressurizzazione.

Materiali
Corpo pompa e giranti in acciaio inossidabile AISI 304.
Aspirazione e mandata in ghisa.
Diffusori in Noryl caricato in fibra di vetro.
Asse motore in acciaio inossidabile AISI 420.
Tenuta meccanica in grafite e steatite.

Motore
Asincrono, due poli.
Isolamento classe F.
Protezione IP X5.
Servizio continuo.
Versione monofase con protettore termico incorporato.

Limiti di utilizzo
Temperatura massima del liquido: 40 °C.

Prisma 15/25

Giranti in acciaio inossidabile

Giranti inox | Manutenzione semplificata | Silenziosa | Best seller

Tabella di prestazioni idrauliche

Modello	I [A]			P1 [kW]		P2		c	l/min	10	20	30	35	40	50	60	65	Codice	
	1~ 230 V	3~ 230 V	3~ 400 V	1~ 230 V	3~ 400 V	[kW]	[HP]	[µF]	m³/h	0,6	1,2	1,8	2,1	2,4	3,0	3,6	3,9	1~230 V (modello M)	3~400 V (modello T)
Prisma 15 3	2,74	2,1	1,21	0,61	0,61	0,37	0,5	12	mca	32	30	26	24	22	17	10,5	7	97141	97138
Prisma 15 4	3,53	2,3	1,3	0,79	0,7	0,55	0,75	12		43	39	35	32	27	21,5	14	9	97150	97148
Prisma 15 5	4,13	3,3	1,9	0,95	0,95	0,70	0,9	12		51	47	42	38	34	25	17	12	97159	97157

Modello	I [A]			P1 [kW]		P2		c	l/min	15	30	45	60	75	90	105	120	Codice	
	1~ 230 V	3~ 230 V	3~ 400 V	1~ 230 V	3~ 400 V	[kW]	[HP]	[µF]	m³/h	0,9	1,8	2,7	3,6	4,5	5,4	6,3	7,2	1~230 V (modello M)	3~400 V (modello T)
Prisma 25 3	5,5	3,5	2	1,2	1	0,75	1	16	mca	33	32	30,5	28	26	22	17	12	97178	97175
Prisma 25 4	6,8	4,3	2,5	1,5	1,4	0,92	1,25	16		43	42	40	37	33	28	22	15	97188	97185
Prisma 25 5	7,4	5,2	3	1,7	1,7	1,1	1,5	25		56	55	52,5	48	43	37	29	20	97196	97194

Prisma 15/25 **Fornitura irrigazione** | Superficie orizzontali

Curve di prestazione a 2900 rpm

Prisma 15

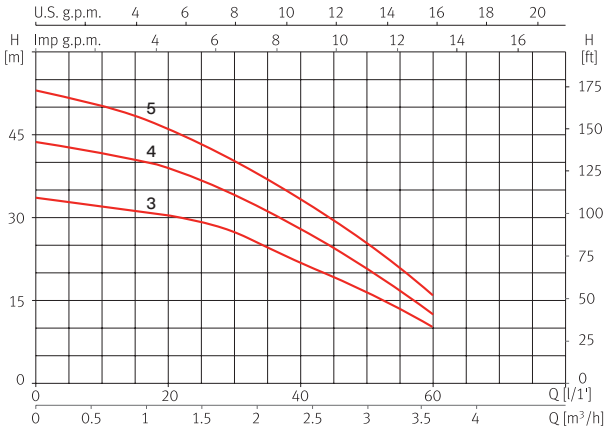

Prisma 25

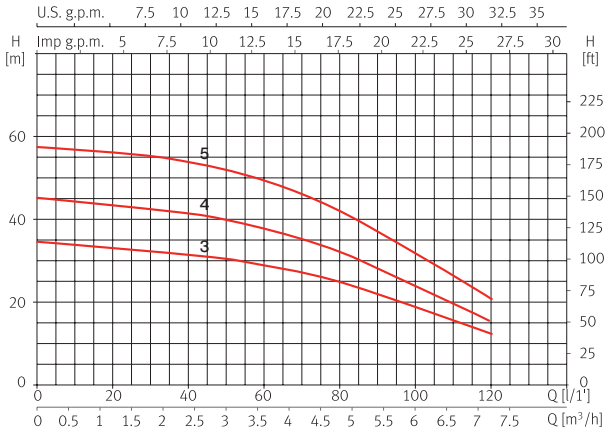

Dimensioni e pesi

Prisma 15

Modello	A	B	C	D	E	F	G	H	I	J	Kg
Prisma 15 3	187	237	202	110	74	162	121	102	1"	1"	9,2
Prisma 15 4	211	261	202	110	74	162	121	102	1"	1"	10
Prisma 15 5	235	285	202	110	74	162	121	102	1"	1"	11

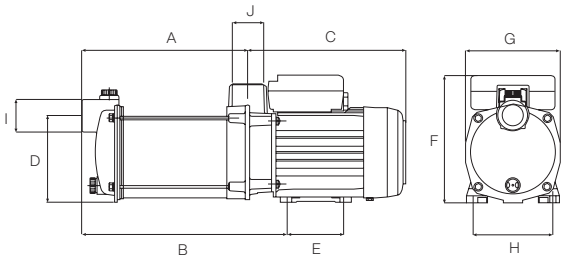

Prisma 25

Modello	A	B	C	D	E	F	G	H	I	J	L	M	Kg
Prisma 25 3	202	127	252,5	82	75	109,5	218	59	138	8	1"	1"	13,5
Prisma 25 4	228,5	127	279	82	75	109,5	218	59	138	8	1"	1"	14,6
Prisma 25 5	255	127	328	82	75	109,5	240,5	59	138	8	1"	1"	17,2

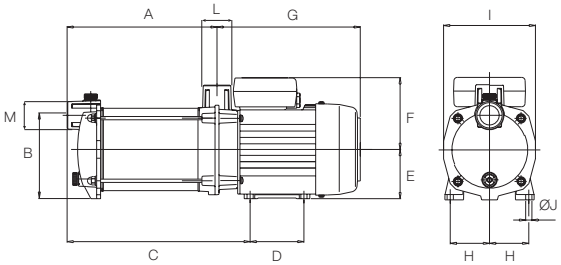

Prisma 35/45 **Fornitura irrigazione** | Superficie orizzontali

Pompe multicellulari

Applicazioni
Per acque pulite in applicazioni domestiche, irrigazione e pressurizzazione.

Motore
Asincrono, due poli.
Isolamento classe F.
Protezione IP X5.
Servizio continuo.
Versione monofase con protettore termico incorporato.

Materiali
Corpo pompa e giranti in acciaio inossidabile AISI 304.
Aspirazione e mandata in ghisa.
Diffusori in Noryl caricato in fibra di vetro.
Asse motore in acciaio inossidabile AISI 420.
Tenuta meccanica in grafite e steatite.

Limiti di utilizzo
Temperatura massima del liquido: 40 °C.

Giranti in acciaio inossidabile

Giranti inox | Manutenzione semplificata | Silenziosa | Best seller

Tabella di prestazioni idrauliche

Modello	I [A]			P1 [kW]		P2		c	l/min	20	40	60	80	100	120	140	150	Codice	
	1~ 230 V	3~ 230 V	3~ 400 V	1~ 230 V	3~ 400 V	[kW]	[HP]	[µF]	m³/h	1,2	2,4	3,6	4,8	6,0	7,2	8,4	9,0	1~230 V (modello M)	3~400 V (modello T)
Prisma 35 3	6,7	4,5	2,6	1,5	1,4	0,8	1	25	mca	41	39	36	34	31	27	22	18	129343	129346
Prisma 35 4	8,4	5,3	3,1	1,8	1,8	1,1	1,5	25		54	51	48	44	39	33	27	23	129344	129347
Prisma 35 5	10,2	6,9	4	2,3	2,2	1,5	2	30		68	64	60	55	49	41	34	30	129345	129348
Prisma 35 6	-	8,3	4,8	-	2,7	2,2	3	-		81	78	74	67	60	52	42	37	-	129349

Modello	I [A]			P1 [kW]		P2		c	l/min	25	50	75	100	125	150	200	250	Codice	
	1~ 230 V	3~ 230 V	3~ 400 V	1~ 230 V	3~ 400 V	[kW]	[HP]	[µF]	m³/h	1,5	3,0	4,5	6,0	7,5	9,0	12	15	1~230 V (modello M)	3~400 V (modello T)
Prisma 45 3	7,9	5,2	3	1,8	1,7	1,1	1,5	25	mca	37	36	35	33	30	27	18	8	132082	132084
Prisma 45 4	10	6,9	4	2,2	2,2	1,5	2	30		48	47	45	42	39	36	24	11	132083	132085
Prisma 45 5	-	8,6	5	-	2,8	2	3	-		61	59	56	54	50	45	31	15	-	132086

Prisma 35/45 **Fornitura irrigazione** | Superficie orizzontali

Curve di prestazione a 2900 rpm

Prisma 35

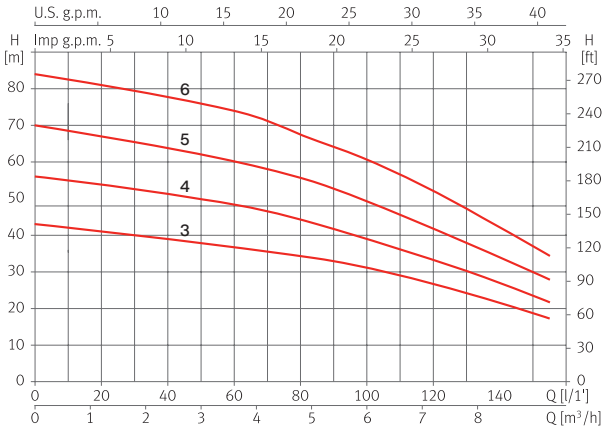

Prisma 45

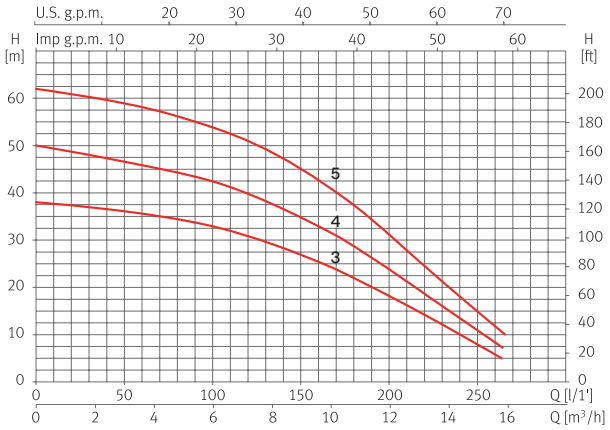

Dimensioni e pesi

Prisma 35

Modello	A	B	C	D	E	F	G	H	I	J	K	Kg
Prisma 35 3	221,1	187,3	1¼"	147	1¼"	281,5	158	125,3	90	60	12	18,5/18,2
Prisma 35 4	246,6	211,8	1¼"	147	1¼"	281,5	158	125,3	90	60	12	20,5/18,6
Prisma 35 5	271,1	236,3	1¼"	147	1¼"	281,5	158	125,3	90	60	12	23,5/20,6
Prisma 35 6	295,6	260,8	1¼"	147	1¼"	281,5	158	125,3	90	60	12	23,7

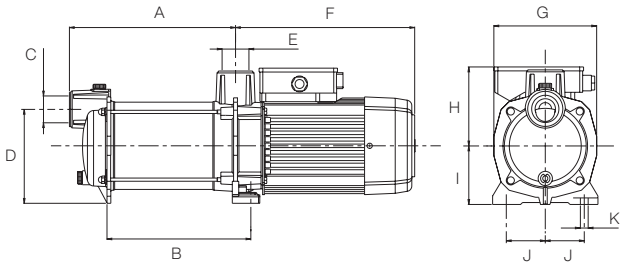

Prisma 45

Modello	A	B	C	D	E	F	G	H	I	J	K	Kg
Prisma 45 3	245,9	211,6	1½"	147	1¼"	281,5	158	125,3	90	60	12	22,6/18,6
Prisma 45 4	276,6	242,3	1½"	147	1¼"	281,5	158	125,3	90	60	12	23,7/21,2
Prisma 45 5	307,3	273	1½"	147	1¼"	281,5	158	125,3	90	60	12	25,3

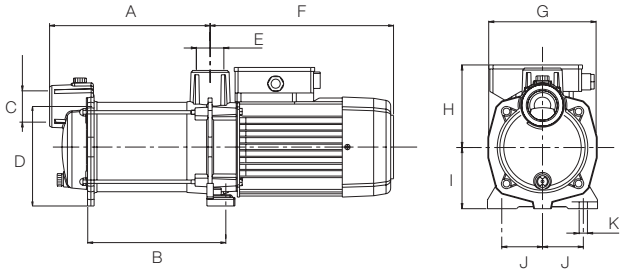

Aspri 15/25 **Fornitura irrigazione** | Superficie orizzontali

Pompe multicellulari autoadescanti

Applicazioni
Per acque pulite in applicazioni domestiche, irrigazione e pressurizzazione.

Materiali
Corpo pompa e giranti in acciaio inossidabile AISI 304.
Aspirazione e mandata in ghisa.
Diffusori in Noryl caricato in fibra di vetro.
Albero motore in acciaio inossidabile AISI 420.
Tenuta meccanica in grafite e allumina.
Guarnizioni di tenuta in NBR.
Valvola di autoadescamento interna insensibile alle piccole impurità.

Motore
Asincrono, due poli.
Isolamento classe F.
Protezione IP X5.
Servizio continuo.
Protezione termica inclusa.

Limiti di utilizzo
Temperatura massima del liquido pompato: 40 °C.

Giranti in acciaio inossidabile

Giranti inox | Alto rendimento | Manutenzione semplificata | Silenziosa | Best seller

Tabella di prestazioni idrauliche

Modello	I [A]			P1 [kW]		P2		c	l/min	5	10	20	30	35	40	50	60	Codice	
	1~ 230 V	3~ 230 V	3~ 400 V	1~ 230 V	3~ 400 V	[kW]	[HP]	[µF]	m³/h	0,3	0,6	1,2	1,8	2,1	2,4	3,0	3,6	1~230 V (modello M)	3~400 V (modello T)
Aspri 15 3	2,74	2,1	1,21	0,61	0,61	0,37	0,5	12	mca	33	32	30	26	24	22	17		96415	96412
Aspri 15 4	3,53	2,3	1,3	0,7	0,7	0,55	0,75	12		44	43	39	35	32	27	21,5		96423	96421
Aspri 15 5	4,13	3,3	1,9	0,95	0,95	0,75	1,0	12		53	51	47	42	38	34	25	17	96432	96430

Modello	I [A]			P1 [kW]		P2		c	l/min	17	33	50	67	83	100	113	120	1~230 V (modello M)	3~400 V (modello T)
	1~ 230 V	3~ 230 V	3~ 400 V	1~ 230 V	3~ 400 V	[kW]	[HP]	[µF]	m³/h	1,0	2,0	3,0	4,0	5,0	6,0	6,8	7,2	Codice	Codice
Aspri 25 3	5,5	3,5	2	1,2	1	0,75	1	16	mca	33	32	31	28,5	23,8	18	13,5	12	96450	-
Aspri 25 4	6,8	4,3	2,5	1,5	1,4	0,92	1,25	16		43,5	42,2	40,2	36	30,2	23,8	17,8	15	96458	96455
Aspri 25 5	7,4	5,2	3	1,7	1,7	1,1	1,5	25		55,8	54,2	51,8	46,2	40	31,7	24	20	96466	96464

Curve di prestazione a 2900 rpm

Aspri 15

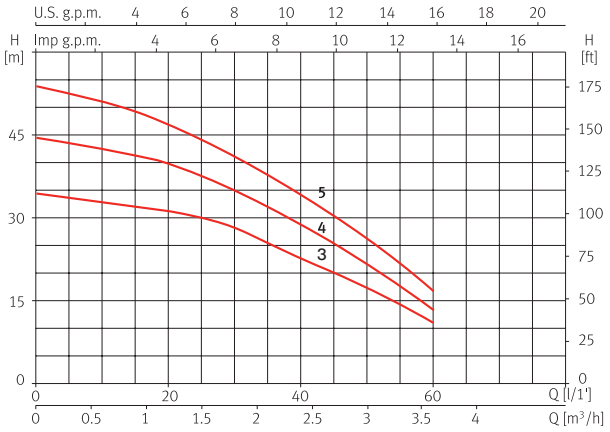

Aspri 25

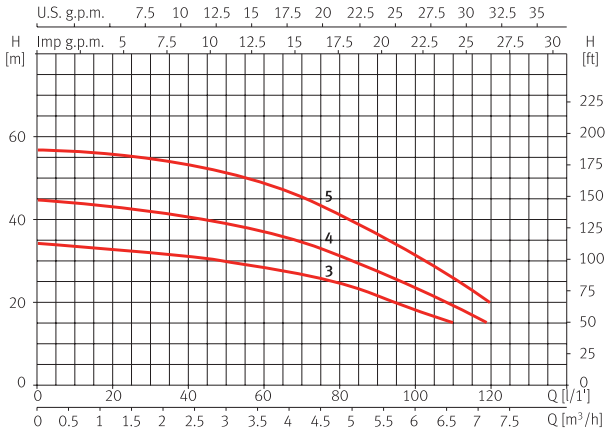

Dimensioni e pesi

Aspri 15

Modello	A	B	C	D	E	F	G	H	I	J	Kg
Aspri 15 3	187	237	202	110	74	162	121	102	1"	1"	9,2
Aspri 15 4	211	261	202	110	74	162	121	102	1"	1"	10
Aspri 15 5	235	285	202	110	74	162	121	102	1"	1"	11

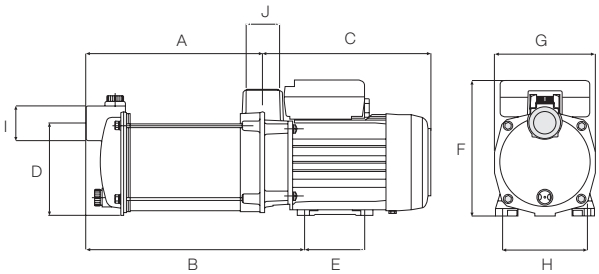

Aspri 25

Modello	A	B	C	D	E	F	G	H	I	J	Kg
Aspri 25 3	202	127	252	82	75	109,5	218	59	138	8	12,3
Aspri 25 4	229	127	279	82	75	109,5	218	59	138	8	13,4
Aspri 25 5	255	127	328	82	75	109,5	241	59	138	8	19

Aspri 25 3/4

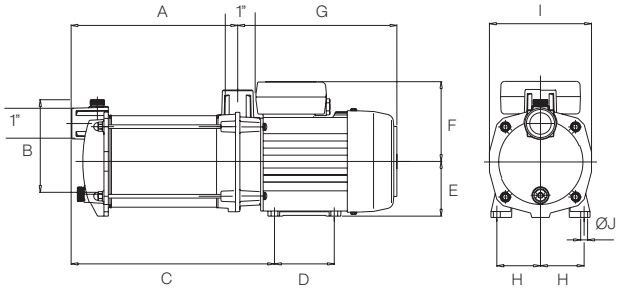

Aspri 25 5

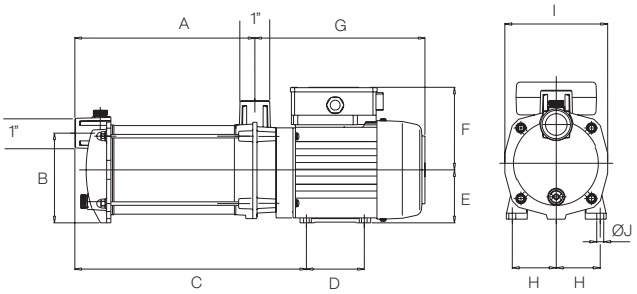

Aspri 35/45 **Fornitura irrigazione** | Superficie orizzontali

Pompe multicellulari autoadescanti

Applicazioni
Per acque pulite in applicazioni domestiche, irrigazione e pressurizzazione.

Materiali
Corpo pompa e giranti in acciaio inossidabile AISI 304.
Aspirazione e mandata in ghisa.
Diffusori: Noryl caricato in fibra di vetro.
Albero motore in acciaio inossidabile AISI 420.
Tenuta meccanica in grafite e allumina.
Guarnizioni di tenuta in NBR.
Valvola di autoadescamento interna insensibile alle piccole impurità.
Aspri 35: Asse del motore in acciaio inossidabile AISI 420 e acciaio F-114.
Carcassa del motore in alluminio.
Aspri 45: Carcassa del motore in alluminio L-2521.

Motore
Asincrono, due poli.
Isolamento classe F.
Protezione IP X5.
Servizio continuo.

Limiti di utilizzo
Temperatura massima del liquido: 40 °C.

Giranti in acciaio inossidabile

Giranti inox | Autoadescante fino a 9m | Manutenzione semplificata | Silenciosa

Tabella di prestazioni idrauliche

Modello	I [A]			P1 [kW]		P2		c	l/min	20	40	60	80	100	120	140	150	Codice	
	1~ 230 V	3~ 230 V	3~ 400 V	1~ 230 V	3~ 400 V	[kW]	[HP]	[µF]	m³/h	1,2	2,4	3,6	4,8	6,0	7,2	8,4	9,0	1~230 V (modello M)	3~400 V (modello T)
Aspri 35 3	6,7	4,5	2,6	1,5	1,4	0,8	1	25	mca	41	39	36	34	31	27	22	18	129699	129696
Aspri 35 4	8,4	5,3	3,1	1,8	1,8	1,1	1,5	25		54	51	48	44	39	33	27	23	129700	129697
Aspri 35 5	10,2	6,9	4	2,3	2,2	1,5	2	30		68	64	60	55	49	41	34	30	129701	129698
Aspri 35 6	-	8,3	4,8	-	2,7	2,2	3	-		81	78	74	67	60	52	42	37	-	130368

Modello	I [A]			P1 [kW]		P2		c	l/min	25	50	75	100	125	150	200	250	Codice	
	1~ 230 V	3~ 230 V	3~ 400 V	1~ 230 V	3~ 400 V	[kW]	[HP]	[µF]	m³/h	1,5	3,0	4,5	6,0	7,5	9,0	12	15	1~230 V (modello M)	3~400 V (modello T)
Aspri 45 3	7,9	5,2	3	1,8	1,7	1,1	1,5	25	mca	37	36	35	33	30	27	18	8	132087	132089
Aspri 45 4	10	6,9	4	2,2	2,2	1,5	2	30		48	47	45	42	39	36	24	11	132088	132090
Aspri 45 5	-	8,6	5	-	2,8	2	3	-		61	59	56	54	50	45	31	15	-	132091

Curve di prestazione a 2900 rpm

Aspri 35N

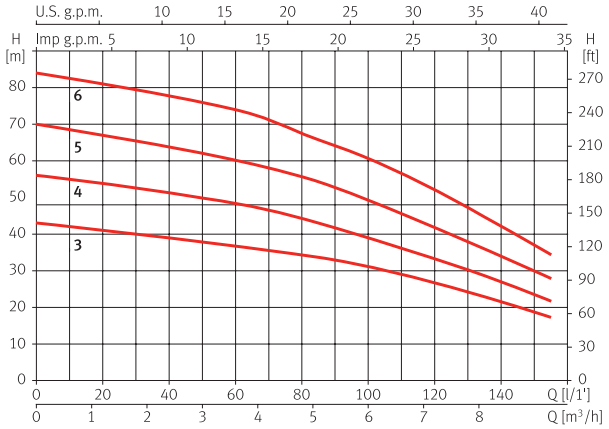

Aspri 45N

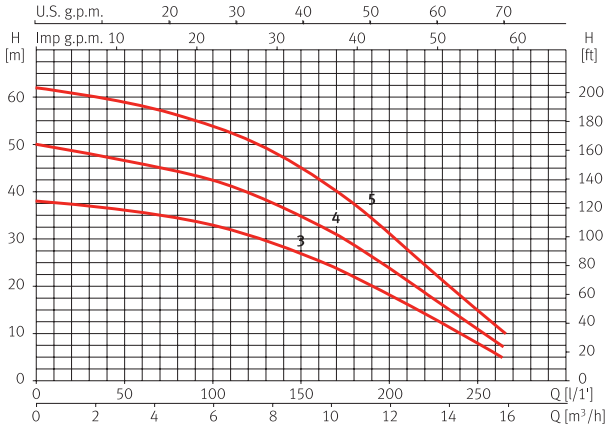

Dimensioni e pesi

Aspri 35N

Modello	A	B	C	D	E	F	G	H	I	J	Kg
Aspri 35 3 N	221,1	187,3	1¼"	147	1¼"	281,5	158	125,3	90	12	18,5/18,2
Aspri 35 4 N	246,6	211,8	1¼"	147	1¼"	281,5	158	125,3	90	12	20,5/18,6
Aspri 35 5 N	271,1	236,3	1¼"	147	1¼"	281,5	158	125,3	90	12	23,5/20,6
Aspri 35 6 N	295,6	260,8	1¼"	147	1¼"	281,5	158	125,3	90	12	23,7

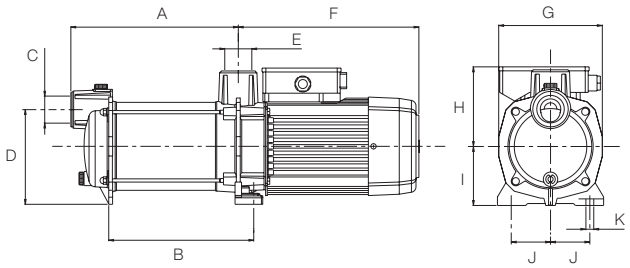

Aspri 45N

Modello	A	B	C	D	E	F	G	H	I	J	K	Kg
Aspri 45 3 N	245,9	211,6	1½"	152	1¼"	281,5	158	125,3	90	60	12	22,6/18,6
Aspri 45 4 N	276,6	242,3	1½"	152	1¼"	281,5	158	125,3	90	60	12	23,7/21,2
Aspri 45 5 N	307,3	273	1½"	152	1¼"	281,5	158	125,3	90	60	12	25,3

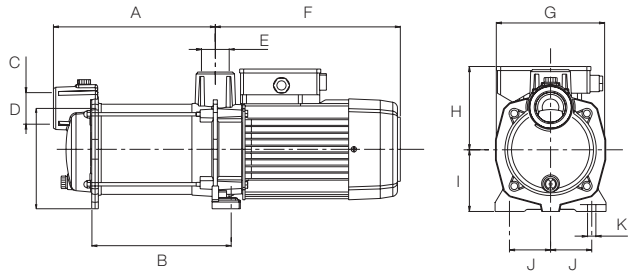

Tecno 05/15/25 **Fornitura irrigazione** | Superficie orizzontali

Pompe multicellulari

Applicazioni
Applicazioni domestiche, irrigazione, pressurizzazione, e distribuzione di acqua.
Tecno 25: disponibile versione per utilizzo con soluzione di nitrati per fertirrigazione a richiesta con sovrapprezzo.

Materiali
Corpo pompa e giranti: acciaio inossidabile AISI 304.
Diffusori in Noryl caricato con fibra di vetro.
Asse motore in acciaio inossidabile AISI 420.
Tenuta meccanica in grafite/steatite.
Carcassa del motore in alluminio.
Guarnizioni in EPDM/NBR.

Motore
Asincrono due poli.
Isolamento classe F.
Protezione IP X5.
Servizio continuo.
Protezione termica inclusa nella versione monofase.

Limiti di utilizzo
Temperatura massima del liquido: 40 °C.
I modelli 15 e 25 sono dotati di valvola speciale di autoadescamento* resistente a piccole impurità.

Giranti in acciaio inossidabile

Giranti inox | Autoadescante fino a 9m* | Manutenzione semplificata | Silenziosa

Tabella di prestazioni idrauliche

Modello	I [A]	P1 [kW]	P2		c	l/min	5	10	15	20	25	30	35	37,5	Codice
	1~ 230 V	1~ 230 V	[kW]	[HP]	[µF]	m³/h	0,3	0,6	0,9	1,2	1,5	1,8	2,1	2,25	1~230 V (modello M)
Tecno 05 4	2	0,45	0,19	0,25	6	mca	36	33,5	30	26,5	21,5	16	10	7	97508

Modello	I [A]	P1 [kW]	P2		c	l/min	10	20	30	35	40	50	60	65	1~230 V (modello M)
	1~ 230 V	1~ 230 V	[kW]	[HP]	[µF]	m³/h	0,6	1,2	1,8	2,1	2,4	3,0	3,6	3,9	Codice
Tecno 15 3	2,74	0,61	0,37	0,5	12	mca	32	30	26	24	22	17	10,5	7	97518
Tecno 15 4	3,53	0,79	0,55	0,75	12		43	39	35	32	27	21,5	14	9	97520
Tecno 15 5	4,13	0,95	0,70	0,9	12		51	47	42	38	34	25	17	12	97522

Modello	I [A]	P1 [kW]	P2		c	l/min	15	30	45	60	75	90	105	120	Codice	
	1~ 230 V	1~ 230 V	[kW]	[HP]	[µF]	m³/h	0,9	1,8	2,7	3,6	4,5	5,4	6,3	7,2	1~230 V (modello M)	3~400 V (modello T)
Tecno 25 3	5,5	1,2	0,75	1	16	mca	33	32	30,5	28	26	22	17	12	97526	-
Tecno 25 4	6,8	1,5	0,92	1,25	16		43	42	40	37	33	28	22	15	97528	97527
Tecno 25 5	7,4	1,8	1,1	1,5	25		56	55	52,5	48	43	37	29	20	97530	97529

Curve di prestazione a 2900 rpm

Tecno 05

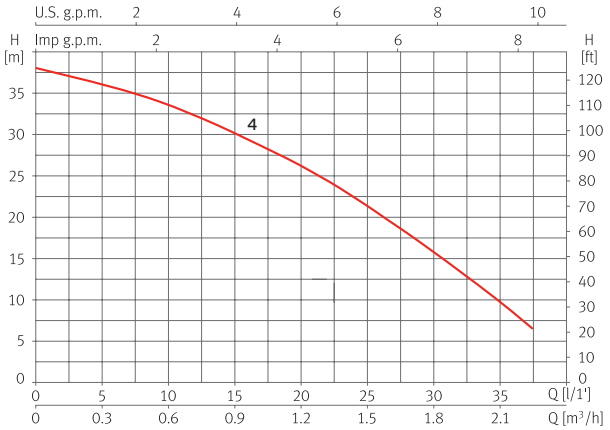

Tecno 15

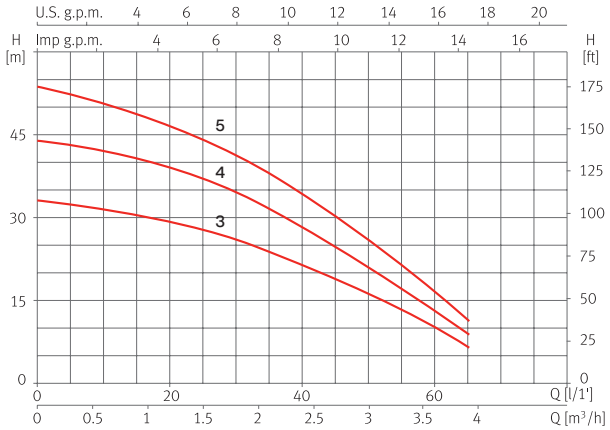

Tecno 25

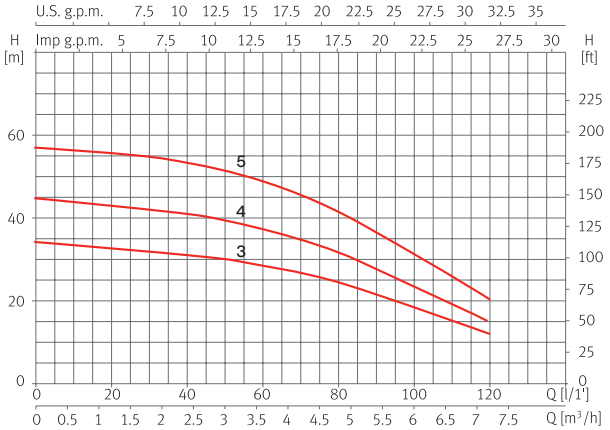

Dimensioni e pesi

Modello	A	B	C	D	E	F	G	H	I	J	K	Kg
Tecno 05 4	80	136	157,5	94	211,5	174	159	225	9	1"	1"	6,3
Tecno 15 3	197,4	107,5	258	181,5	232,5	196,3	148,5	88	9	1"	1"	7,2
Tecno 15 4	220,7	107,5	281,3	181,5	232,5	196,3	148,5	88	9	1"	1"	9,5
Tecno 15 5	244	107,5	304,6	181,5	232,5	196,3	148,5	88	9	1"	1"	11
Tecno 25 3	210	107,5	271,5	267	190,5	148,5	196,3	88	9	1"	1"	7,2
Tecno 25 4	236,6	107,5	298,1	267	190,5	148,5	196,3	88	9	1"	1"	9,5
Tecno 25 5	263,2	107,5	324,7	288,5	190,5	148,5	196,3	88	9	1"	1"	11

Tecno 05

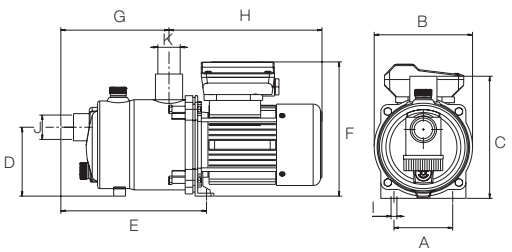

Tecno 25

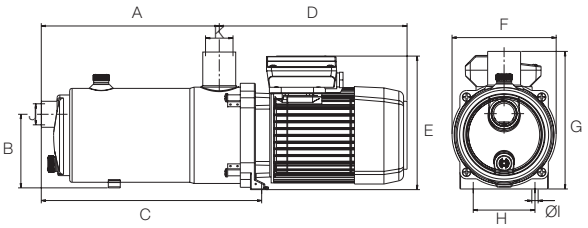

Tecno 15

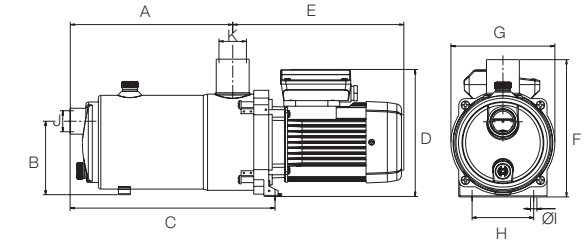

Pompe bigiranti in ghisa

Applicazioni
Utilizzo con acqua pulita.

Motore
Isolamento classe F.
Protezione IP 44.
Servizio continuo.
Protezione termica incorporata per i modelli monofase.

Materiali
Corpo pompa e corpo motore in ghisa.
Giranti in bronzo.
Tenuta meccanica in ceramica-grafite.
Albero motore in acciaio inossidabile AISI 304.

Tabella di prestazioni idrauliche

Modello	P2		I (A)		l/min	0	15	30	40	60	100	120	140	160	180	200	300	400	500	Codice	
	Hp	Kw	1~ 230 V	3~ 400 V	m³/h	0	0,9	1,8	2,4	3,6	6	7,2	8,4	9,6	10,8	12	18	24	30	1~230 V (modello M)	3~400 V (modello T)
BAT1 100	1,0	0,75	5,2	1,8	mca	41	40	36	32	24	-	-	-	-	-	-	-	-	-	A00260	A00261
BAT1 150	1,5	1,1	8	3		51,5	50	48	47	42	36	-	-	-	-	-	-	-	-	A00262	A00263
BAT1 200	2,0	1,5	11,5	3,8		65	64	62	61	57	48	-	-	-	-	-	-	-	-	A00264	A00265
BAT1 300	3,0	2,2	-	5,2		67	66	65	63	61	50	45	-	-	-	-	-	-	-	-	A00267
BAT1 400	4,0	3,0	-	8		-	-	72,5	71	67,5	61	56	49,5	43	-	-	-	-	-	-	A00268
BAT1 550	5,5	4,0	-	10		-	-	83	82	78	70	66	66	52	40	-	-	-	-	-	A00269
BAT2 750	7,5	5,5	-	11,5		-	-	92,5	91	87	80	75	70	59	42	-	-	-	-	-	A00270

Curve di prestazione a 2900 rpm

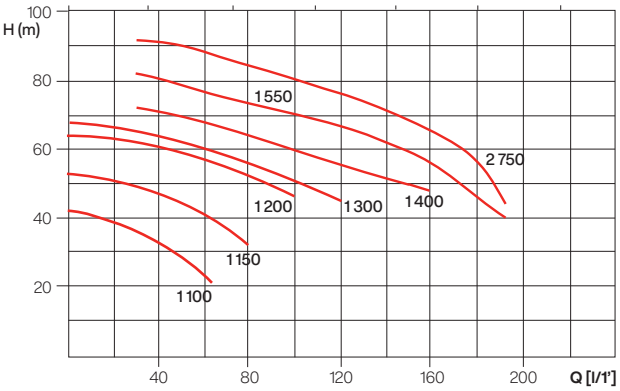

Dimensioni e pesi

Modello	A	C	D	E	G	H	I	DA	DM	Kg
Bat1 100	96,5	345	67	97	156	190	235	1¼"	1"	16,2
Bat1 150	114	375	73,5	103	158	225	270	1¼"	1"	24,2
Bat1 200	114	375	73,5	103	158	225	270	1¼"	1"	26,1
Bat1 300	114	375	73,5	103	158	225	270	1¼"	1"	25,3
Bat1 400	135	463	95,5	125	212	266	305	1½"	1¼"	43,5
Bat1 550	135	463	95,5	125	212	266	305	1½"	1¼"	46,3
Bat2 750	135	463	95,5	125	212	266	305	1½"	1¼"	47

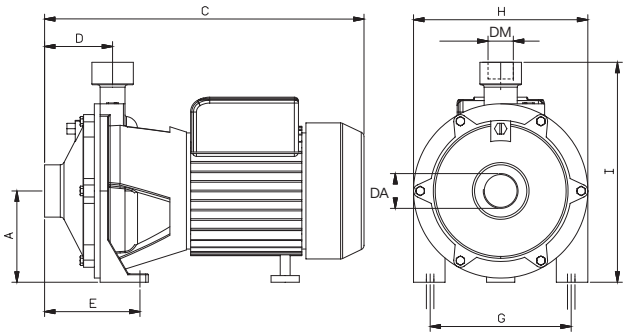

Multi 25/35/55 **Fornitura irrigazione** | Superficie verticale

Pompe verticali multicellulari

Applicazioni
Irrigazione a spruzzo, pressurizzazione domestica e industriale.

Materiali
Corpo pompa e Giranti in acciaio inossidabile AISI 304.
Flangia, aspirazione e mandata in ghisa.
Diffusori in Noryl caricato in fibra di vetro.
Asse motore in acciaio inossidabile AISI 420. AISI 303 per Multi 35N8 e 10 Multi 55N 6 e 7
Tenuta meccanica in grafite e allumina.
Carcassa del motore in alluminio L-2521.

Limiti di utilizzo
Temperatura massima del liquido: 40 °C.

In dotazione
Flange di accoppiamento ovali secondo DIN 2558.

Motore
Asincrono, due poli.
Isolamento classe F.
Protezione IP X5.
Servizio continuo.
Multi25: versione monofase fino a 1,5 HP protezione termica incorporata.
Multi35N: versione monofase fino a 1 HP protezione termica incorporata.

Giranti inox | Manutenzione semplificata | Silenziosa

Tabella di prestazioni idrauliche

Modello	I [A]			P1 [kW]		P2		c	l/min	8	17	25	33	42	58	75	92	Codice	
	1~ 230 V	3~ 230 V	3~ 400 V	1~ 230 V	3~ 400 V	[kW]	[HP]	[µF]	m³/h	0,5	1,0	1,5	2,0	2,5	3,5	4,5	5,5	1~230 V (modello M)	3~400 V (modello T)
Multi25 4	5,8	3,9	2,3	1,2	1,1	0,75	1	16	mca	52,7	51	48,2	45,8	42	33	22	9	134927	134930
Multi25 5	6,4	4,2	2,5	1,4	1,3	0,9	1,25	16		66,5	64	61,2	57,5	52,5	41	27	12	134928	134931

Modello	I [A]			P1 [kW]		P2		c	l/min	17	33	50	75	100	125	150	175	1~230 V (modello M)	3~400 V (modello T)
	1~ 230 V	3~ 230 V	3~ 400 V	1~ 230 V	3~ 400 V	[kW]	[HP]	[µF]	m³/h	1,0	2,0	3,0	4,5	6,0	7,5	9,0	10,5	Codice	Codice
Multi35 3 N	6,7	-	-	1,5	-	0,75	1	25	mca	39	37,5	35,5	31,5	27	21	15	7	129334	129338
Multi35 4 N	8,4	5,3	3,1	1,8	1,8	1,1	1,5	25		54	51	48	44	37	29,5	21	11,8	129335	129339
Multi35 5 N	10,2	6,9	4	2,3	2,2	1,5	2	30		65,4	63,5	60	54,5	46	36	26,2	15	129336	129340
Multi35 6 N	-	8,3	4,8	-	2,7	2,2	3	-		82	79,5	76	69	61	49	36,7	23	-	129341
Multi35 8 N	-	11,9	6,5	-	3,6	3	4	-		108	105	101	93	85	70	53	35	-	129342
Multi35 10 N	-	15,4	8,9	-	4,9	4	5,5	-		134	130	125	117	105	90	70	47	-	129337

Modello	I [A]			P1 [kW]		P2		c [µF]	l/min	20	50	75	100	150	200	250	300	3~400 V (modello T)
	1~ 230 V	3~ 230 V	3~ 400 V	1~	3~	[kW]	[HP]		m³/h	1,2	3,0	4,5	6,0	9,0	12	15	18	Codice
Multi55 4 N	-	8,3	4,8	-	2,8	2,2	3	-	mca	50	47	45	43	39	33	26	16	131485
Multi55 6 N	-	12,1	7	-	4,2	3	4	-		77	73	70	66	60	52	43	29	131486
Multi55 7 N	-	15,6	9	-	4,9	4	5,5	-		90	86	82	78	70	60	50	35	131487

Curve di prestazione a 2900 rpm

Multi25

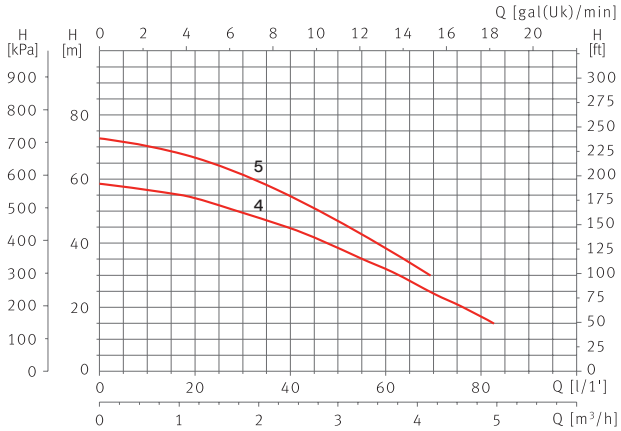

Multi35 N

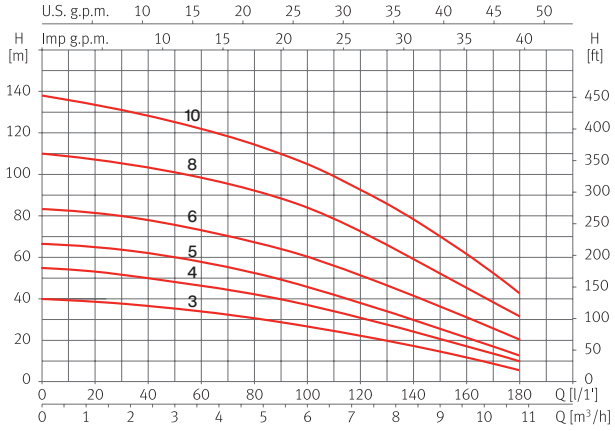

Multi55 N

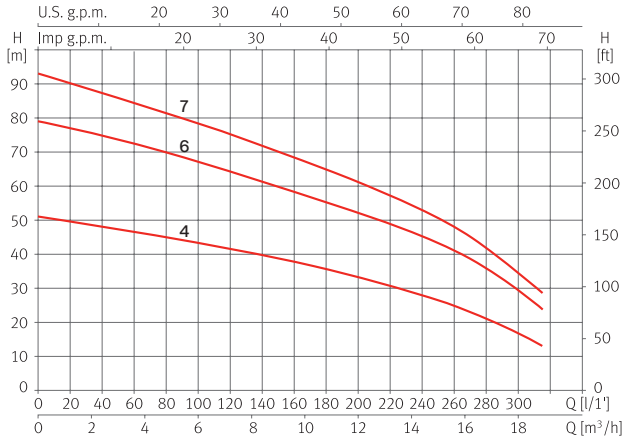

Dimensioni e pesi

Multi25

Modello	A	B	C	D	E	F	G	H	I	J	K	Kg
Multi25 4 M	420	205	170	42	203	191	1¼"	1¼"	125	125	240	17,3
Multi25 4 T	420	205	170	42	203	191	1¼"	1¼"	125	125	240	17
Multi25 5 M	442	226	170	42	203	191	1¼"	1¼"	125	125	240	18,1
Multi25 5 T	442	226	170	42	203	191	1¼"	1¼"	125	125	240	17,9

Multi25

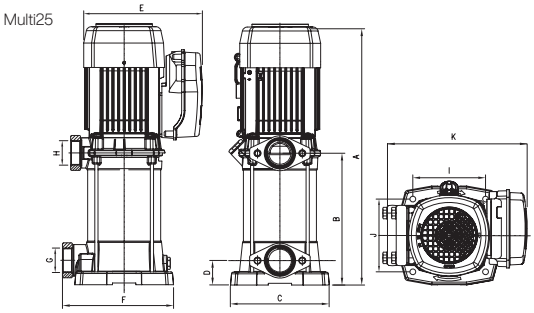

Multi35 N / Multi55 N

Modello	A	B	C	D	E	F	G	H	I	Kg
Multi35 4 N	511,5	226	184	220	37	133	254	1½"	1¼"	22,4/20,4
Multi35 5 N	536	250.5	184	220	37	133	254	1½"	1¼"	25,1/22,7
Multi35 6 N	561	275	184	220	37	133	254	1½"	1¼"	25,7
Multi35 8 N	657,5	323	184	235,5	37	133	244	1½"	1¼"	32,6
Multi35 10 N	707,5	373	184	235,5	37	133	244	1½"	1¼"	39,4
Multi55 4 N	571	285	184	235,5	37	133	244	1½"	1¼"	26,6
Multi55 6 N	696	362	184	235,5	37	133	244	1½"	1¼"	35,4
Multi55 7 N	736	402	184	235,5	37	133	244	1½"	1¼"	39,7

Multi35 N 4. 5. 6
Multi55 N 4. 6

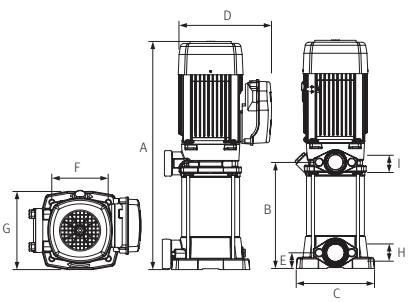

Multi35 N 8. 10
Multi55 N 7

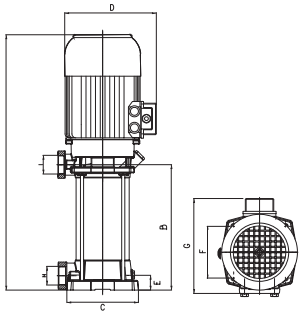

Pompe multicella verticali In-Line

Applicazioni
Pompaggio, travaso e pressurizzazione nei settori civile, industriale e agricolo. Impianti di irrigazione agricoli e strutture sportive. Aumento di pressione e sistemi di approvvigionamento idrico. Strutture di lavaggio.

Materiali
Asse della pompa, girante, corpo pompa e griglia di protezione in acciaio inossidabile AISI 304.
Supporti di aspirazione e collettori di mandata in acciaio grigio di ghisa.
Diffusori in tecnopolimero.
Carter del motore in alluminio.
Multi VE94: tiranti F 212 Zn.
Flangia di accoppiamento motore-pompa V18.
Multi VE121N: flangia di accoppiamento motore-pompa V1.

Giranti inox

Connessioni In line

Motore
Asincrono, due poli.
Isolamento classe F.
Protezione IP 54.
Servizio continuo.
Efficacia IE3 per motori a partire da 0,75 kW.
Tensione standard:
Versione trifase: 230/400 V 50 Hz per potenze uguali o inferiori a 3 kW.
400/690 V 50 Hz per potenze superiori a 3 kW
A richiesta versione monofase 230V per i modelli MULTIVE94 6 (97750).

Limiti di utilizzo
Temperatura massima del liquido: 40 °C.

Dotazioni
Dotata di controflange e guarnizioni.

Motori IE3 ESPA
ESPA fabbrica i propri motori IE3 per garantire che l'efficienza idraulica raggiunta vada di pari passo con il risparmio energetico.
I motori ESPA possono inoltre essere accoppiati a variatori di frequenza ESPA Speedrive ESD.

Multi VE94

Multi VE121N

Tabella di prestazioni idrauliche

Modello	I [A]			P1 [kW]	P2		l/min	25	50	100	125	150	175	200	225	Codice	
	3~ 230 V	3~ 400 V	3~ 692 V	3~ 400 V	[kW]	[HP]	m³/h	1,5	3,0	6,0	7,5	9,0	10,5	12	13,5	3~230/400 V (modello T)	3~400/692 V (modello T)
Multi VE94 6	6,7	3,9	-	2,3	1,5	2	mca	56	55	49	44	38	31	22	13	97746	-
Multi VE94 8	8,9	5,2	-	3	2,2	3		75	73	63	56	49	40	30	18	97759	-
Multi VE94 10	11,7	6,8	-	3,9	3	4		93	91	81	72	62	50	36	22	97710	-
Multi VE94 11	12,4	7,2	-	4,4	3	4		105	102	91	82	70	56	42	26	97717	-
Multi VE94 13	-	8,6	5	5	4	5,5		123	120	107	97	85	68	51	32	-	97726
Multi VE94 14	-	9,7	5,4	5,5	5,5	7,5		132	129	118	109	95	77	57	35	-	97729

Modello	I [A]			P1 [kW]	P2		l/min	0	65	130	195	260	325	390	455	Codice	
	3~ 230 V	3~ 400 V	3~ 692 V	3~ 400 V	[kW]	[HP]	m³/h	0,0	3,9	7,8	11,7	15,6	19,5	23,4	27,3	3~230/400 V (modello T)	3~400/692 V (modello T)
Multi VE121 3 N	-	7	4	4,2	4	5,5	mca	50	49	48	46	42	37	31	21	203426	203427
Multi VE121 4 N	-	10,1	5,8	5,5	5,5	7,5		66	66	64	61	57	50	41	29	203428	203429
Multi VE121 5 N	-	11,8	7,7	6,5	5,5	7,5		83	82	80	77	71	62	51	36	203430	203431
Multi VE121 6 N	-	14,6	8,5	7,8	7,5	10		100	99	96	92	85	75	61	43	-	203433
Multi VE121 7 N	-	16,5	9,5	9,2	9,2	12,5		116	115	112	107	99	87	71	50	-	203434
Multi VE121 8 N	-	19,5	11,3	10,6	11	15		133	132	128	123	113	100	81	57	-	203435
Multi VE121 9 N	-	21	12,2	13,8	15	20		150	148	145	138	127	112	92	64	-	203436
Multi VE121 10 N	-	23	13,3	15	15	20		166	165	161	153	141	125	102	71	-	203437

Curve di prestazione a 2900 rpm

Multi VE 94

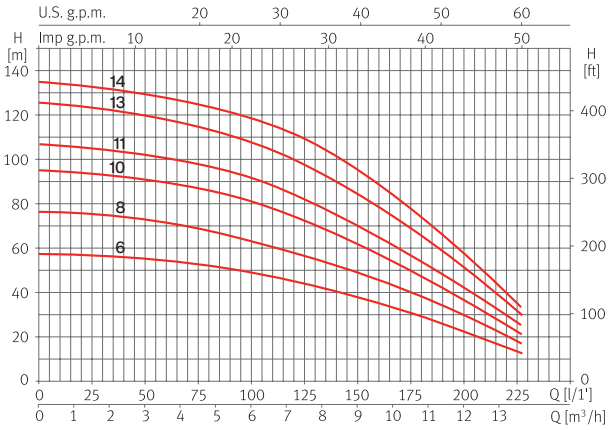

Multi VE121

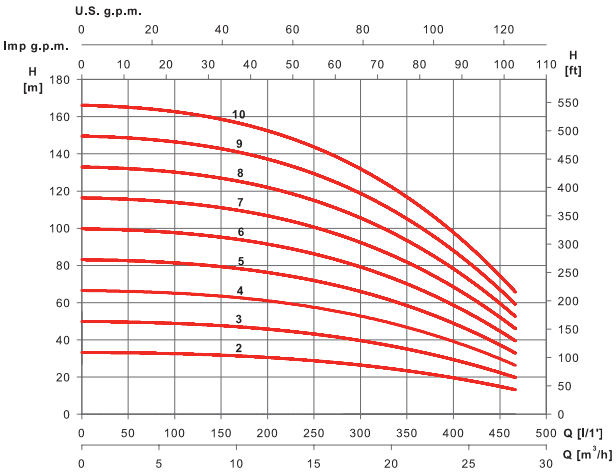

Dimensioni e pesi

Multi VE 94

Modello	A	B	C	D	E	F	G	KgB
Multi VE94 6	486	738	176	127	280	190	155	35
Multi VE94 8	563	838	176	127	280	190	155	38
Multi VE94 10	666	974	194	138	280	190	155	51
Multi VE94 11	703	1010	194	138	280	190	155	52
Multi VE94 13	780	1086	194	138	280	190	155	57
Multi VE94 14	816	1134	220	146	280	190	155	66

KgB: idraulica + motore.

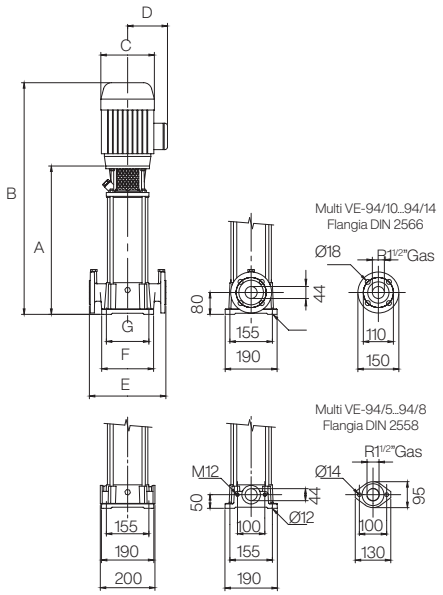

Multi VE121

Modello	A	B	C	D	E	F	G	KgB	KgA
Multi VE121 2	470	776	195	140	300	210	130	58,4	37,8
Multi VE121 3	522	847	195	140	300	210	130	64,9	39,2
Multi VE121 4	574	943	220	182	300	210	130	81,7	42,6
Multi VE121 5	626	995	220	182	300	210	130	83,4	44,3
Multi VE121 6	678	1085	220	182	300	210	130	85,5	45,8
Multi VE121 7	730	1137	220	182	300	210	130	94,2	47,3
Multi VE121 8	782	1189	220	182	300	210	130	95,8	48,9
Multi VE121 9	834	1241	220	182	300	210	130	102,7	50,4
Multi VE121 10	886	1293	220	182	300	210	130	104,2	51,9

KgA: idraulica. **KgB:** idraulica+ motore.

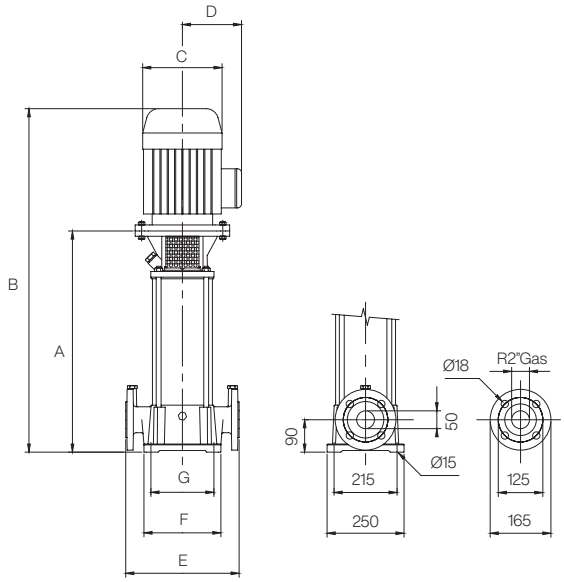

Multi VS 05 **Fornitura irrigazione** | Superficie verticale

ESPA

Pompa centrifuga multistadio in-linea per l'approvvigionamento idrico, 100% acciaio inossidabile

Applicazioni
Pompaggio di acque pulite per uso domestico, industriale, agricolo e per il giardinaggio.

Materiali
Corpo pompa, aspirazione, mandata, diffusori e giranti in AISI 304.
Albero motore in AISI 420.
Tenuta meccanica
Carter motore in alluminio
Guarnizioni in FPM.

Dotazione
Senza cavo.
Controflange non incluse.
Accoppiamento motore–idraulica sistema V18 – flangia C (standard IEC).

Motore
Motore asincrono 2 poli.
Protezione IPX4.
Isolamento classe F.
Servizio continuo.

Limiti di utilizzo
Temperatura massima acqua 120 °C.

Giranti inox | Connessioni In line | Temperatura fino a 120º | Pressione fino a 130 m.c.a. | Portata fino a 140 l/min

Tabella di prestazioni idrauliche

Modello	Motore				Dati idraulici Multi VS										Codice
	I [A]		P2		l/min	0	42	50	67	83	100	117	133	142	
	3~ 230V	3~ 400V	[kW]	[HP]	m³/h	0	2,5	3	4	5	6	7	8	8,5	3~230V/400V
Multi VS 05 06	4,1	2,4	1,1	1,5	mca	44	42	41	40	37	33	27	21	18	200128
Multi VS 05 09	5,5	3,2	1,5	2		67	64	63	60	55	49	41	31	27	200129
Multi VS 05 10	5,5	3,2	1,5	2		74	71	70	66	62	55	46	35	30	200130
Multi VS 05 11	5,5	3,2	1,5	2		82	78	77	73	68	61	51	39	33	200131
Multi VS 05 12	7,9	4,6	2,2	3		89	85	84	81	74	66	55	43	37	200132
Multi VS 05 14	7,9	4,6	2,2	3		104	100	98	93	87	77	65	51	43	200133
Multi VS 05 18	10	6,2	3	4		134	128	126	120	111	99	84	66	56	200134

Curve di prestazione a 2900 rpm

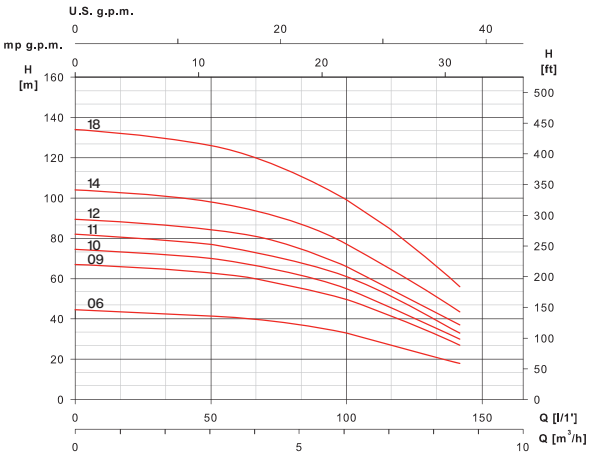

Dimensioni e pesi

Modello	Motore		Pompa Multi VS		
	E1	E2	F1	F2	Kg
Multi VS 05 06	155	130	639	394	27
Multi VS 05 09	175	136	765	485	33
Multi VS 05 10	175	136	792	512	34
Multi VS 05 11	175	136	819	539	34
Multi VS 05 12	185	145	876	566	37
Multi VS 05 14	185	145	930	620	38
Multi VS 05 18	215	170	1058	738	50

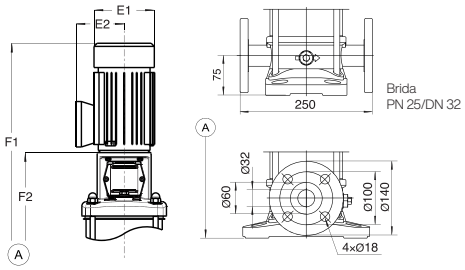

Multi VS 10 **Fornitura irrigazione** | Superficie verticale

ESPA

Pompa centrifuga multistadio in-line per l'approvvigionamento di acqua, 100% acciaio inox

Applicazioni
Pompaggio di acque pulite per uso domestico, industriale, agricolo e per il giardinaggio

Materiali
Corpo pompa, aspirazione, mandata, diffusori e giranti in AISI 304.
Albero motore in AISI 420
Tenuta meccanica.
Carter motore in alluminio.
Guarnizioni in FPM

Dotazione
Senza cavo.
Controflange non incluse.
Accoppiamento motore–idraulica sistema V18 – flangia C (standard IEC).

Motore
Asincrono 2 poli.
Protezione IPX4.
Isolamento classe F.
Servizio continuo..

Limiti di utilizzo
Temperatura massima acqua 120 °C.

Giranti inox | Connessioni In line | Temperatura fino a 120º | Pressione fino a 140 m.c.a. | Portata fino a 230 l/min

Tabella di prestazioni idrauliche

Modello	Motore					Dati idraulici Multi VS								Codice	
	I [A]			P2		l/min	0	83	100	133	167	200	233		
	3~ 230V	3~ 400V	3~ 692V	[kW]	[HP]	m³/h	0	5	6	8	10	12	14	3~230V/400V	3~400V/692V
Multi VS 10 04	5,5	3,2	-	1,5	2	mca	44	42	41	38	34	29	22	200136	-
Multi VS 10 06	7,9	4,6	-	2,2	3		67	63	62	58	52	44	34	200137	-
Multi VS 10 07	10	6,2	-	3	4		78	74	73	69	62	52	40	200138	-
Multi VS 10 08	10	6,2	-	3	4		90	85	84	79	71	60	46	200139	-
Multi VS 10 09	-	8,2	4,7	4	5,5		101	96	94	89	80	67	52	-	200140
Multi VS 10 11	-	8,2	4,7	4	5,5		124	118	115	108	98	84	64	-	200141
Multi VS 10 13	-	11,2	6,5	5,5	7,5		147	140	138	130	116	99	76	-	200142

Curve di prestazione a 2900 rpm

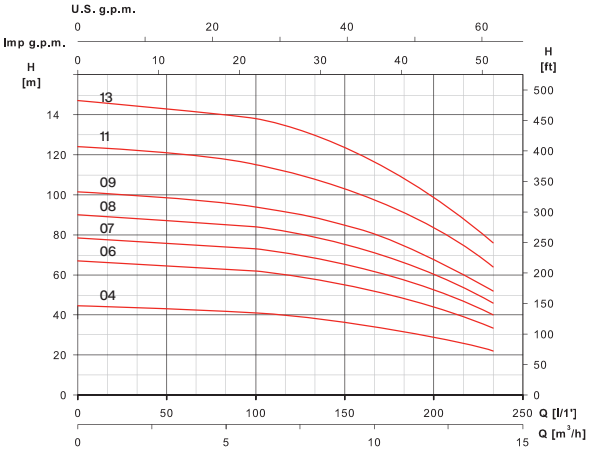

Dimensioni e pesi

Modello	Motore		Pompa Multi VS		
	E1	E2	F1	F2	Kg
Multi VS 10 04	175	136	697	417	39
Multi VS 10 06	185	145	787	477	44
Multi VS 10 07	215	170	837	517	55
Multi VS 10 08	215	170	867	547	56
Multi VS 10 09	240	180	917	577	63
Multi VS 10 11	240	180	977	637	65
Multi VS 10 13	257	168	1165	775	86

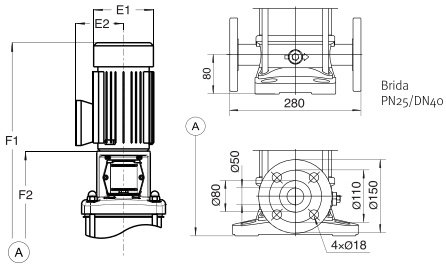

Multi VS 15 **Fornitura irrigazione** | Superficie verticale

ESPA

Pompa centrifuga multistadio in-line per l'approvvigionamento idrico, 100% acciaio inox

Applicazioni
Pompaggio di acque pulite per uso domestico, industriale, agricolo e per il giardinaggio.

Materiali
Corpo pompa, aspirazione, mandata, diffusori e giranti in AISI 304.
Albero motore in AISI 420.
Tenuta meccanica
Carter motore in alluminio
Guarnizioni in FPM.

Dotazione
Senza cavo.
Controflange non incluse.
Accoppiamento motore–idraulica sistema V18 – flangia C (standard IEC).
Per motore da 11 kW: sistema V1 – flangia FF (standard IEC)

Motore
Asincrono 2 poli.
Protezione IPX4.
Isolamento classe F.
Servizio continuo.

Limiti di utilizzo
Temperatura massima acqua 120 °C.

Giranti inox | Conessioni In line | Temperatura fino a 120º | Pressione fino a 160 mca | Portata fino a 400 l/min

Tabella di prestazioni idrauliche

Modello	Motore					Dati idraulici Multi VS										Codice	
	I [A]			P2		l/min	0	200	233	250	267	300	333	367	400		
	3~ 230V	3~ 400V	3~ 692V	[kW]	[HP]	m³/h	0	12	14	15	16	18	20	22	24	3~230V/400V	3~400V/692V
Multi VS 15 03	10	6,2	-	3	4	mca	40	36	35	34	34	32	29	25	21	200145	-
Multi VS 15 05	-	8,2	4,7	4	5,5		65	61	59	58	57	53	48	42	36	-	200146
Multi VS 15 06	-	11,2	6,5	5,5	7,5		82	73	71	69	67	63	58	52	43	-	200147
Multi VS 15 07	-	11,2	6,5	5,5	7,5		96	86	83	81	79	74	68	61	51	-	200148
Multi VS 15 09	-	15,4	8,9	7,5	10		124	111	108	106	103	96	88	78	67	-	200149
Multi VS 15 12	-	21,6	12,5	11	15		166	149	145	142	138	129	117	104	90	-	200150

Curve di prestazione a 2900 rpm

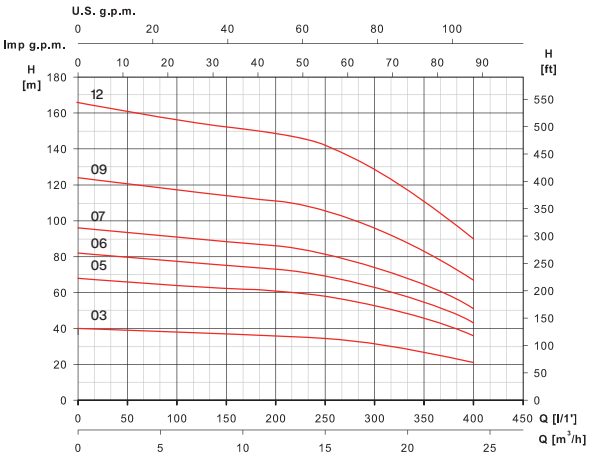

Dimensioni e pesi

Modello	Motore			Pompa Multi VS		
	E1	E2	P	F1	F2	Kg
Multi VS 15 03	215	170	-	772	452	52
Multi VS 15 05	240	180	-	882	542	61
Multi VS 15 06	257	168	-	1055	665	83
Multi VS 15 07	257	168	-	1100	710	84
Multi VS 15 09	257	168	-	1190	800	92
Multi VS 15 12	314	261	300	1465	965	153

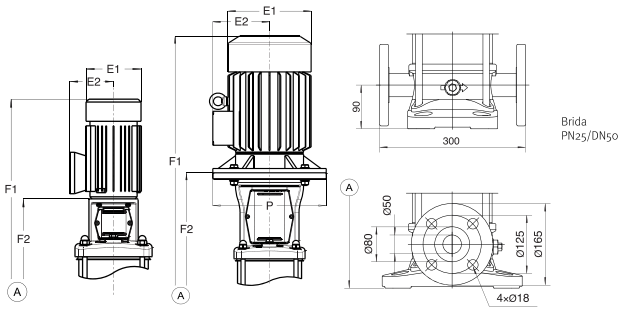

Multi VS 20 **Fornitura irrigazione** | Superficie verticale

ESPA

Pompa centrifuga multistadio in-line per la fornitura di acqua, 100% acciaio inox

Applicazioni
Pompaggio di acque pulite per uso domestico, industriale, agricolo e per il giardinaggio.

Materiali
Corpo pompa, aspirazione, mandata, diffusori e giranti in AISI 304.
Albero motore in AISI 420.
Tenuta meccanica.
Carter motore in alluminio.
Guarnizioni in FPM.

Dotazione
Senza cavo.
Controflange non incluse.
Accoppiamento motore–idraulica sistema V18 – flangia C (standard IEC).
Per motori da 11 kW e 15 kW: sistema V1 – flangia FF (standard IEC).

Motore
Asincrono 2 poli.
Protezione IPX4.
Isolamento classe F.
Servizio continuo..

Limiti di utilizzo
Temperatura massima acqua 120 °C.

Giranti inox | Connessioni In line | Temperatura fino a 120º | Pressione fino a 170 m.c.a. | Portata fino a 480 l/min

Tabella di prestazioni idrauliche

Modello	Motore				Dati idraulici Multi VS										Codice
	I [A]		P2		l/min	0	267	300	333	367	400	433	467	483	
	3~ 400V	3~ 692V	[kW]	[HP]	m³/h	0	16	18	20	22	24	26	28	29	3~400V/692V
Multi VS 20 03	8,2	4,7	4	5,5	mca	41	37	36	35	33	31	28	25	23	200152
Multi VS 20 05	11,2	6,5	5,5	7,5		69	62	60	58	55	51	47	42	40	200153
Multi VS 20 06	15,4	8,9	7,5	10		84	75	73	70	66	62	58	52	48	200154
Multi VS 20 08	21,6	12,5	11	15		113	101	98	95	90	84	77	70	66	200155
Multi VS 20 12	28,7	16,4	15	20		171	153	149	143	137	127	117	106	100	200156

Curve di prestazione a 2900 rpm

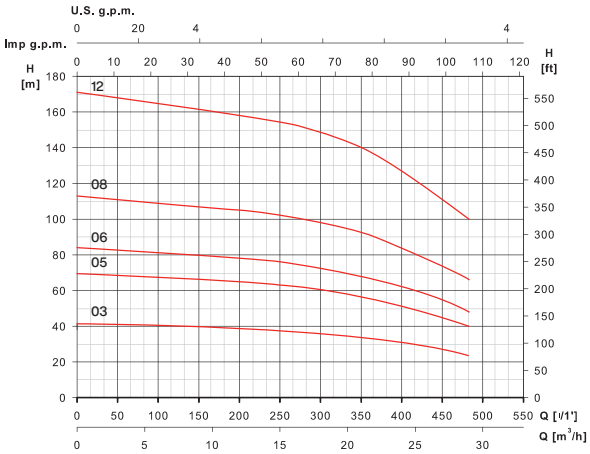

Dimensioni e pesi

Modello	Motore			Pompa Multi VS		
	E1	E2	P	F1	F2	Kg
Multi VS 20 03	240	180	-	792	452	59
Multi VS 20 05	257	168	-	1010	620	83
Multi VS 20 06	257	168	-	1055	665	92
Multi VS 20 08	314	264	300	1285	785	160
Multi VS 20 12	314	261	350	1465	965	181

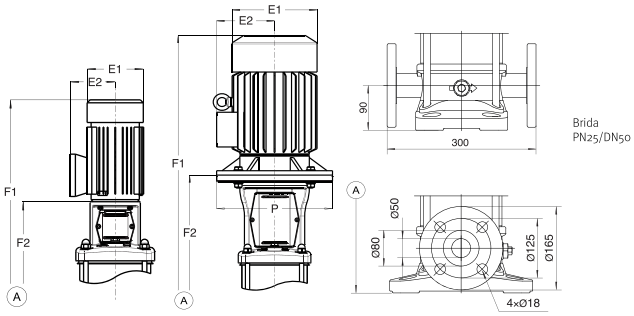

Multi VS 32 **Fornitura irrigazione** | Superficie verticale

ESPA

Pompa centrifuga multistadio in-line per l'approvvigionamento idrico, 100% acciaio inox

Applicazioni
Pompaggio di acque pulite per uso domestico, industriale, agricolo e per il giardinaggio.

Materiali
Corpo pompa, diffusori e giranti in AISI 304. Albero motore in AISI 420
Aspirazione e mandata in ghisa
Tenuta meccanica.
P2 < 22 kW: carter in alluminio.
P_2 ≥ 22 kW carter in ghisa.
Guarnizioni in NBR.

Dotazione
Senza cavo.
Controflange non incluse.

Motore
Asincrono 2 poli.
Protezione IPX4.
Isolamento classe F.
Servizio continuo.

Limiti di utilizzo
Temperatura massima acqua 120 °C.

Motore giallo fino a 11 kW
Motore nero a partire da 15 kW

Robusta | Connessioni In line | Temperatura fino a 120º | Pressione fino a 291 m.c.a | Portata fino a 40 m³/h

Tabella di prestazioni idrauliche

Modello	Motore		Dati idraulici Multi VS									Codice
	[kW]	[HP]	Q [m³/h]	0	16	20	24	28	32	36	40	
MULTI VS 32 02 C40	4	5,5	m.c.a	40	36	34	32	29	27	23	18	217385
MULTI VS 32 03 C55	5,5	7,5		59	54	51	48	44	40	35	27	217334
MULTI VS 32 04 C75	7,5	10		79	72	69	65	59	53	47	37	217335
MULTI VS 32 06 C110	11	15		120	108	104	97	90	81	72	57	217337
MULTI VS 32 08 C150	15	20		155	144	138	130	120	109	97	77	217339
MULTI VS 32 10 C185	18,5	25		192	182	173	164	152	138	122	98	223846
MULTI VS 32 12 C220	22	30		230	218	208	196	184	167	147	120	223847
MULTI VS 32 15 C300	30	40		291	274	260	246	231	210	185	152	223848

Curve di prestazione a 2900 rpm

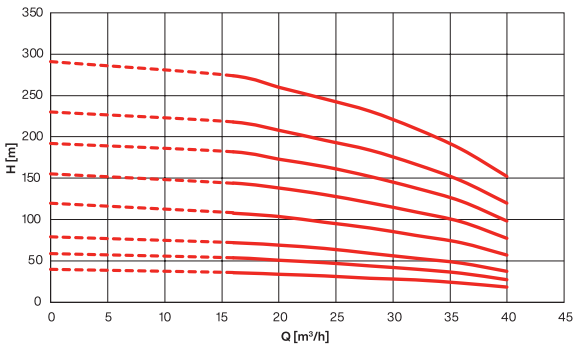

Dimensioni e pesi

Modello	B1	B2	B	D1	D2	Kg
MULTI VS 32 02 C40	575	355	930	230	180	85
MULTI VS 32 03 C55	645	390	1035	260	208	100
MULTI VS 32 04 C75	715	390	1105	260	208	109
MULTI VS 32 06 C110	960	500	1460	330	255	185
MULTI VS 32 08 C150	1100	500	1600	330	255	203
MULTI VS 32 10 C185	1240	550	1790	330	255	227
MULTI VS 32 12 C220	1380	575	1955	360	285	276
MULTI VS 32 15 C300	1590	650	2240	400	310	345

PN25-40/DN65

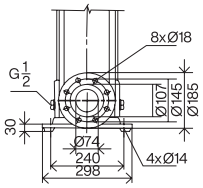

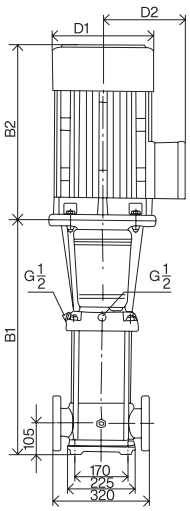

Multi VS 45 **Fornitura irrigazione** | Superficie verticale

ESPA

Pompa centrifuga multistadio in-line per la fornitura di acqua, 100% acciaio inox

Applicazioni
Pompaggio di acque pulite per uso domestico, industriale, agricolo e per il giardinaggio.

Materiali
Corpo pompa, diffusori e giranti in AISI 304. Albero motore in AISI 420.
Aspirazione e mandata in ghisa.
Tenuta meccanica.
P_2 < 22 kW carter in alluminio
P_2 ≥ 22 kW carter in ghisa
Guarnizioni in NBR.

Dotazione
Senza cavo.
Controflange non incluse

Motore
Asincrono 2 poli.
Protezione IPX4.
Isolamento classe F.
Servizio continuo..

Limiti di utilizzo
Temperatura massima acqua 120 °C.

Motore giallo fino a 11 kW
Motore nero a partire da 15 kW

Robusta | Connesioni In line | Temperatura fino a 120º | Pressione fino a 245 m.c.a | Portata fino a 55 m³/h

Tabella di prestazioni idrauliche

Modello	Motore		Dati idraulici Multi VS										Codice
	[kW]	[HP]	Q [m³/h]	0	25	30	35	40	42	45	50	55	
MULTI VS 45 01 C40	4	5,5	m.c.a	29	27	26	23	21	20	19	18	16	217386
MULTI VS 45 02-2 C55	5,5	7,5		41	40	38	36	33	32	30	27	23	217340
MULTI VS 45 02 C75	7,5	10		50	48	46	44	42	41	39	35	31	217341
MULTI VS 45 03-2 C110	11	15		67	63	61	58	54	52	50	44	38	217342
MULTI VS 45 04 C150	15	20		100	95	92	88	84	81	78	71	62	217345
MULTI VS 45 06 C220	22	30		151	143	138	132	125	122	116	106	93	217349
MULTI VS 45 09-2 C300	30	40		212	205	198	190	180	174	166	150	132	223849
MULTI VS 45 10 C370	37	50		245	238	230	220	209	203	193	177	155	223850

Curve di prestazione a 2900 rpm

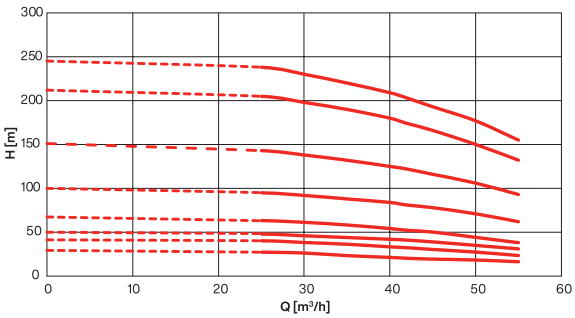

Dimensioni e pesi

Modello	B1	B2	B	D1	D2	Kg
MULTI VS 45 01 C40	561	345	906	197	165	83
MULTI VS 45 02-2 C55	641	390	1031	260	208	105
MULTI VS 45 02 C75	641	390	1031	260	208	110
MULTI VS 45 03-2 C110	826	500	1326	330	255	183
MULTI VS 45 04 C150	906	500	1406	330	255	197
MULTI VS 45 06 C220	826	500	1326	330	255	183
MULTI VS 45 09-2 C300	1306	650	1956	400	310	328
MULTI VS 45 10 C370	1386	650	2036	400	310	355

PN25-40/DN80

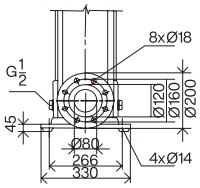

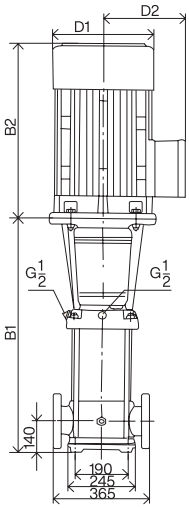

Multi VS 65 **Fornitura irrigazione** | Superficie verticale

ESPA

Pompa centrifuga multistadio in-line per l'approvvigionamento idrico, 100% acciaio inox

Applicazioni
Pompaggio di acque pulite per uso domestico, industriale, agricolo e per il giardinaggio..

Materiali
Corpo pompa, diffusori e giranti in AISI 304. Albero motore in AISI 420
Aspirazione e mandata in ghisa
Tenuta meccanica.
P2 < 22 kW: carter in alluminio.
P_2 ≥ 22 kW carter in ghisa.
Guarnizioni in NBR.

Dotazione
Senza cavo.
Controflange non incluse.

Motore
Asincrono 2 poli.
Protezione IPX4.
Isolamento classe F.
Servizio continuo.

Limiti di utilizzo
Temperatura massima acqua 120 °C.

Motore giallo fino a 11 kW
Motore nero a partire da 15 kW

Robusta | Connesioni In line | Temperatura fino a 120° | Pressione fino a 194 m.c.a | Portata fino a 80 m³/h

Tabella di prestazioni idrauliche

Modello	Motore		Dati idraulici Multi VS									Codice
	[kW]	[HP]	Q [m³/h]	0	30	40	50	60	65	70	80	
MULTI VS 65 01-1 C40	4	5,5	m.c.a	21	19	18	16	14	13	11	8	223851
MULTI VS 65 01 C55	5,5	7,5		30	27	25	23	21	20	18	15	217350
MULTI VS 65 02-2 C75	7,5	10		42	39	36	33	29	26	23	17	217351
MULTI VS 65 03-2 C150	15	20		72	66	62	56	50	45	41	32	217353
MULTI VS 65 04-2 C185	18,5	25		100	92	87	80	71	66	60	47	217354
MULTI VS 65 04 C220	22	30		118	107	101	94	85	80	74	61	217355
MULTI VS 65 06-2 C300	30	40		159	150	142	131	118	110	101	81	217358
MULTI VS 65 07-1 C370	37	50		194	186	176	163	148	139	128	106	217359

Curve di prestazione a 2900 rpm

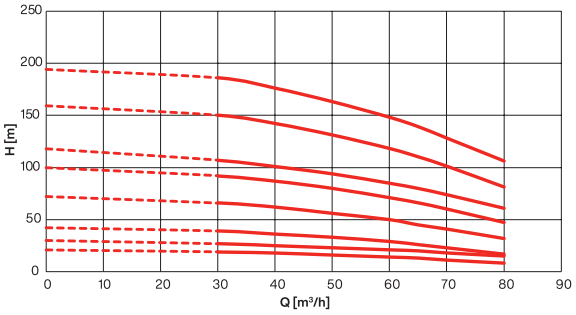

Dimensioni e pesi

Modello	B1	B2	B	D1	D2	Kg
MULTI VS 65 01-1 C40	561	335	916	230	188	93
MULTI VS 65 01 C55	561	390	951	260	208	105
MULTI VS 65 02-2 C75	644	390	1034	260	208	110
MULTI VS 65 03-2 C150	836	500	1336	330	255	196
MULTI VS 65 04-2 C185	919	550	1469	330	255	225
MULTI VS 65 04 C220	919	575	1494	360	285	258
MULTI VS 65 06-2 C300	1084	650	1734	400	310	325
MULTI VS 65 07-1 C370	1166	650	1816	400	310	353

PN16/DN100

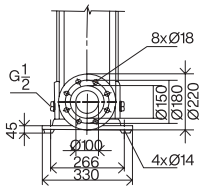

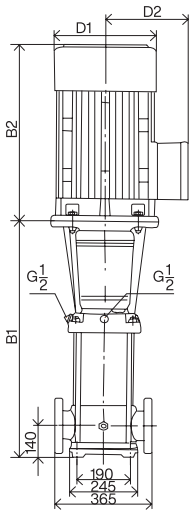

Multi VS 95* **Fornitura irrigazione** | Superficie verticale

ESPA

Pompa centrifuga multistadio in-line per la fornitura di acqua, 100% acciaio inox

Applicazioni
Pompaggio di acque pulite per uso domestico, industriale, agricolo e per il giardinaggio.

Materiali
Corpo pompa, diffusori e giranti in AISI 304. Albero motore in AISI 420.
Aspirazione e mandata in ghisa.
Tenuta meccanica
P_2 < 22 kW carter in alluminio
P_2 ≥ 22 kW carter in ghisa
Guarnizioni in NBR.

Dotazione
Senza cavo.
Controflange non incluse.

Motore
Asincrono 2 poli.
Protezione IPX4.
Isolamento classe F.
Servizio continuo.

Limiti di utilizzo
Temperatura massima acqua 120 °C.

Motore giallo fino a 11 kW
Motore nero a partire da 15 kW

Robusta | Connessioni In line | Temperatura fino a 120º | Pressione fino a 190 m.c.a | Portata fino a 120 m³/h

Tabella di prestazioni idrauliche

Modello	Motore		Dati idraulici Multi VS												Codice
	[kW]	[HP]	Q [m³/h]	0	45	50	60	70	80	90	95	100	110	120	
MULTI VS 95 01-1 C55	5,5	7,5	m.c.a	24	23	22,6	21,6	20,3	18,7	16,6	15,5	14,3	11,4	8,2	217359
MULTI VS 95 01 C75	7,5	10		31	28,3	28	27	26	24,7	23	22	21	18,2	14,6	223853
MULTI VS 95 02 C150	15	20		63	58,5	57,5	55,5	53,5	50,5	47	45	42,8	37,5	31	217361
MULTI VS 95 04 C300	30	40		125	118	116	113	108	102,5	95	91	86,5	76	63,5	217364
MULTI VS 95 05 C370	37	50		157	148	146	142	136	129	120	114	108	94	78	223854
MULTI VS 95 06 C450	45	60		190	179	177	171	164	155	144	137	130	112	92	223855

Curve di prestazione a 2900 rpm

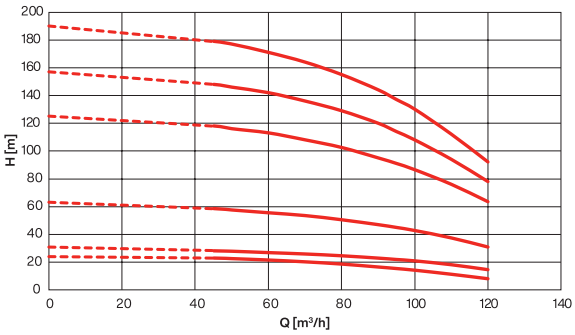

Dimensioni e pesi

Modello	B1	B2	B	D1	D2	Kg
MULTI VS 95 01-1 C55	492	390	1022	260	168	134
MULTI VS 95 01 C75	492	390	1022	260	168	142
MULTI VS 95 02 C150	620	500	1260	330	205	233
MULTI VS 95 04 C300	815	60	1605	418	256	367
MULTI VS 95 05 C370	912	650	1707	418	256	392
MULTI VS 95 06 C450	1010	700	1850	465	280	497

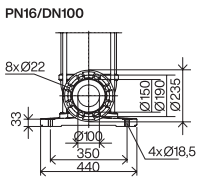

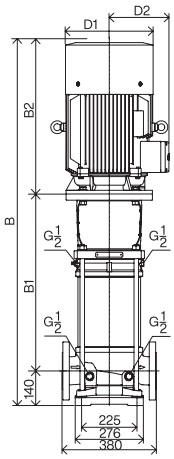

* Disponibili su richiesta. Tempi di consegna: 16 settimane.

Pompe monoblocco in ghisa normalizzate secondo EN 733

Applicazioni
Movimentazione di acqua e di liquidi puliti, chimicamente non aggressivi e non esplosivi.
Approvvigionamento idrico e pressurizzazione, irrigazione.
Circolazione d'acqua calda e liquidi refrigeranti in impianti di climatizzazione.
Impianti di lavaggio, impianti antincendio.

Materiali
Corpo pompa, disco porta tenuta e girante in ghisa EN-GJL-250.
Albero: acciaio inox.
Tenuta meccanica: carburo di silicio / ossido di allumina.

Dotazioni a richiesta
Controflange

Limiti di utilizzo
Temperatura massima ambiente: +40 °C.
Temperatura del liquido pompato: -15 °C +120 °C.
Pressione massima d'esercizio: 10 bar.

Motore
Motore asincrono trifase.
Grado di protezione IP55.
Isolamento classe F.
Velocita di rotazione 2900 g/min.
Tensione standard:
230/400V 50 Hz fino a 4 kW ,
400/690V 50Hz per potenze superiori.
Classe di efficienza in accordo a IEC 60034-30
IE2 per potenze fino a 0,75 kW
IE3 per potenze superiori a 0,75 kW
TUTTI I MOTORI DELLA SERIE FN SONO COMPATIBILI CON IL FUNZIONAMENTO SOTTO INVERTER

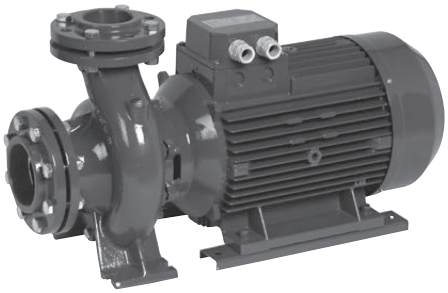

Versioni disponibili a richiesta

Versione **FNX** con idraulica in acciaio inox e **FNB** con idraulica in bronzo.

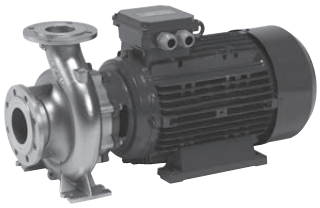

Versione **FNS** con giunto rigido

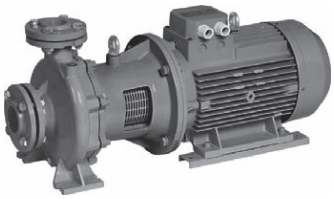

Versione **FNF** ad asse libero

Versione **FNFZ** ad asse libero su basamento

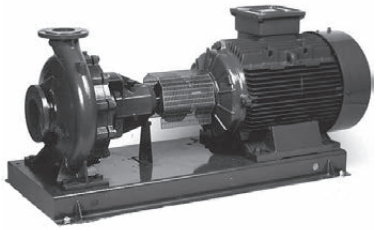

FN 32 Fornitura irrigazione | Monoblocco

ESPA

Tabella di prestazioni idrauliche

Modello	P2		l/min	0	67	100	133	167	200	233	267	300	333	417	500	583	Codice
	Kw	Hp	m^3/h	0	4	6	8	10	12	14	16	18	20	25	30	35	
FN32-125SD	0,75	1		12	11,5	11	11	10,5	10	9,5	9	8,5	8	-	-	-	A01980
FN32-250SE	7,5	10		62	-	-	-	-	57	56,75	56,5	56,25	56	50,5	45	-	A01981
FN32-125SC	1,1	1,5		18	17,5	17	17	16,5	16	15,5	15	14,5	14	-	-	-	A01982
FN32-250SD	9,2	12,5		68	-	-	-	-	63	62,5	62	61,5	61	58	55	-	A01983
FN32-125SB	1,5	2		22	21,5	21,5	21	20,5	20	19,5	19	18,5	18	-	-	-	A01749
FN32-250SC	11	15		76	-	-	-	-	71	70,5	70	69,5	69	67	65	60,5	A01984
FN32-125SA	2,2	3		26	25,5	25	25	24,5	24	23,5	23	22,5	22	20,5	18	-	A01985
FN32-250SB	12,5	17		83	-	-	-	-	77	77	77	76,75	76,5	75,5	73	70	A01986
FN32-160SC	2,2	3		25,5	-	25	24,5	23,75	23	22	21	19,5	18	-	-	-	A01987
FN32-250SAB	15	20		90	-	-	-	-	85	84,75	84,5	84	83,5	82,5	81	77	A01790
FN32-160SB	3	4	mca	32,5	-	32	31,5	31,25	31	30	29	28	27	-	-	-	A01710
FN32-250SA	17	23		98	-	-	-	-	93	92,5	92	91,5	91	90,5	90	87	A01988
FN32-160SA	4	5,5		41	-	40,5	40	3 9,75	39,5	38,75	38	36,5	35	31	27	-	A01729
FN32-200NC	4	5,5		46	-	45	44	43	41,3	39,8	38,2	36,2	34,4	27,5	-	-	A00364
FN32-200NB	5,5	7,5		53,6	-	53	52,8	52,5	51,7	51,1	50,2	49,8	47,4	43	35	-	A00363
FN32-200NA	7,5	10		63	-	62,8	62,6	62,5	62,3	62,2	62	60,6	59,5	57,5	49,7	38,6	A00362
FN32-250E	7,5	10		64	-	-	63	62,6	62,4	61,8	61,3	60,9	59	56	-	-	A01708
FN32-250D	9,2	12,5		70	-	-	69,8	69,6	69,3	68,9	68,4	68,1	67,3	65,3	63	-	A01989
FN32-250C	11	15		76,3	-	-	76,3	76	75,7	75,3	74,8	74,4	73,8	71,4	68,8	-	A01990
FN32-250B	13,5	18,3		86	-	-	83,5	83	82,2	81,9	81,3	80,8	80	79,2	75	55	A01991
FN32-250A	17	23		94	-	-	92	91	90,5	90	89,5	89	88,4	87,3	86	66	A01992

Dimensioni e pesi

Modello	DNm	DNa	f	a	m1	m2	n1	n2	h1	h2	s	b	Kg
FN32-125SD	32	50	335	80	100	70	190	140	112	140	14	50	27
FN32-250SE	32	50	510	100	125	95	320	250	180	225	14	65	87
FN32-125SC	32	50	335	80	100	70	190	140	112	140	14	50	29
FN32-250SD	32	50	510	100	125	95	320	250	180	225	14	65	90
FN32-125SB	32	50	371,5	80	100	70	190	140	112	140	14	50	31
FN32-250SC	32	50	510	100	125	95	320	250	180	225	14	65	93
FN32-125SA	32	50	371,5	80	100	70	190	140	112	140	14	50	34
FN32-250SB	32	50	510	100	125	95	320	250	180	225	14	65	103
FN32-160SC	32	50	372	80	100	70	190	140	112	140	14	50	35
FN32-250SAB	32	50	510	100	125	95	320	250	180	225	14	65	104
FN32-160SB	32	50	396	80	100	70	240	190	132	160	14	50	40
FN32-250SA	32	50	510	100	125	95	320	250	180	225	14	65	108
FN32-160SA	32	50	427	80	100	70	240	190	132	160	14	50	51
FN32-200NC	32	50	426	80	100	70	240	190	160	180	14	50	47
FN32-200NB	32	50	450	80	100	70	240	190	160	180	14	50	52
FN32-200NA	32	50	492	80	100	70	240	190	160	180	14	50	60
FN32-250E	32	50	532	100	125	95	320	250	180	225	14	65	70
FN32-250D	32	50	612	100	125	95	320	250	180	225	14	65	81
FN32-250C	32	50	612	100	125	95	320	250	180	225	14	65	90
FN32-250B	32	50	612	100	125	95	320	250	180	225	14	65	95
FN32-250A	32	50	744	100	125	95	320	250	180	225	14	65	100

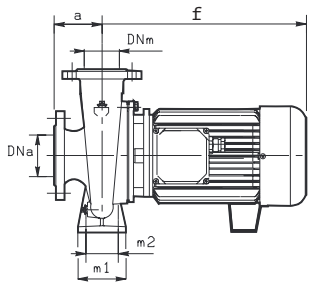

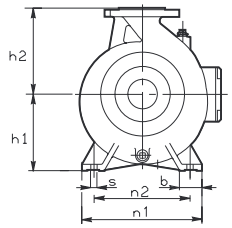

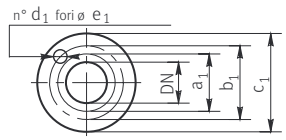

DN	a1	b1	c1	d1	e1
32	78	100	140	4	19
50	102	125	165	4	19

FN 40 Fornitura irrigazione | Monoblocco

ESPA

Tabella di prestazioni idrauliche

Modello	P2		l/min	0	133	167	200	233	267	300	333	417	500	583	667	750	833	917	1000	Codice
	Kw	Hp	m³/h	0	8	10	12	14	16	18	20	25	30	35	40	45	50	55	60	
FN40-125SD	1,5	2		19	18,5	17,5	17	16,75	16,5	16,25	16	24	12	-	-	-	-	-	-	A01993
FN40-160NC/B	3	4		32	-	31,7	31,6	31,4	31	30,7	30,2	28,8	26,7	14,9	-	-	-	-	-	A01994
FN40-125SC	2,2	3		24,5	24	23,5	23,5	23,25	23	23	23	21	19	17	-	-	-	-	-	A01995
FN40-160NB/B	4	5,5		36,7	-	-	36,6	36,5	36,3	36	35,5	34	32	30,1	-	-	-	-	-	A01996
FN40-125SB	3	4		27,5	-	-	26,5	26,25	26	26	26	24,5	23	21	19	-	-	-	-	A01997
FN40-160NC/A	4	5,5		32	-	-	31,6	31,4	31	30,7	30,2	28,8	26,7	23	21	16	-	-	-	A01998
FN40-125SA	4	5,5		30	-	29	29	28,75	28,5	28,25	28	27	26	25	23	19,5	17	-	-	A01999
FN40-160NB/A	5,5	7,5		36,7	-	-	36,6	36,5	36,3	36	35,5	34	32	30,1	27,4	24,5	20,5	-	-	A02000
FN40-160NA	5,5	7,5		39	-	-	39	39	38,9	38,8	38,7	37,4	36	33,8	31,8	28,7	25,4	22	-	A00367
FN40-200C	4	5,5		45	-	-	43,9	43,7	43,5	42,2	41,2	37,3	33,5	-	-	-	-	-	-	A02001
FN40-200B	5,5	7,5	mca	48,8	-	-	48,3	48	47,5	46,8	46	43,6	40,4	36,5	31,4	-	-	-	-	A00369
FN40-200A	7,5	10		58,2	-	-	58	57,9	57,9	57,6	57	55	52	48	42	-	-	-	-	A02002
FN40-200NB	7,5	10		53	-	-	-	-	-	-	52,5	51,4	49,4	47	44,2	41,5	37,5	30,5	-	A00371
FN40-200NA	11	15		61	-	-	-	-	-	-	60	59	57	56	54	50	47	41,5	35	A00370
FN40-250NE	12,5	17		67,5	-	66,7	66,4	65,9	65,4	64,8	64	62,3	60,3	58,3	54,3	48,9	45,3	43	-	A02003
FN40-250ND	15	20		74	-	73	72,8	72,5	72,3	72	71	70	68	66	64	62	60	57	54	A01773
FN40-250NC	17	23		82	-	81	80,8	80,5	80,2	80	79	78	76,5	75	73	70,5	68	65	62	A02005
FN40-250NB	18,5	25		89	-	88,5	88,3	87,9	87,6	87,3	86	85,5	84	82,1	80	77,5	74,6	71,4	68	A02006
FN40-315C	37	50		100	-	-	-	-	-	-	-	-	96	95,5	95	94	93	92	90	A02007
FN40-250NA	22	30		98	-	95,8	95,6	95,4	95	94,5	93,2	91,6	89,7	87,8	85,2	83,9	79	75,8	71,3	A02008
FN40-315B	45	60		129	-	-	-	-	-	-	-	-	128	127,5	127	126	125	124	122	A02009

Dimensioni e pesi

Modello	DNm	DNa	f	a	m1	m2	n1	n2	h1	h2	s	b	Kg
FN40-125SD	40	65	372	80	100	70	210	160	112	140	14	50	33
FN40-160NC/B	40	65	365	80	100	70	190	140	112	140	14	50	33
FN40-125SC	40	65	372	80	100	70	210	160	112	140	14	50	35
FN40-160NB/B	40	65	400	80	100	70	240	190	132	160	14	50	39
FN40-125SB	40	65	372	80	100	70	210	160	112	140	14	50	41
FN40-160NC/A	40	65	425	80	100	70	240	190	132	160	14	50	42
FN40-125SA	40	65	372	80	100	70	210	160	112	140	14	50	53
FN40-160NB/A	40	65	450	80	100	70	240	190	132	160	14	50	51
FN40-160NA	40	65	425	100	100	70	265	212	160	180	14	50	50
FN40-200C	40	65	450	100	100	70	265	212	160	180	14	50	55
FN40-200B	40	65	490	100	100	70	265	212	160	180	14	50	62
FN40-200A	40	65	490	100	100	70	265	212	160	180	14	50	61
FN40-200NB	40	65	571	100	100	70	265	212	160	180	14	50	79
FN40-200NA	40	65	612	100	125	95	320	250	180	225	14	65	90
FN40-250NE	40	65	612	100	125	95	320	250	180	225	14	65	91
FN40-250ND	40	65	612	100	125	95	320	250	180	225	14	65	96
FN40-250NC	40	65	612	100	125	95	320	250	180	225	14	65	92
FN40-250NB	40	65	612	100	125	95	320	250	180	225	14	65	90
FN40-315C	40	65	787	125	125	95	345	280	225	250	14	65	220
FN40-250NA	40	65	644	100	125	95	320	250	180	225	14	65	137
FN40-315B	40	65	880	125	125	95	345	280	225	250	14	65	311

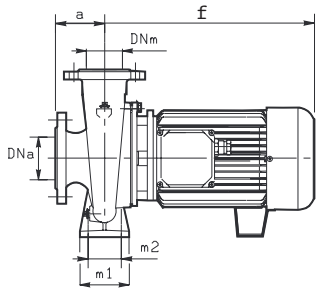

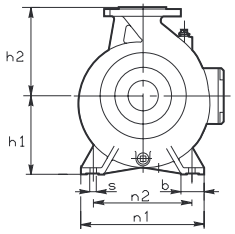

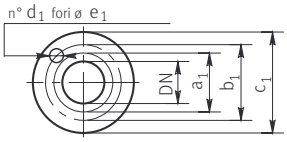

DN	a1	b1	c1	d1	e1
40	88	110	150	4	19
65	122	145	185	4	19

Tabella di prestazioni idrauliche

Modello	P2		l/min	0	300	333	417	500	583	667	750	833	917	1000	1083	1167	1250	1333	1417	1500	1667	1833	2000	Codice
	Kw	Hp	m³/h	0	18	20	25	30	35	40	45	50	55	60	65	70	75	80	85	90	100	110	120	
FN50-125C	2,2	3	mca	17,5	17,2	17	16,7	16	15,2	14,3	13,2	12	10	8	-	-	-	-	-	-	-	-	-	A00386
FN50-125B	3	4		21,2	-	20,6	20	19,4	18,6	17,6	16,6	15,3	13,9	13	11	-	-	-	-	-	-	-	-	A02010
FN50-125A	4	5,5		24,2	-	-	24,4	23,9	23,2	22,4	21,4	20,3	19,1	17,7	17	-	-	-	-	-	-	-	-	A00385
FN50-160B	5,5	7,5		32,5	-	-	32	31,1	30,1	28,8	27,5	25,9	24,2	22,3	20,3	18,4	16,6	-	-	-	-	-	-	A00389
FN50-160A	7,5	10		40,4	-	-	40	39,4	38,7	37,7	36,6	35,3	33,7	31,9	29,8	27,7	25,7	-	-	-	-	-	-	A00388
FN50-160NC	5,5	7,5		30,5	-	-	-	-	-	27,7	27	26	24,9	23,6	22,1	20,6	20	-	-	-	-	-	-	A02011
FN50-160NB	7,5	10		39	-	-	-	-	-	36,8	35,8	35	33,7	32,3	30,7	29	27	25	-	-	-	-	-	A02012
FN50-160NA	9,2	12,5		44	-	-	-	-	-	40,6	40	39	38	36	35,2	34	32	30	28	26	-	-	-	A02013
FN50-200SD	9,2	12,5		50	-	-	49	48	47	46	45	42,5	39,75	37	-	-	-	-	-	-	-	-	-	A02014
FN50-200SC	11	15		54	-	-	53	52,5	52	51	50	48	46	44	31	-	-	-	-	-	-	-	-	A01799
FN50-200SB	12,5	17		59	-	-	58	57,5	57	55,5	54	53	51,5	50	43	38,5	34	-	-	-	-	-	-	A02015
FN50-200SA	15	20		62	-	-	61,5	61,5	61	60	59	57,5	55,75	54	50	47,5	45	36	-	-	-	-	-	A02016
FN50-200NC	15	20		53,3	-	-	-	-	-	-	-	49,2	48	46,5	46	44,5	43	41,5	38	36,5	30,5	-	-	A02017
FN50-200NB	17	23		61,5	-	-	-	-	-	-	-	56,4	55	53	51,5	50	48	47	45	42	37	-	-	A00391
FN50-200NA	22	30		71	-	-	-	-	-	-	-	66,8	66	65	64	62	60	58	55	52,5	45,5	38	31,5	A02018
FN50-250ND	17	23		69	-	-	68,5	67	66	64	62,5	61	58	56	50,5	47,3	44,2	40,2	-	-	-	-	-	A01859
FN50-250NC/B	18,5	25		80	-	-	79	78,5	77,5	76	74,5	72	70	68	64,5	61,5	-	-	-	-	-	-	-	A00392
FN50-250NC/A	20	27		80	-	-	79	78,5	77,5	76	74,5	72	70	68	64,5	61,5	58	54	50	-	-	-	-	A02019
FN50-250NB/B	22	30		88,5	-	-	88	87	86,5	85	84	82	80	77	74	71	68	-	-	-	-	-	-	A02020
FN50-250NB/A	25	34		88,5	-	-	88	87	86,5	85	84	82	80	77	74	71	68	64,5	60	57	44	-	-	A02021
FN50-250NA	30	40		100,5	-	-	100	99,5	99	98	97	94,5	93	90,5	87,5	84	80	76,5	70	65	54	-	-	A02022

Dimensioni e pesi

Modello	DNm	DNa	Fig.	f	a	m1	m2	n1	n2	h1	h2	s	b	Kg
FN50125C	50	65	1	366	100	100	70	240	190	132	160	14	50	40
FN50125B	50	65	1	400	100	100	70	240	190	132	160	14	50	42
FN50125A	50	65	1	426	100	100	70	240	190	132	160	14	50	45
FN50160B	50	65	1	450	100	100	70	265	212	160	180	14	50	54
FN50160A	50	65	2	490	100	100	70	265	212	160	180	14	50	62
FN50160NC	50	65	2	450	100	100	70	265	212	160	180	14	50	54
FN50160NB	50	65	2	490	100	100	70	265	212	160	180	14	50	62
FN50160NA	50	65	2	530	100	100	70	265	212	160	180	14	50	74
FN50200SD	50	60	2	509	100	100	70	265	212	160	200	14	50	90
FN50200SC	50	60	2	509	100	100	70	265	212	160	200	14	50	96
FN50200SB	50	60	2	564	100	100	70	265	212	160	200	14	50	100
FN50200SA	50	60	2	564	100	100	70	265	212	160	200	14	50	108
FN50200NC	50	65	2	576	100	100	70	265	212	160	200	14	50	89
FN50200NB	50	65	2	644	100	100	70	265	212	160	200	14	50	92
FN50200NA	50	65	2	644	100	100	70	265	212	160	200	14	50	136
FN50250ND	50	65	2	644	100	125	95	320	250	180	225	14	65	136
FN50250NC/B	50	65	2	644	100	125	95	320	250	180	225	14	65	136
FN50250NC/A	50	65	2	644	100	125	95	320	250	180	225	14	65	138
FN50250NB/B	50	65	2	644	100	125	95	320	250	180	225	14	65	140
FN50250NB/A	50	65	2	714	100	125	95	320	250	180	225	14	65	250
FN50250NA	50	65	2	714	100	125	95	320	250	180	225	14	65	250

fig.1

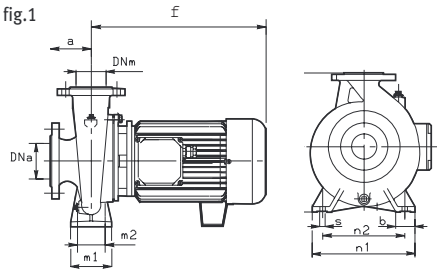

fig.2

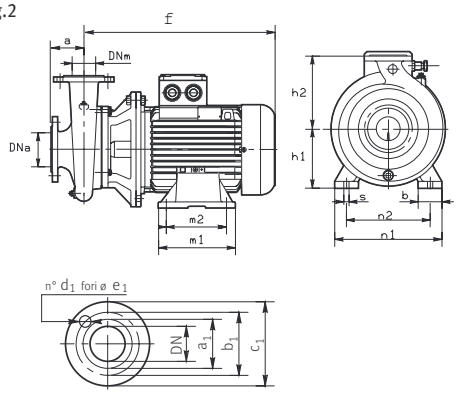

DN	a1	b1	c1	d1	e1
50	102	125	165	4	19
65	122	145	185	4	19

FN 65 Fornitura irrigazione | Monoblocco

ESPA

Tabella di prestazioni idrauliche

Modello	P2		l/min	0	500	583	667	750	833	917	1000	1083	1167	1250	1333	1500	1667	1833	2000	2167	2333	2500	2667	2833	Codice
	Kw	Hp	m³/h	0	30	35	40	45	50	55	60	65	70	75	80	90	100	110	120	130	140	150	160	170	
FN65-125D	3	4	mca	12,5	12	12	11,9	11,8	11,6	11,4	11	10	9,5	8	7,4	-	-	-	-	-	-	-	-	-	A02023
FN65-125C	4	5,5		17	16	15,9	15,6	15,5	15,4	15,2	15	14,6	14,2	13,5	13	11	8	-	-	-	-	-	-	-	A00393
FN65-125B	5,5	7,5		21,5	21	21	20,9	20,9	20,8	20,7	20,5	20	19,9	19	18,1	16,4	14	-	-	-	-	-	-	-	A01892
FN65-125A	7,5	10		26,5	26	26	25,9	25,9	25,8	25,7	25,6	25,4	25	24,5	24	22	19,4	17	-	-	-	-	-	-	A01806
FN65-160C	9,2	12,5		32,8	32,3	31,8	31,6	31,2	30,8	30,6	30,1	29,3	28,7	27,8	27,1	25,2	23,1	20,3	-	-	-	-	-	-	A02024
FN65-160B	11	15		38,8	38,3	38,1	37,8	37,5	37,3	37	36,5	36,2	35,7	35,3	34,5	32	30	27,8	-	-	-	-	-	-	A02025
FN65-160A	15	20		43	43	42,8	42,7	42,5	42,3	41,9	41,7	41,4	40,8	40,4	39,7	38,2	36,2	33,5	30	28	-	-	-	-	A02026
FN65-200NC	18,5	25		44,3	-	-	46,2	45,9	45,4	45	44	43,1	42,1	41,1	39,9	37,8	35,3	32,4	29,5	25,8	21,4	-	-	-	A02027
FN65-200NB	22	30		50,7	-	-	53,6	53,6	53,6	53	52,9	52,3	51,6	50,8	50	48,3	46,4	44,3	41,7	38,5	35,3	31,3	27,5	-	A00394
FN65-200NA	30	40		64	-	-	66,5	66,3	66	65,7	65,3	65	64,7	64,1	63,7	62	60	58	55,6	53	50	47	43	38	A02028
FN65-250NC	22	30		68,2	-	-	-	-	68,8	68,5	68	67,5	67	66,3	65,3	63,8	62,8	-	-	-	-	-	-	-	A02029
FN65-250NB	30	40		76	-	-	-	-	75	74,7	74,4	74	73,5	73	72,5	72	69	67	63,5	-	-	-	-	-	A02030
FN65-250NA	37	50		89	-	-	-	-	89,5	89,2	89	88,5	88	87	86,5	85	84	82	79,5	76	-	-	-	-	A02031

Dimensioni e pesi

Modello	DNm	DNa	Fig.	f	a	m1	m2	n1	n2	h1	h2	s	b	Kg
FN65-125D	65	80	1	400	100	125	95	280	212	160	180	14	65	42
FN65-125C	65	80	1	426	100	125	95	280	212	160	180	14	65	48
FN65-125B	65	80	1	450	100	125	95	280	212	160	180	14	65	55
FN65-125A	65	80	2	500	100	125	95	280	212	160	180	14	65	60
FN65-160C	65	80	2	534	100	125	95	280	212	160	200	14	65	80
FN65-160B	65	80	2	534	100	125	95	280	212	160	200	14	65	82
FN65-160A	65	80	2	534	100	125	95	280	212	160	200	14	65	88
FN65-200NC	65	80	2	644	100	125	95	320	250	180	225	14	65	245
FN65-200NB	65	80	2	644	100	125	95	320	250	180	225	14	65	250
FN65-200NA	65	80	2	720	100	125	95	320	250	180	225	14	65	270
FN65-250NC	65	80	2	680	100	160	120	360	280	200	250	18	80	260
FN65-250NB	65	80	2	750	100	160	120	360	280	200	250	18	80	274
FN65-250NA	65	80	2	750	100	160	120	360	280	200	250	18	80	285

fig.1

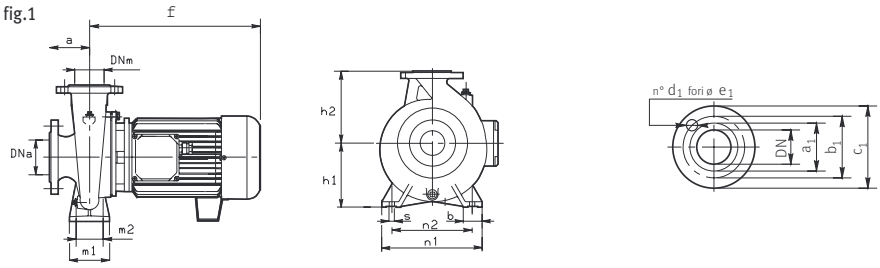

fig.2

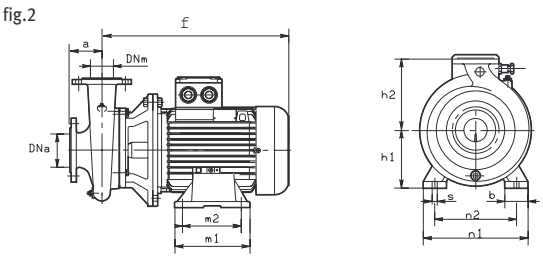

DN	a1	b1	c1	d1	e1
65	122	145	185	4	19
80	138	160	200	4	19

FN 80 Fornitura irrigazione | Monoblocco

Tabella di prestazioni idrauliche

Modello	P2		l/min	0	1083	1167	1250	1333	1500	1667	1833	2000	2167	2333	2500	2750	3000	3250	3500	3750	4167	4583	Codice
	Kw	Hp	m³/h	0	65	70	75	80	90	100	110	120	130	140	150	165	180	195	210	225	250	275	
FN80-160G	5,5	7,5	mca	17,8	17,3	16,5	16	15,8	15	14	13,1	12	11	10	-	-	-	-	-	-	-	-	A02032
FN80-160F	7,5	10		20,2	19,9	19,4	19	18,5	18	17	16	15	14,5	13,7	11,7	10,5	-	-	-	-	-	-	A02033
FN80-160E	9,2	12,5		25,3	25,3	25	24,8	24,5	24,2	23	22	21	20,2	19,1	18,1	16	-	-	-	-	-	-	A02034
FN80-160D	11	15		26,5	26,5	26,3	26,1	25,9	25,4	24,5	23,8	23	21,9	20,8	19,6	17,6	14,8	-	-	-	-	-	A02035
FN80-160C	15	20		-	30,5	30,5	30,5	30,2	30	28,5	27,5	26,5	25	24	22,4	20	18,5	17	-	-	-	-	A02036
FN80-160B	18,5	25		-	37	36	35,8	35,2	34,5	33,6	32,6	31,8	30,5	29,5	28,4	26,4	24,1	21	-	-	-	-	A02037
FN80-160A	22	30		-	40,3	40,2	40	39,9	39,4	39	38,2	37,5	36,6	35,9	34,7	32,8	30,5	28,8	25,5	23,5	-	-	A02038
FN80-200B	30	40		-	-	-	50	52,5	52	51,3	50,5	50,4	48,9	47,9	46,5	45	44	41	39	37	31	-	A02039
FN80-200A	37	50		-	-	-	56	58,7	58,4	58	57,5	57	56	55,3	54,6	53,4	51,3	49,2	46,7	44	39	35	A02040

Dimensioni e pesi

Modello	DNm	DNa	Fig.	f	a	m1	m2	n1	n2	h1	h2	s	b	Kg
FN80-160G	80	100	2	455	125	125	95	320	250	180	225	14	65	64
FN80-160F	80	100	2	496	125	125	95	320	250	180	225	14	65	75
FN80-160E	80	100	2	576	125	125	95	320	250	180	225	14	65	84
FN80-160D	80	100	2	576	125	125	95	320	250	180	225	14	65	90
FN80-160C	80	100	2	576	125	125	95	320	250	180	225	14	65	95
FN80-160B	80	100	2	644	125	125	95	320	250	180	225	14	65	137
FN80-160A	80	100	2	644	125	125	95	320	250	180	225	14	65	139
FN80-200B	80	100	2	750	125	125	95	345	280	180	250	14	65	274
FN80-200A	80	100	2	750	125	125	95	345	280	180	250	14	65	280

fig.1

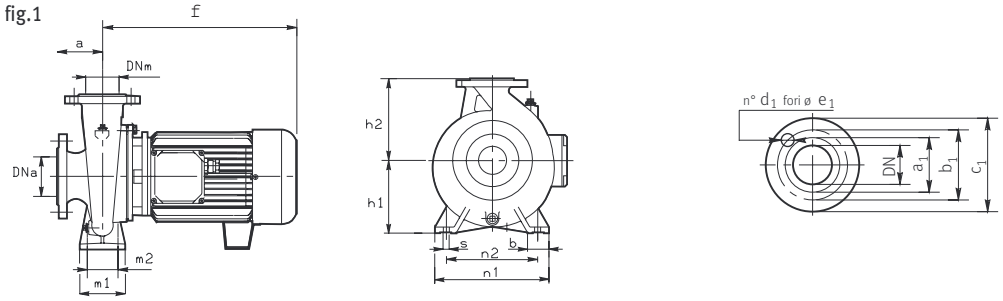

fig.2

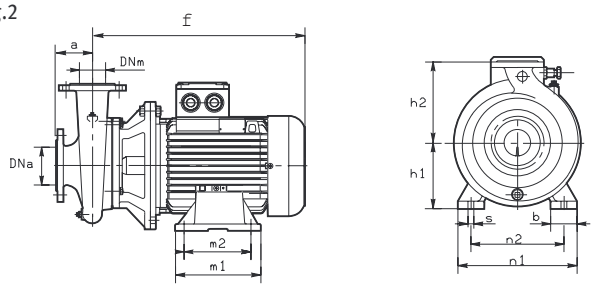

DN	a1	b1	c1	d1	e1
80	138	160	200	8	19
100	158	180	220	8	19
125	188	210	250	8	19

Pompe monoblocco in ghisa normalizzate secondo EN 733

Applicazioni
Movimentazione di acqua e di liquidi puliti, chimicamente non aggressivi e non esplosivi.
Approvvigionamento idrico e pressurizzazione, irrigazione.
Circolazione d'acqua calda e liquidi refrigeranti in impianti di climatizzazione.
Impianti di lavaggio, impianti antincendio.

Materiali
Corpo pompa, disco porta tenuta e girante in ghisa EN-GJL-250.
Albero: acciaio inox.
Tenuta meccanica: carburo di silicio / ossido di allumina.

Dotazioni a richiesta
Controflange

Limiti di utilizzo
Temperatura massima ambiente: +40 °C.
Temperatura del liquido pompato: -15 °C +120 °C.
Pressione massima d'esercizio: 10 bar.

Motore
Motore asincrono trifase.
Grado di protezione IP55.
Isolamento classe F.
Velocita di rotazione 1450 g/min.
Tensione standard:
230/400V 50 Hz fino a 4 kW ,
400/690V 50Hz per potenze superiori.
Classe di efficienza in accordo a IEC 60034-30
IE2 per potenze fino a 0,75 kW
IE3 per potenze superiori a 0,75 kW
TUTTI I MOTORI DELLA SERIE FN SONO COMPATIBILI CON IL FUNZIONAMENTO SOTTO INVERTER

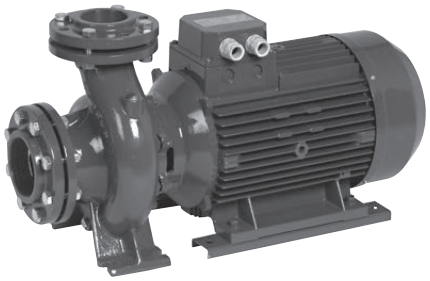

Versioni disponibili a richiesta

Versione **FN4X** con idraulica in acciaio inox e **FN4B** con idraulica in bronzo.

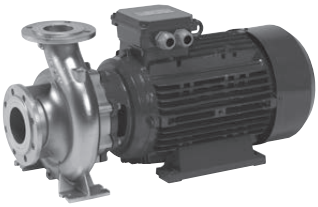

Versione **FN4S** con giunto rigido

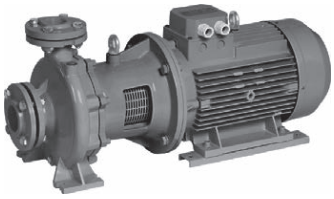

Versione **FN4F** ad asse libero

Versione **FN4FZ** ad asse libero su basamento

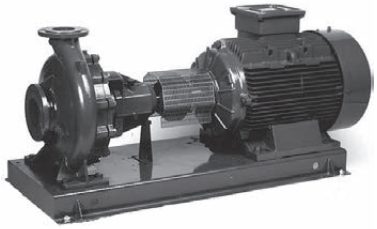

FN4 32 Fornitura irrigazione | Monoblocco

Tabella di prestazioni idrauliche

Modello	P2		l/min	0	50	67	100	133	167	200	233	267	300	333	417	Codice
	Kw	Hp	m³/h	0	3	4	6	8	10	12	14	16	18	20	25	
FN4 32-160SA	0,55	0,75	mca	11	10	9,5	9	8,5	7,5	6,5	4,5	-	-	-	-	A01739
FN4 32-200NA	1,1	1,5		16,5	16,2	16	15,9	15,2	14	12,7	11,2	9,5	7,5	-	-	A02041
FN4 32-250SB	2,2	3		21	-	-	-	-	20,5	20,5	20	19,5	19,5	19	18	A02042
FN4 32-250SA	3	4		23,5	-	-	-	-	23	23	22,5	22,5	22	21,5	21	A02043

Dimensioni e pesi

Modello	DNm	DNa	f	a	m1	m2	n1	n2	h1	h2	s	b	Kg
FN4 32-160SA	50	32	335	80	100	70	240	190	132	160	14	50	29
FN4 32-200NA	32	50	370	80	100	70	240	190	160	180	14	50	42
FN4 32-250SB	50	32	396	100	125	95	320	250	180	225	14	65	48
FN4 32-250SA	50	32	396	100	125	95	320	250	180	225	14	65	50

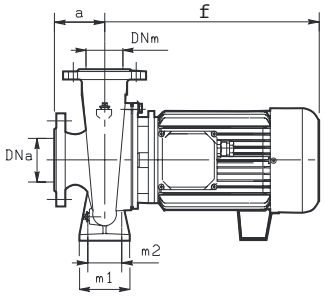

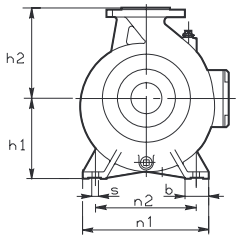

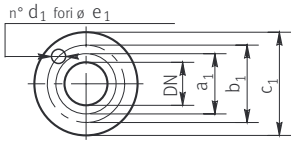

DN	a1	b1	c1	d1	e1
32	78	100	140	4	19
50	102	125	165	4	19

FN4 40, 50 Fornitura irrigazione | Monoblocco

ESPA

Tabella di prestazioni idrauliche

Modello	P2		l/min	0	100	133	167	200	233	267	300	333	417	500	583	667	750	883	917	1000	Codice
	Kw	Hp	m³/h	0	6	8	10	12	14	16	18	20	25	30	35	40	45	50	55	60	
FN4 40-125SA	0,55	0,75		8			7,5	7,5	7,5	7,5	7,5	7	6	6	5,5						A02044
FN4 40- 160NA	0,75	1		9,5			9	9	9	9	9	8,5	7,5	7,5	6,5	4,5					A02045
FN4 40-200A	1,1	1,5		14	13,6	13,3	12,9	12,4	11,7	10,9	10,1	9,2	6,7								A00376
FN4 40-250NC	2,2	3		20	19,9	19,6	19,4	19,2	19	18,6	18,3	17,8	16,6	15	12,6						A00378
FN4 40-250NA	3	4		23,7	23,6	23,5	23,3	23,1	22,8	22,5	22,2	21,7	20,3	18,5	16,2						A00377
FN4 40-315C	4	5,5		25,2	25,1	25	24,9	24,8	24,7	24,6	24,4	24,2	23,4	22,5	21,1	19,5					A02046
FN4 40-315B	5,5	7,5		30,9	30,7	30,6	30,6	30,5	30,4	30,3	30	29,8	29,1	27,9	26,7	25,5	23,5	21,1			A02047
FN4 40-315A	9,2	12,5		40			40	40	39,9	39,7	39,6	39,5	39	38,4	37,6	36,7	35,6	34	32,6	30,8	A02048
FN4 50-125A	0,55	0,75	mca	6,4			6,3	6,2	6,1	6	5,8	5,6	5,1	4,2							A02049
FN4 50-200SB	1,1	1,5		12,5							12	11,5	10,5	10,5	9,5	8,5	7,5				A02050
FN4 50-160NA	1,1	1,5		9			8,9	8,8	8,7	8,6	8,5	8,2	7,7	6,7	5,7						A02051
FN4 50-160NB	1,1	1,5		10,5								10	10	10	9,5	9	8	7,5	7		A02052
FN4 50-200SA	1,5	2		16						14,5	14	14	13,5	13,5	12	11,5	10	9			A02053
FN4 50-200NA	3	4		18			18	17,9	17,8	17,7	17,5	17	16,8	16	14,8	13,8	12,2	10,8	9,2		A02054
FN4 50-200NB	2,2	3		16						15,5	15,5	15,5	15	15	14	13,5	11,5	11	10	8,5	A02055
FN4 50-250ND	2,2	3		16,8			16,5	16,3	16,1	15,9	15,8	15,4	14,8	13,7	12,5	10					A02056
FN4 50-250NA	4	5,5		24			23,8	23,7	23,6	23,5	23,4	23,3	22,9	22,1	21,2	20	18	16,4	13,9	11,3	A02057

Dimensioni e pesi

Modello	DNm	DNa	f	a	m1	m2	n1	n2	h1	h2	s	b	Kg
FN4 40-125A	40	65	335	80	100	70	210	160	112	140	14	50	30
FN4 40-160NA	40	65	372	80	100	70	240	190	132	160	14	50	34
FN4 40-200A	40	65	371	100	100	70	265	212	160	180	14	50	43
FN4 40-250NC	40	65	400	100	125	95	320	250	180	225	14	65	55
FN4 40-250NA	40	65	431	100	125	95	320	250	180	225	14	65	58,5
FN4 40-315C	40	65	478	100	125	95	345	280	225	250	14	65	94
FN4 40-315B	40	65	566	100	125	95	345	280	225	250	14	65	114
FN4 40-315A	40	65	646	100	125	95	345	280	225	250	14	65	119
FN4 50-125A	50	65	333	100	100	70	240	190	132	160	14	50	32
FN4 50-200SB	50	65	377	100	100	70	265	212	160	180	14	50	48
FN4 50-160NA	50	65	371	100	100	70	265	212	160	180	14	50	42
FN4 50-160NB	50	65	372	100	100	71	265	212	160	180	13	50	45
FN4 50-200SA	50	65	406	100	100	70	265	212	160	180	14	50	49
FN4 50-200NA	50	65	436	100	100	70	265	212	160	200	14	50	57
FN4 50-200NB	50	65	401	100	100	70	265	212	160	180	14	50	52
FN4 50-250ND	50	65	400	100	125	95	320	250	180	225	14	65	59
FN4 50-250NA	50	65	450	100	125	95	320	250	180	225	14	65	68,5

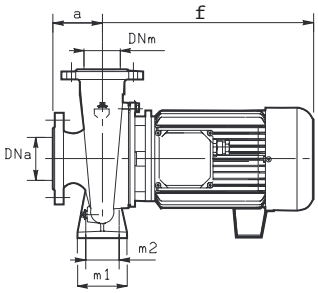

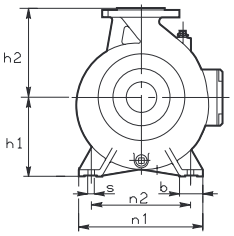

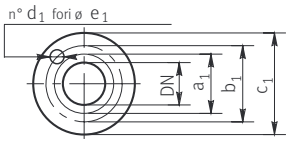

DN	a1	b1	c1	d1	e1
40	88	110	150	4	19
50	102	125	165	4	19
65	122	145	185	4	19

FN4 65, 80 Fornitura irrigazione | Monoblocco

ESPA

Tabella di prestazioni idrauliche

Modello	P2		l/min	0	417	500	583	667	750	833	917	1000	1083	1167	1250	1333	1500	1667	1833	2000	2167	2333	2500	2667	3000	3333	3833	Codice
	Kw	Hp	m³/h	0	25	30	35	40	45	50	55	60	65	70	75	80	90	100	110	120	130	140	150	160	180	200	230	
FN4 65-125SA	0,75	1		6,1	5,6	5,4	5	4,7	4,2	3,7	3,1																	A02058
FN4 65-160A	1,5	2		10,4	10,3	10,1	9,8	9,5	9,1	8,7	8,2	7,6																A00380
FN4 65-200A	3	4		13,5	13,4	13	12,7	12,2	11,7	11,1	10,4	9,6	8,6	7,5	6,12	4												A00381
FN4 65-200NA	3	4		17,7	17,3	16,9	16,5	16	15,5	15	14,2	13,4	12,4	11,6	10,5	9,3												A00382
FN465250SB	4	5,5		19,5	19	19		18,5	18	17,5	17	16	15	14	13													A02059
FN465250SA																												A02060
FN4 65-315C	9,2	12,5		28,5	28,3	28,2	28	27,7	27,3	27	26,4	25,7	25	24,7	23,5	23	21,2	19	16,2	14								A02061
FN4 65-315B	11	15		33		32,6	32,4	32,2	32	31,7	31,4	31	30,5	30,4	30	29	27	24,3	21,3	18,8								A02062
FN4 65-315A	15	20	mca	43		42	41,3	41	40,5	40,2	40	39,2	38,6	37,9	37,2	36,5	35	33,2	31	28,8	26,3	23,7						A02063
FN4 80-160C	2,2	3		8,2				7,8	7,6	7,4	7,2	7	6,7	6,3	6	5,6	5	4,5										A02064
FN4 80-160A	2,2	3		9,6				9,4	9,3	9,2	9	8,8	8,5	8,2	7,9	7,6	6,8	6	5,4	4,5								A02065
FN4 80-200B	4	5,5		13				12,8	12,7	12,6	12,5	12,4	12,2	12	11,8	11,5	10,9	10,1	9,2	8,1	7							A00384
FN4 80-200A	5,5	7,5		14,5				14,5	14,5	14,5	14,4	14,3	14,2	14,1	13,9	13,8	13,3	12,8	12	11,1	10	8,7	7,3					A02066
FN4 80-250C	7,5	10		18				17,8	17,7	17,5	17,3	17	16,7	16,5	16,2	16	15,6	15,4	13,3	13	12,3	10,8	9,7	8,4				A02067
FN4 80-250A	9,2	12,5		24,2				23,6	23,5	23,3	23,2	23	22,8	22,6	22,3	22,1	21,6	21,1	20,4	19,7	18,9	17,9						A02068
FN4 80-315C	11	15		28,1				28,1	28,1	28,1	28,1	27,9	27,7	27,3	27,2	26,9	26,4	25,5	25	23,8	23	22	21,3					A02069
FN4 80-315B	15	20		34				34	34	34	33,9	33,8	33,7	33,5	33,2	33	32,5	32,2	31,4	30,5	29,5	28,6	27,6	26,3				A02070
FN4 80-315A	22	30		40,7								40,3	40,2	40	39,8	39,6	39,1	38,6	38,2	37,5	36,5	35,8	34,6	33,7	31	28,5	24	A02071

Dimensioni e pesi

Modello	DNm	DNa	f	a	m1	m2	n1	n2	h1	h2	s	b	Kg
FN4 65-125A	65	80	373	100	125	95	280	212	160	180	14	65	35
FN4 65-160A	65	80	376	100	125	95	280	212	160	200	14	65	43,5
FN4 65-200A	65	80	436	100	125	95	280	250	180	225	14	65	60,5
FN4 65-200NA	65	80	436	100	125	95	280	250	180	225	14	65	64
FN465250SB	65	80	485	100	160	120	360	280	200	250	18	80	81
FN465250SA	65	80	545	100	160	120	360	280	200	250	18	80	96,5
FN4 65-315C	65	80	646	125	160	120	400	315	225	280	18	80	177
FN4 65-315B	65	80	709	125	160	120	400	315	225	280	18	80	196
FN4 65-315A	65	80	750	125	160	120	400	315	225	280	18	80	225
FN4 80-160C	80	100	405	125	125	95	320	250	180	225	14	65	56
FN4 80-160A	80	100	405	125	125	95	320	250	180	225	14	65	60
FN4 80-200B	80	100	485	125	125	95	345	280	180	250	14	65	74,5
FN4 80-200A	80	100	564	125	125	95	345	280	180	250	14	65	95
FN4 80-250C	80	100	647	125	160	120	400	315	200	280	18	80	115
FN4 80-250A	80	100	647	125	160	120	400	315	200	280	18	80	116
FN4 80-315C	80	100	709	125	160	120	400	315	250	315	18	80	262
FN4 80-315B	80	100	750	125	160	120	400	315	250	315	18	80	293
FN4 80-315A	80	100	775	125	160	120	400	315	250	315	18	80	321

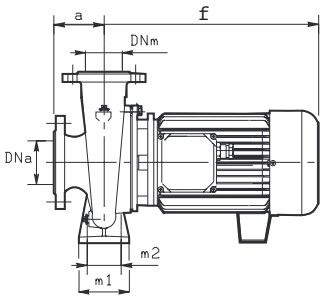

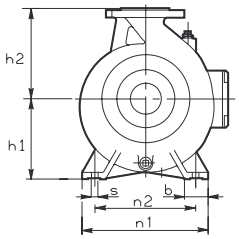

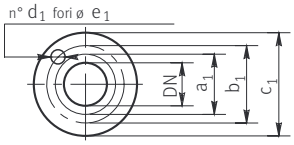

DN	a1	b1	c1	d1	e1
65	88	110	150	4	19
80	138	160	200	8	19
100	158	180	220	8	19

FN4 100, 125 Fornitura irrigazione | Monoblocco

ESPA

Tabella di prestazioni idrauliche

Modello	P2		l/min	0	1000	1083	1167	1333	1500	1667	1833	2000	2167	2333	2500	2667	2833	3000	3333	3750	4167	4583	5000	5833	6250	Codice
	Kw	Hp	m³/h	0	60	65	70	80	90	100	110	120	130	140	150	160	170	180	200	225	250	275	300	350	375	
FN4 100-200C	5,5	7,5	mca	10,5	10,4	10,3	10,1	9,8	9,4	9	8,4	7,9	7,1	6,5	5,6	-	-	-	-	-	-	-	-	-	-	A02072
FN4 100-200A	7,5	10		15	15	15	14,9	14,6	14,3	13,9	13,5	13,1	12,5	11,8	11,1	10,4	9,5	8	-	-	-	-	-	-	-	A02073
FN4 100-250B	9,2	12,5		20,9	20,9	20,8	20,7	20,4	20,2	20	19,5	19	18,5	17,5	17	16,5	15	12,4	10	7	-	-	-	-	-	A02074
FN4 100-250A	15	20		24,7	24,7	24,7	24,7	24,4	24	23,8	23,5	23,3	22,6	22,2	21,4	20,6	20	18,2	15,9	13,4	10	-	-	-	-	A02075
FN4 100-315C	18,5	25		28	28	27,9	27,8	27,6	27,5	27	26,7	26,2	25,8	25,4	24,8	24,4	23,6	22,3	20,2	18	-	-	-	-	-	A02076
FN4 100-315B	22	30		-	-	33,7	33,7	33,5	33,5	33,4	33,3	32,9	32,5	32,5	32,1	31,8	31,5	30,5	28,8	27,6	25,6	-	-	-	-	A02077
FN4 125-250B	11	15		-	-	-	17,2	16,9	16,8	16,7	16,5	16,2	15,9	15,6	15,3	15	14,7	14	13,5	12,4	10,5	9	7	-	-	A02078
FN4 125-250A	18,5	25		-	-	-	-	-	-	24	23,9	23,8	23,6	23,4	23,1	22,9	22,6	22,4	21,6	21	20	18,7	17,5	13,8	12	A02079
FN4 125-250AB	15	20		21	-	-	-	20,5	20,5	20,5	20	20	20	20	19,5	19,5	19	19	18,5	18	17	15,5	14	12	-	A02080
FN4 125-315C	18,5	25		-	-	-	-	-	-	26,5	26,3	25,8	25,5	25	24,7	24,4	23,8	23,2	21,9	20,1	18	15,3	12,5	-	-	A02081

Dimensioni e pesi

Modello	DNm	DNa	f	a	m1	m2	n1	n2	h1	h2	s	b	Kg
FN4 100-200C	125	100	604	125	160	120	360	275	200	280	18	80	133
FN4 100-200A	125	100	646	125	160	120	360	275	200	280	18	80	136
FN4 100-250B	125	100	646	140	160	120	400	315	225	280	18	80	179
FN4 100-250A	125	100	750	140	160	120	400	315	225	280	18	80	210
FN4 100-315C	125	100	775	140	160	120	400	315	250	315	18	80	337
FN4 100-315B	125	100	775	140	160	120	400	315	250	315	18	80	349
FN4 125-250B	150	125	750	140	160	120	400	315	250	355	18	80	246
FN4 125-250A	150	125	775	140	160	120	400	315	250	355	18	80	290
FN4 125-250AB	125	150	751	140	160	120	400	315	250	335	18	80	241,5
FN4 125-315C	150	125	790	140	200	150	500	400	280	355	24	100	462

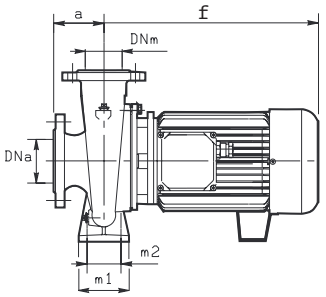

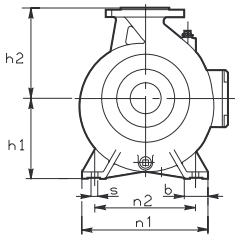

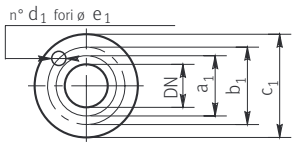

DN	a1	b1	c1	d1	e1
100	158	180	220	8	19
125	188	210	250	8	19
150	212	240	285	8	22

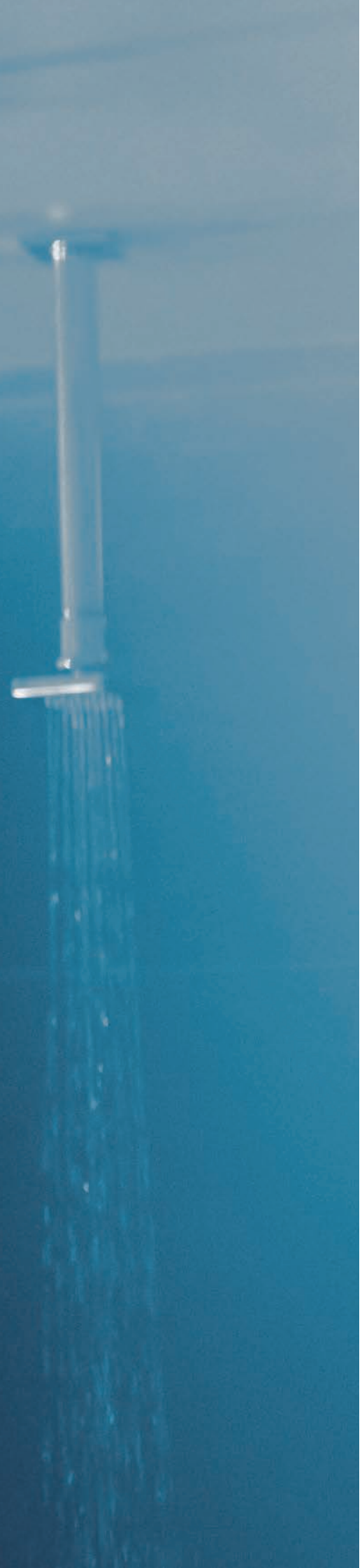

ESPA

Fornitura

Pressurizzazione

Pressione e portata affidabili dove più ne avete bisogno

Comfort e pressione garantiti grazie al controllo e alla gestione costante della portata e della pressione dell'acqua.

Pressdrive

Pressoflussostato / Apparecchio per il controllo e la protezione della pompa

Applicazioni
in abbinamento ad una elettropompa per il rifornimento di acqua di una o più abitazioni.

Materiali
Parti plastiche in polipropilene.
Membrana interna in EPDM.
Viteria in acciaio inox AISI 304.

Specifiche tecniche
Avvio ed arresto automatizzato della pompa.
Valvola di non ritorno incorporata.
Manometro, pressostato e sistema di controllo contro la marcia a secco con pulsante di riarmo in caso di blocco.
Sistema di riarmo automatico in caso di fermo per mancanza di acqua con quattro tentativi di riavvio dopo 1, 5, 15 minuti ed 1 ora.
Pressione di riarmo regolabile tra 1,5 e 2,5 bar.
Differenziale di pressione tra avvio ed arresto 1 bar.

Bocchettone filettato per connessione rapida alla pompa incluso.
Temperatura massima: 40 °C.
Fornito con:
Cavo di rete: 1,5 metri
Cavo collegamento pompa: 1,5 metri
Raccordo 3 pezzi per connessione rapida della pompa

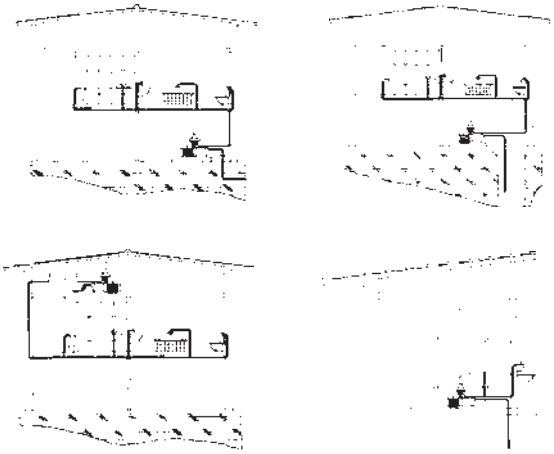

Protezione funzionamento a secco

Riarmo automatico

Avviamento/ arresto in base alla richiesta d'acqua

Dati tecnici e prezzo

Modello	I [A]	Hz	Protezione	Pressione max. [kg/cm²]	Pressione riarmo [bar]	Pressione differenziale [kg/cm²]	Pressione di arresto	Temperatura massima [°C]	Ø aspirazione	Ø mandata	1~230 V Codice
Pressdrive AM NP	12	50/60	IP 55	10	1,5 - 2,5	≥ 0,7	Massima della pompa	50	Raccordo a 3 prezzi 1"	1" femm.	205333

Dimensioni e pesi

Modello	A	B	Kg
Pressdrive AM 2E	281	134	0,9

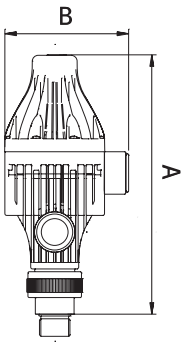

Pressdrive 05 **Fornitura** | Dispositivi di automazione

ESPA

Pressoflussostato / Apparecchio per il controllo e la protezione della pompa

Applicazioni
in abbinamento ad una elettropompa per il rifornimento di acqua di una o più abitazioni.

Materiali
Parti plastiche in polipropilene.
Membrana interna in EPDM.
Viteria in acciaio inox AISI 304.

Specifiche tecniche
Avvio ed arresto automatizzato della pompa.
Valvola di non ritorno incorporata.
Manometro, pressostato e sistema di controllo contro la marcia a secco con pulsante di riarmo in caso di blocco.
Sistema di riarmo automatico in caso di fermo per mancanza di acqua con quattro tentativi di riavvio dopo 1, 5, 15 minuti ed 1 ora.
Pressione di riarmo regolabile tra 1,5 e 2,5 bar.
Differenziale di pressione tra avvio ed arresto 1 bar.

Bocchettone filettato per connessione rapida alla pompa incluso.
Temperatura massima: 40 °C.
Fornito con:
Cavo di rete: 1,5 metri
Cavo collegamento pompa: 1,5 metri
Raccordo 3 pezzi per connessione rapida della pompa

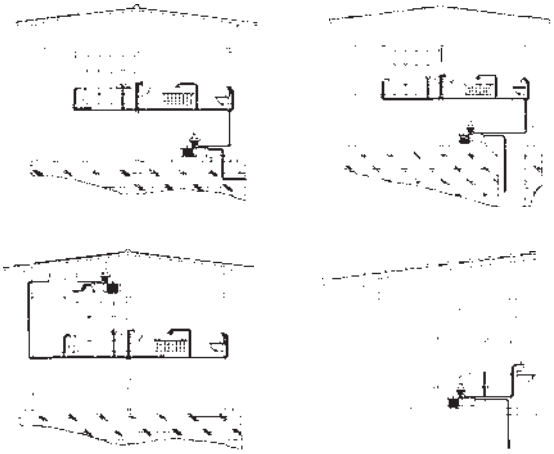

Protezione funzionamento a secco

Riarmo automatico

Avviamento/ arresto in base alla richiesta d'acqua

Dati tecnici e prezzo

Modello	I [A]	Hz	Protezione	Pressione max. [kg/cm²]	Pressione riarmo [bar]	Pressione differenziale [kg/cm²]	Pressione di arresto	Temperatura massima [°C]	Ø aspirazione	Ø mandata	1~230 V Codice
Pressdrive 05 AM NP	12	50/60	IP 55	10	1,5 - 2,5	≥ 0,7	Massima della pompa	40	Raccordo a 3 prezzi 1"	1" femm.	205331

Dimensioni e pesi

Modello	A	B	C	D	E	Kg
Pressdrive 05 AM 2E	213	155	G1"	108	195	0,9

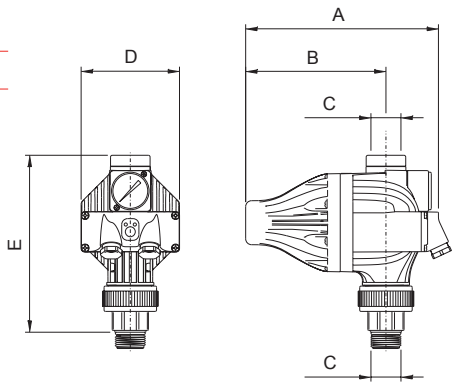

Pressoflussostato / Apparecchio per il controllo e la protezione della pompa la protezione della pompa

Descrizione
Dispositivo elettronico per l'accensione e spegnimento automatico di una elettropompa in funzione della richiesta d'acqua.
Assicura la protezione nel caso di mancanza d'acqua e contro i colpi d'ariete.
Non ha bisogno di precarica d'aria né di manutenzione.
Comprende una valvola di ritegno e un manometro.

Applicazioni
In abbinamento ad una elettropompa per il rifornimento d'acqua in impianti di pressurizzazione domestico.
Può essere installato su pompe di superficie e sommerse.

Vantaggi
Avvio ed arresto automatico della pompa.
Consente di impostare la pressione di ripartenza da 1.5 a 2.5 attraverso tastierino frontale.
Riarmi automatici in caso di blocco per mancanza d'acqua 10 doppi tentativi di 5 secondi per 24 ore, trascorse le quali bisogna resettare manualmente.

Funzione di sblocco periodico delle giranti di 5 sec ogni 24 ore d'inattività
Non necessita di vaso d'espansione, valvola di ritegno, filtro e raccordi.
Ingombro ridotto.

Certificazioni
TÜV SÜD

CE Made in Italy

Dati tecnici e prezzo

Modello	Tens. (Vac)	I MAX POMPA[A]	I MAX AC1 [A]	Pot. max. pompa [kW] (hP)	Hz	Protezione	Pressione max. [Bar]	Pressione riarmo [Bar]	Portata minima [l/min]	Temperatura massima [°C]	Ø Attacco filettato	1~230 V Codice
KIT05 NM	1x230	10	16	1.5 (2hP)	50/60	IP 65	12	1,5-2-2,5	~ 1 l/min	65	1" M	A00985

Perdite di carico

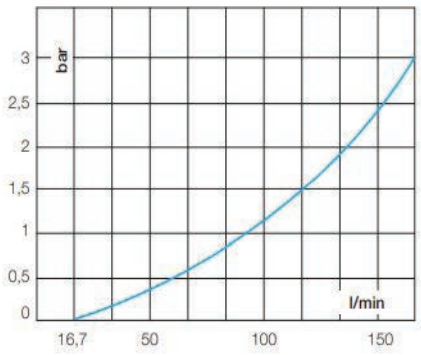

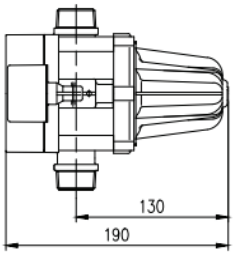

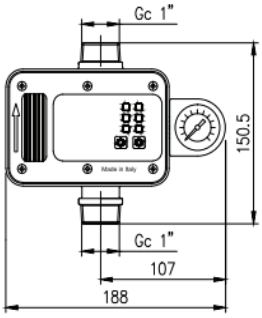

Pressoflussostato / Apparecchio per il controllo e la protezione della pompa la protezione della pompa

Descrizione
Dispositivo elettronico per l'accensione e spegnimento automatico di una elettropompa in funzione della richiesta d'acqua.
Assicura la protezione nel caso di mancanza d'acqua e contro i colpi d'ariete.
Non ha bisogno di precarica d'aria né di manutenzione.

Applicazioni
In abbinamento ad una elettropompa per il rifornimento d'acqua in impianti di pressurizzazione domestico.
Può essere installato su pompe di superficie e sommerse.

Vantaggi
Avvio ed arresto automatizzato della pompa.
Consente di impostare la pressione di ripartenza.
Non necessita di vaso d'espansione, valvola di ritegno, filtro e raccordi.
Evita il colpo di ariete.

Certificazioni
TÜV SÜD

CE Made in Italy

Dati tecnici e prezzo

Modello	Tens. (Vac)	I MAX POMPA[A]	Pot. max. pompa [kW] (hP)	Hz	Protezione	Pressione max. [Bar]	Pressione riarmo [Bar]	Portata minima [l/min]	Temperatura massima [°C]	Ø Attacco filettato	Codice
KIT04 N 1.5	1x230	8	1.1 kw (1.5hp)	50/60	IP 65	10	1.5	~ 1 l/min	60	1" M	A01829
KIT04N 2.2	1x230	8	1.1 kw (1.5hp)	50/60	IP 65	10	2.2	~ 1 l/min	60	1" M	A01830

Perdite di carico

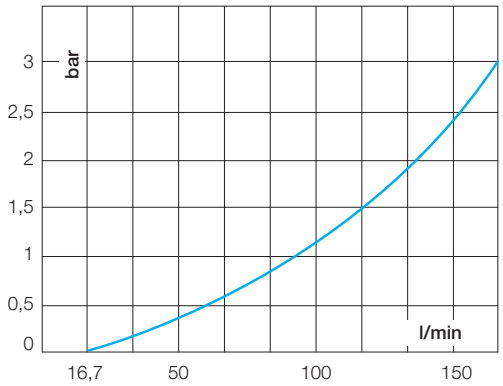

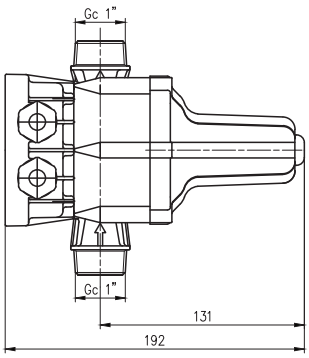

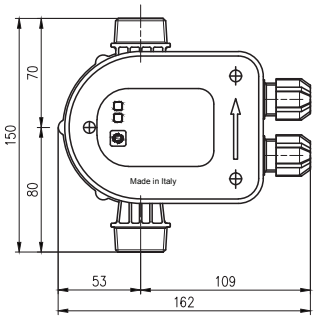

KIT06 N **Fornitura** | Dispositivi di automazione

ESPA

Pressoflussostato / Apparecchio per il controllo e la protezione della pompa la protezione della pompa

Descrizione
L'apparecchiatura di controllo è programmata per l'avvio e l'arresto di una elettropompa in maniera automatica.
Include una protezione contro la marcia a secco e un temporizzatore automatico che effettua tentativi sequenziali di riavvio in caso di arresto.
In caso di arresto di emergenza per ragioni dovute ad anomalie di carattere elettrico (sovratensione, assorbimento anomalo,...) sarà necessario premere il pulsante di riarmo per due secondi una volta rimosse le cause che hanno determinato l'arresto di emergenza.

Applicazioni
In abbinamento ad una elettropompa per il rifornimento d'acqua in impianti di pressurizzazione domestico.
Può essere installato su pompe di superficie e sommerse fino a 3HP.

Vantaggi
Può essere alimentato sia a 115 Vac che a 230 Vac.
È dotato di attacchi maschio 1"1/4 per garantire maggiore portata.
Non necessita di vaso d'espansione, valvola di ritegno, filtro e raccordi.
Non necessita di manutenzione.

Certificazioni
TÜV SÜD

Versioni
Disponibili nella versione con pressione di ripartenza 1.5 e 2,2 bar

CE Made in Italy

Dati tecnici e prezzo

Modello	I MAX POMPA[A]	Pot. max. pompa [kW] (hP)	Hz	Protezione	Pressione max. [Bar]	Pressione riarmo [Bar]	Portata minima [l/min]	Temperatura massima [°C]	Ø Attacco filettato	Codice
KIT06 N 1.5	16	1,1kw (1,5HP) a 115V 2,2kw (3HP) a 230V	50/60	IP 65	12	1,5 fissa	~ 1 l/min	60	1"1/4 M	A01833
KIT06 N 2.2	16	1,1kw (1,5HP) a 115V 2,2kw (3HP) a 230V	50/60	IP 65	12	2,2 fissa	~ 1 l/min	60	1"1/4 M	A01838

Perdite di carico

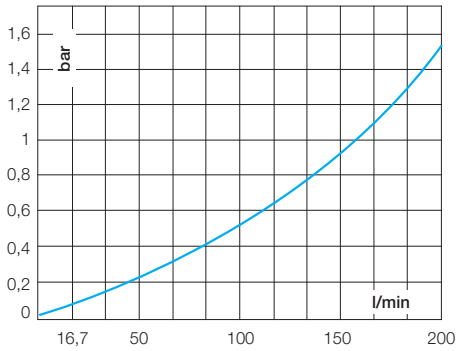

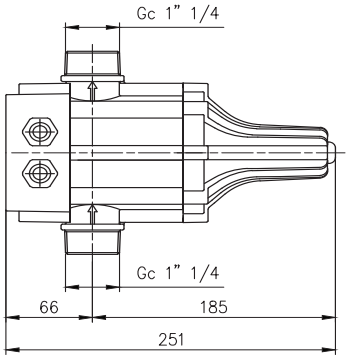

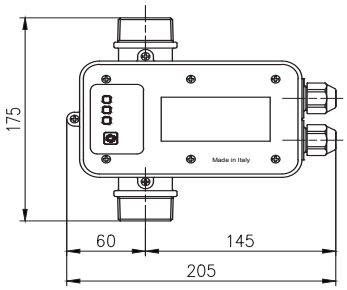

KIT06 NT-P TRIFASE **Fornitura** | Dispositivi di automazione

ESPA

Pressoflussostato / Apparecchio per il controllo e la protezione della pompa la protezione della pompa

Descrizione
L'apparecchiatura di controllo è programmata per l'avvio e l'arresto di una elettropompa in maniera automatica.
Include una protezione contro la marcia a secco e un temporizzatore automatico che effettua tentativi sequenziali di riavvio in caso di arresto.
In caso di arresto di emergenza per ragioni dovute ad anomalie di carattere elettrico (sovratensione, assorbimento anomalo...) sarà necessario premere il pulsante di riarmo per due secondi una volta rimosse le cause che hanno determinato l'arresto di emergenza.

Applicazioni
In abbinamento ad una elettropompa per il rifornimento d'acqua in impianti di pressurizzazione domestico.
Può essere installato su pompe di superficie e sommerse fino a 3HP.

Vantaggi
Può essere alimentato sia trifase 230 Vac che trifase 400 Vac.
Protezione contro l'inversione accidentale del senso di rotazione della pompa.
È dotato di attacchi maschio 1"1/4 per garantire maggiore portata.
Non necessita di vaso d'espansione, valvola di ritegno, filtro e raccordi.
Non necessita di manutenzione.

Certificazioni
TÜV SÜD

Versioni
Disponibili nella versione con pressione di ripartenza 1.5 e 2,2 bar

Dati tecnici

Modello	I MAX AC1 [A]	Pot. max. pompa [kW] (hP)	Hz	Protezione	Pressione max. [Bar]	Pressione riarmo [Bar]	Portata minima [l/min]	Temperatura massima [°C]	Ø Attacco filettato	Codice
KIT06 NT-P 1.5	6	max 1,1 kW (1,5 HP) a 230 V 2,2 kW (3 HP) a 400 V	50/60	IP 65	12	1,5 fissa	~ 1 l/min	60	1"1/4 M	A01834
KIT06 NT-P 2.2	6	max 1,1 kW (1,5 HP) a 230 V 2,2 kW (3 HP) a 400 V	50/60	IP 65	12	2,2 fissa	~ 1 l/min	60	1"1/4 M	A01839

Perdite di carico

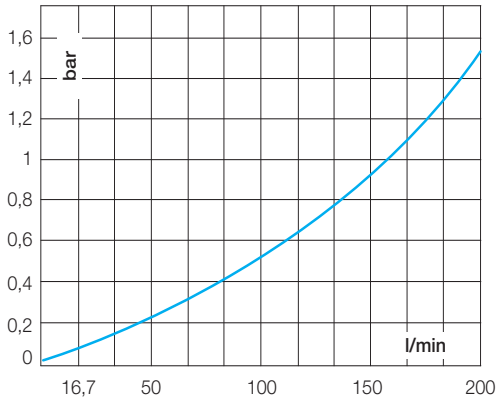

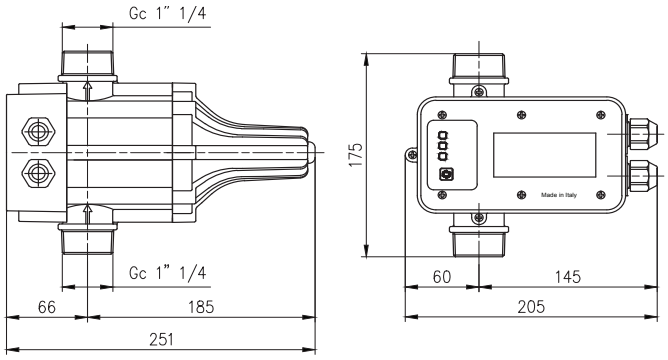

KIT03 **Fornitura** | Dispositivi di automazione

Pressoflussostato / Apparecchio per il controllo e la protezione della pompa la protezione della pompa

Descrizione
Apparato automatico per controllare il funzionamento di una elettropompa assicurando una pressione costante all'utilizzo.
Ideale per la pressurizzazione di piccoli edifici.
Dotato di dispositivo elettronico di arresto per evitare il funzionamento a secco della pompa.
Pulsante di riarmo incorporato e manomentro.
Voltaggio: 230 V

Vantaggi
Controllo contro la marcia a secco.
Non serve manutenzione.
Ingombro ridotto.

Materiali
Corpo, parte superiore e passacavi: polipropilene
Membrana interna: gomma naturale
Viteria: acciaio inox Aisi 304
Filettatura: 1" maschio in aspirazione e mandata

Certificazioni
TÜV SÜD

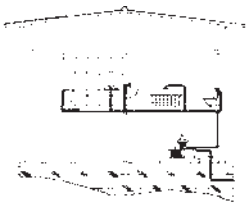

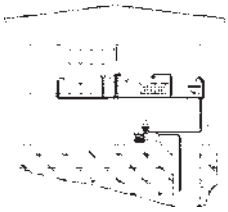

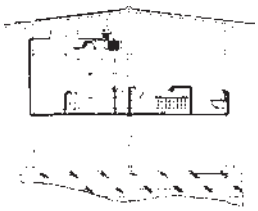

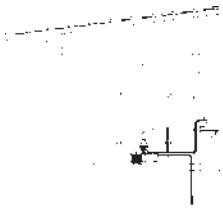

Dati tecnici

Modello	I MAX POMPA[A]	Hz	Protezione	Pressione max. [Bar]	Pressione riarmo [Bar]	Portata minima [l/min]	Ø Attacco filettato	Codice
KIT03	10	50/60	IP 54	10	1,5-3 regolabile	~ 1 l/min	1"maschio	A00980

Variatori di frequenza

Novità Speedrive V2

I variatori di frequenza della serie **Speedrive V2** rappresentano un vero passo avanti nel campo dei controllori di velocità per i sistemi di pompaggio perché incidono su aspetti importanti come il funzionamento, l'intuitività di programmazione e l'affidabilità dei sistemi.

ESPA Efficient Engineering

Applicazioni

Costruzione
Pressurizzazione reti idriche residenziali /Irrigazione giardini / Fontane / Recupero dell'acqua

Agricoltura e allevamento
Irrigazione tecnica / Irrigazione convenzionale /Irrigazione a goccia / Coltivazioni idroponiche / Irrigazione a spruzzo

Processo industriale
Processo di lavaggio / Desalinizzazione /Filtrazione / Ricircolo dell'acqua

Caratteristiche tecniche 50/60 Hz

Modello	Ingresso				Uscita				Codice
	Tensione di alimentazione [V]	Frequenza di alimentazione [Hz]	Corrente nominale massima [A]	Protezione di linea consigliata [A]	Potenza motore massima [kW]	Corrente motore massima [A]	Tensione motore [V]	Frequenza motore [Hz]	
Speedrive V2 M22	1~ 230V AC	50-60	16	25	2,2	10	3~ 230V AC	50-60	203323
Speedrive V2 T22	3~ 400V AC	50-60	7	10	2,2	6	3~ 400V AC	50-60	205490
Speedrive V2 T55	3~ 400V AC	50-60	15	20	5,5	14	3~ 400V AC	50-60	203321

Modello	Codice
Trasduttore di pressione 4- 20 mA 1/4 G 10 bar	176579

Dimensioni e pesi

Modello	A	B	C	D	Kg
Speedrive V2 M22	178	71	207	207	2,6
Speedrive V2 T22	142	85	207	207	2,4
Speedrive V2 T55	142	85	207	207	2,6

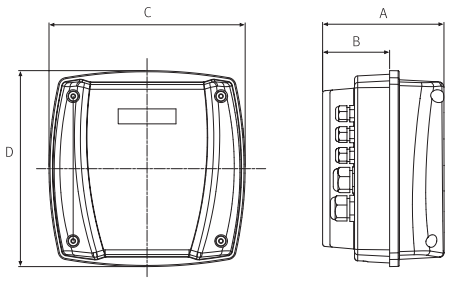

Variatori di frequenza

1. Design dell'elettronica e maggiore potenza di calcolo e controllo.
2. Migliore rilevamento dei guasti nell'installazione, per proteggere le apparecchiature.
3. Maggiore velocità di elaborazione e comunicazione, per una stabilità di funzionamento superiore e una regolazione più precisa.
4. Funzionamento sincrono e alternanza controllata, per migliorare l'installazione e prolungare la durata del sistema di pompaggio.
5. Migliore comunicazione tra i dispositivi, per facilitare la programmazione e l'uso delle apparecchiature.
6. Aggiornamenti firmware tramite USB, per ottimizzare costantemente i sistemi di pompaggio già installati.
7. Design industriale protetto, per garantire l'autenticità dei prodotti ESPA.
8. Speedrive V2 dispone di un sistema brevettato di calcolo automatico per l'arresto della pompa in funzione delle caratteristiche particolari di ogni installazione e del setpoint.

Protezioni e sicurezza

- Funzionamento a secco con riarmo automatico
- Rilevamento dei guasti del trasduttore di pressione
- Sovracorrente e cortocircuito con riarmo automatico
- Tensione di alimentazione con riarmo automatico
- Sovratemperatura con riarmo automatico
- Dispersione a terra e inversione delle fasi del motore
- Errore di comunicazione

Caratteristiche tecniche principali

> Grado di protezione: IP55
> Temperatura massima di funzionamento: 40 °C
> Ingressi:
  - 1 analogico da 4-20 mA, con alimentazione 24 V CC
  - 1 digitale per interruttore di livello
> Uscite:
  - 1 segnale di allarme
  - Uscita priva di potenziale (FVC). 1 A max. -Contatti NA/NC
> Protezione dal funzionamento a secco, con riarmo automatico
> Comunicazione: porta seriale RS 485
> Integrazione nella morsettiera del motore e raffreddamento ad aria
> Trasduttore di pressione esterno da 4-20 mA
> Schermo retroilluminato
> Frequenza minima di funzionamento regolabile
> Porta USB per l'aggiornamento del firmware del dispositivo
> Sistema di pompaggio per 1 - 8 pompe

Trasduttore di pressione

Dispositivo per la lettura digitale della pressione

Tabella dimensionamento gruppi

Tabella di scelta indicativa per la scelta dei gruppi di pressurizzazione

La presente tabella può essere unicamente usata come prima orientazione nella scelta di un gruppo ma non può in nessun caso sostituire il computo metrico di un tecnico qualificato.

Mod. pompe del gruppo	Numero pompe	Punto di lavoro ottimale con tutte le pompe in moto		Dispon. inverter	Numero massimo abitazioni		N. massimo di piani (compreso il piano di installazione)
		H (m)	l/min		Tipo A	Tipo B	
PRISMA 15 4	1	32	35	x	1	-	4
PRISMA 15 5	1	38	35	x	1	-	6
PRISMA 25 4	1	33	75	x	4	2	4
PRISMA 25 5	1	43	75	x	4	2	6
PRISMA 35 4N	1	44	80	x	5	3	8
PRISMA 35 5N	1	55	80	x	5	3	11
PRISMA 45 4N	1	35	150	x	16	9	5
PRISMA 45 5N	1	45	150	x	16	9	8
PRISMA 15 4M	2	30	70	x	3	2	3
PRISMA 15 5M	2	37	70	x	3	2	6
MULTI 25 4	2	40	95	x	6	4	6
MULTI 25 5	2	50	95	x	6	4	9
PRISMA 25 4	2	30	160	x	20	12	3
PRISMA 25 5	2	40	160	x	20	12	6
PRISMA 35 4N	2	37	200	x	30	20	6
PRISMA 35 5N	2	50	200	x	30	20	9
MULTI 35 4N	2	37	200	x	30	20	6
MULTI 35 5N	2	45	200	x	30	20	8
MULTI 35 6N	2	60	200	x	30	20	12
MULTI 35 8N	2	84	200	x	30	20	20
PRISMA 45 4N	2	35	300	x	56	32	5
PRISMA 45 5N	2	45	300	x	56	32	8
MULTI 55 4N	2	37	350	x	70	40	6
MULTI 55 6N	2	55	350	x	70	40	11
MULTI 55 7N	2	65	350	x	70	40	14
VE121 4	2	50	650	x	160	110	7
VE121 5	2	62	650	x	160	110	11
VE121 6	2	75	650	x	160	110	14
VE121 7	2	87	650	x	160	110	18
VE121 8	2	100	650	x	160	110	21
VE121 9	2	112	650	x	160	110	24

Abitazione Tipo A: cucina + 1 bagno + 1 lavanderia, 8 apparati in totale
Abitazione Tipo B: cucina + 2 bagni + lavanderia + garage, 12 apparati in totale
La pressione residua calcolata per l'ultimo piano è di min. 1,5 bar. Un piano = 3 metri.
Attenzione: la pressione residua al piano non deve essere superiore ai 6 bar, nel caso installare dei riduttori di pressione.
I dati riportati sono puramente indicativi e riferiti a condizioni ideali di utilizzo in installazioni eseguite a regola d'arte con diametro delle tubazioni adeguato alla lunghezza ed alla portata richiesta.

Gruppi di pressurizzazione

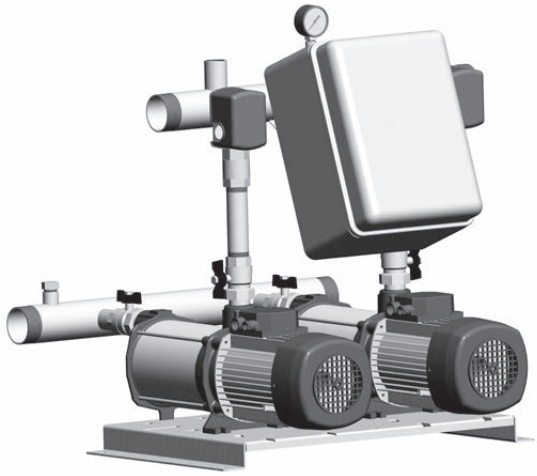

CPDI PRISMA

Gruppi di pressurizzazione a due pompe multigirante, controllate mediante quadro elettronico per l'avvio alternato ed in cascata. L'avvio ed arresto delle pompe è effettuato mediante pressostati.
Valvole di intercettazione in aspirazione e mandata, valvole di ritegno in mandata. A richiesta versione con valvole di ritegno in aspirazione per funzionamento con serbatoi ad alimentatore d'aria.
Il gruppo viene fornito testato e regolato per una facile installazione.

Tabella di prestazioni idrauliche

Modello	Valori per singola pompa installata					Taratura pressostati		Diam. collettori		Capacità autoclave lt.		Codice	
	P1	P2		I [A]		Press. 1 bar	Press. 2 bar	Asp.	Mand.	Membrana	Alim. d'aria	1~230 V	3~400 V
	Kw	Kw	Hp	1~ 230V	3~ 400V								
CPDI PRISMA 15 4	0,8	0,55	0,75	3,5	1,3	4,0 - 2,5	3,5 - 2,0	2"	2"	2 x 24	80	C00046	-
CPDI PRISMA 15 5	0,95	0,75	1	4,1	1,9	4,5 - 3,0	4,0 - 2,5	2"	2"	2 x 24	80	C00050	-
CPDI PRISMA 25 4	1,5	0,92	1,25	6,8	2,5	4,0 - 2,5	3,7 - 2,0	2"	2"	80	150	C00055	C00054
CPDI PRISMA 25 5	1,7	1,1	1,5	7,4	3,0	5,0 - 3,5	4,5 - 3,0	2"	2"	100	150	C00060	C00058
CPDI PRISMA 35 4N	1,8	1,1	1,5	8,4	3,1	5,0 - 3,5	4,7 - 3,0	2"1/2	2"	150	200	C00066	C00064
CPDI PRISMA 35 5N	2,3	1,5	2	10,2	4	6,0 - 4,5	5,7 - 4,0	2"1/2	2"	150	300	C00070	C00068
CPDI PRISMA 45 4N	2,2	1,5	2	-	4	4,0 - 2,5	3,5 - 2,0	2"1/2	2"	200	300	-	C00072
CPDI PRISMA 45 5N	2,8	2,2	3	-	5	5,5 - 4,0	5,2 - 3,5	2"1/2	2"	250	500	-	C00075

Prestazioni idrauliche con tutte le pompe in funzione. In grigio: punto di lavoro ottimale

Modello	l/min	10	20	30	40	50	60	70	80	90	100	120	150	160	180	200	210	240	250	280	300	400	500
	m^3/h	0,6	1,2	1,8	2,4	3,0	3,6	4,2	4,8	5,4	6,0	7,2	9,0	9,6	10,8	12,0	12,6	14,4	15,0	16,8	18,0	24,0	30,0
CPDI PRISMA 15 4	m.c.a.	44	43		40		34	30	28		21	14											
CPDI PRISMA 15 5		53	51		47		41	37	34		25	17											
CPDI PRISMA 25 4				43			42			40		37	33	30	28		22	15					
CPDI PRISMA 25 5				56			55			52,5		48	43	40	37		29	20					
CPDI PRISMA 35 4N					54				51			48		44		37		33		27	23		
CPDI PRISMA 35 5N					68				64			60		55		50		40		34	30		
CPDI PRISMA 45 4N						48					47		45			42			39		36	24	11
CPDI PRISMA 45 5N						61					59		56			54			50		45	31	15

Dimensioni

Modello	L	A	B	C	D	E
CPDI PRISMA 15 4	583	349	153	340	568	644
CPDI PRISMA 15 5	607	373	153	340	568	644
CPDI PRISMA 25 4	613	364	170	357	602	678
CPDI PRISMA 25 5	666	393	170	357	602	678
CPDI PRISMA 35 4N	683	370	190	361	626	702
CPDI PRISMA 35 5N	710	397	190	361	626	702
CPDI PRISMA 45 4N	728	414	195	361	631	707
CPDI PRISMA 45 5N	759	445	195	361	631	707

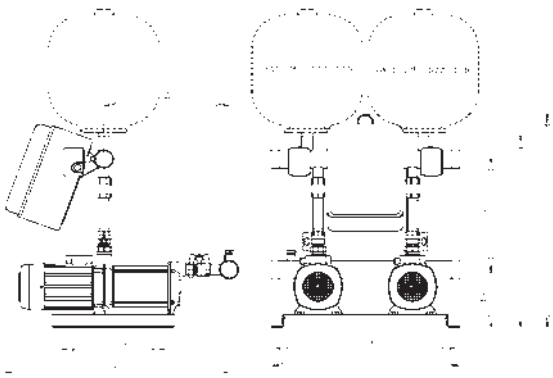

TOLL. +/- 5mm

ESPA

Gruppi di pressurizzazione

CPDI MULTI

Gruppi di pressurizzazione a due pompe multigirante, controllate mediante quadro elettronico per l'avvio alternato ed in cascata. L'avvio ed arresto delle pompe è effettuato mediante pressostati.
Valvole di intercettazione in aspirazione e mandata, valvole di ritegno in mandata. A richiesta versione con valvole di ritegno in aspirazione per funzionamento con serbatoi ad alimentatore d'aria.
Il gruppo viene fornito testato e regolato per una facile installazione.

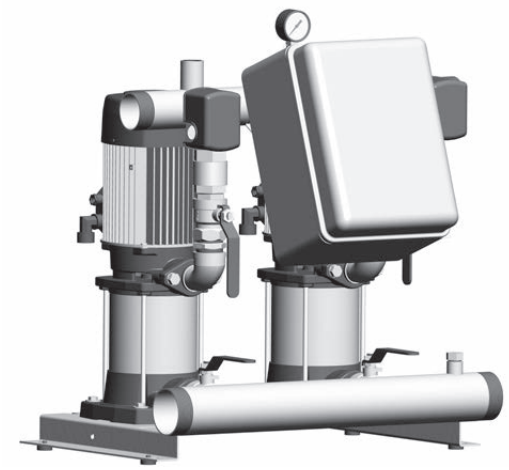

Tabella di prestazioni idrauliche

Modello	Valori per singola pompa installata					Taratura pressostati		Diam. collettori		Capacità autoclave lt.		Codice	
	P1	P2		I [A]		Press. 1 bar	Press. 2 bar	Asp.	Mand.	Membrana	Alim. d'aria	1~230 V	3~400 V
	Kw	Kw	Hp	1~ 230V	3~ 400V								
CPDI MULTI 25 4	1,1	0,75	1	5,0	2,0	5,0 - 3,5	4,5 - 3,0	2"	2"	2 x 24	80	C00025	C00159
CPDI MULTI 25 5	1,3	0,9	1,2	6,0	2,0	6,0 - 4,5	5,7 - 4,0	2"	2"	2 x 24	80	C00026	C00160
CPDI MULTI 35 4 N	1,8	1,1	1,5	8,0	3,0	4,5 - 3,0	4,0 - 2,5	2"1/2	2"	150	200	C00028	C00030
CPDI MULTI 35 5 N	2,2	1,5	2	10,2	4,0	5,5 - 4,0	5,2 - 3,5	2"1/2	2"	150	200	C00035	C00033
CPDI MULTI 35 6 N	2,7	2,2	3	-	4,1	6,5 - 5,0	6,0 - 4,5	2"1/2	2"	200	300	-	C00036
CPDI MULTI 35 8 N	3,6	3	4	-	6,1	9,5 - 7,0	9,0 - 6,5	2"1/2	2"	200	300	-	C00038
CPDI MULTI 55 4 N	2,8	2,2	3	-	4,1	4,5 - 3,0	4,0 - 2,5	2"1/2	2"1/2	200	300	-	C00039
CPDI MULTI 55 6 N	4,2	3	4	-	7	6,5 - 5,0	6,0 - 4,5	2"1/2	2"1/2	300	500	-	C00041
CPDI MULTI 55 7 N	4,9	4	5,5	-	9	7,5 - 6,0	7,0 - 5,5	2"1/2	2"1/2	300	500	-	C00043

Prestazioni idrauliche con tutte le pompe in funzione. In grigio: punto di lavoro ottimale

Modello	l/min	20	34	40	60	66	80	95	100	120	140	150	170	200	250	300	350	400	500	600
	m^3/h	1,2	2,0	2,4	3,6	4,0	4,8	5,7	6,0	7,2	8,4	9,0	10,2	12,0	15,0	18,0	21,0	24,0	30,0	36,0
CPDI MULTI 25 4	m.c.a.	57		54	50		45	40	39	33	26		16							
CPDI MULTI 25 5	m.c.a.	71		67	61		55	50	48	40	31		21							
CPDI MULTI 35 4 N	m.c.a.		54			51			48			43		37	29,5	21	11,8			
CPDI MULTI 35 5 N	m.c.a.		65,4			63,5			60			54,5		45	36	26,2	15			
CPDI MULTI 35 6 N	m.c.a.		82			79,5			76			69		60	49	36,7	23			
CPDI MULTI 35 8 N	m.c.a.		108			105			101			93		85	70	53	35			
CPDI MULTI 55 4 N	m.c.a.			50					47			45		43		39	37	33	26	16
CPDI MULTI 55 6 N	m.c.a.			77					73			70		70		60	55	52	43	29
CPDI MULTI 55 7 N	m.c.a.			90					86			82		82		70	65	60	49	35

Dimensioni

Modello	A	B	C	D	E
CPDI MULTI 25 4	608	85	454	613	685
CPDI MULTI 25 5	608	85	474	633	705
CPDI MULTI 35 4 N	619	79	459	613	685
CPDI MULTI 35 5 N	619	79	483,5	637,5	709,5
CPDI MULTI 35 6 N	619	79	508	662	734
CPDI MULTI 35 8 N	619	79	532,5	686,5	758,5
CPDI MULTI 55 4 N	619	76	518	672	744
CPDI MULTI 55 6 N	619	76	595	749	821
CPDI MULTI 55 7 N	619	76	635	789	861

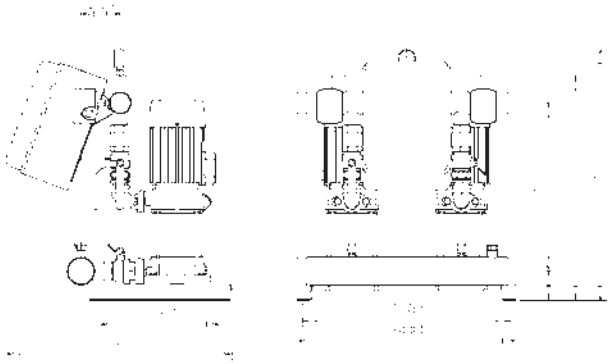

TOLL. +/- 5mm

Gruppi di pressurizzazione

CPDI VE121

Gruppi di pressurizzazione a due pompe multigirante in acciaio inox, controllate mediante quadro elettronico per l'avvio alternato ed in cascata. L'avvio ed arresto delle pompe è effettuato mediante pressostati.
Base gruppo con design studiato per poter posizionare la staffa reggiquadro in 7 diverse posizioni a seconda delle necessità dell'impianto.

Valvole di intercettazione in aspirazione e mandata, valvole di ritegno in mandata. A richiesta versione con valvole di ritegno in aspirazione per funzionamento con serbatoi ad alimentatore d'aria.
Il gruppo viene fornito testato e regolato per una facile installazione.

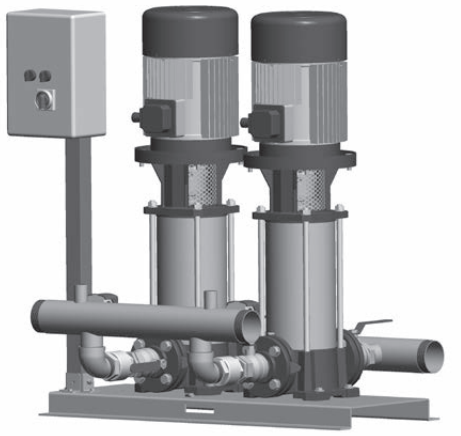

Tabella di prestazioni idrauliche

Modello	Dati caratteristici per singola pompa installata IE3						Taratura std. Pressostati				Ø collet.		Punto di lavoro ottim. Per 2 pompe		prest. max. (x 2 pompe)			Volume autoclave [litri]		3~400 V
	Ø Asp. mand.	P1	P2		3- /\ 400V	3- Y 690V	p1		p2		Asp.	Mand.	Q [l/min]	H [m]	H max [m]	Q max [l/min]	H [m]	Mem-br.	Alim.	Codice
		Kw	Kw	Hp			[bar]		[bar]											
CPDI VE121 4	DN50 - DN50	5,5	5,5	7,5	10,1	5,8	6,0	4,5	5.7	4.0	3"	3"	650	50	66	910	29	750	1500	C00161
CPDI VE121 5	DN50 - DN50	6,5	5,5	7,5	11,8	7,7	6,5	5,0	6.0	4.5	3"	3"	650	62	83	910	36	750	1500	C00162
CPDI VE121 6	DN50 - DN50	7,8	7,5	10	14,6	8,5	9.0	7,5	8,5	7,0	3"	3"	650	75	100	910	43	1000	1500	C00158
CPDI VE121 7	DN50 - DN50	9,2	9,2	12,5	16,5	9,5	10,0	8,5	9,5	8,0	3"	3"	650	87	116	910	50	1000	1500	C00163
CPDI VE121 8	DN50 - DN50	10,6	11	15	19,5	11,3	11,0	9,5	10,5	8,0	3"	3"	650	100	133	910	57	1000	1500	C00164
CPDI VE121 9	DN50 - DN50	13,8	15	20	21	12,2	12,0	10,5	11,5	9,0	3"	3"	650	112	150	910	64	1000	1500	C00165

Prestazioni idrauliche con tutte le pompe in funzione. In grigio: punto di lavoro ottimale

Modello	l/min	0	130	260	390	520	650	780	910
	m^3/h	0	7,8	15,6	23,4	31,2	39	46,8	54,6
CPDI VE121 4	m.c.a.	67	66	64	61	56	50	41	28
CPDI VE121 5		83	82	81	77	71	62	51	36
CPDI VE121 6		100	99	97	92	85	75	61	43
CPDI VE121 7		117	115	113	107	99	87	72	50
CPDI VE121 8		133	132	129	123	113	100	82	57
CPDI VE121 9		150	148	145	138	127	112	92	64

Dimensioni

Modello	A
CPDI VE121 4	827
CPDI VE121 5	875
CPDI VE121 6	1132
CPDI VE121 7	1180
CPDI VE121 8	1250
CPDI VE121 9	1298

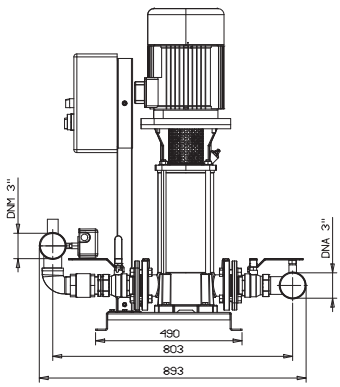

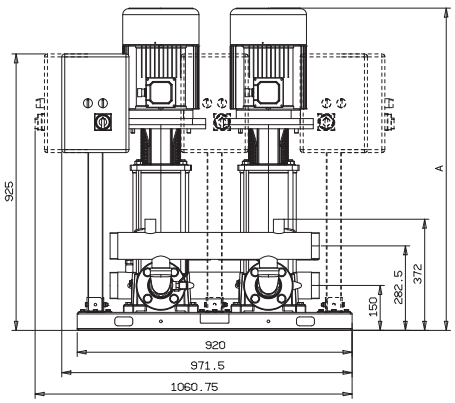

Velocità variabile.
Prestazioni insuperabili.

Scopri le nostre apparecchiature di pressione automatiche a velocità variabile, una soluzione robusta ed efficiente per garantire una fornitura d'acqua costante in applicazioni residenziali, commerciali, industriali e di irrigazione agricola.

CKE1 Fornitura | Pressurizzazione

ESPA

Impianto automatico a pressione con velocità variabile per l'approvvigionamento idrico

Applicazioni
Pompaggio automatico di acque pulite per uso domestico, industriale, agricolo e per il giardinaggio.
Pressione di esercizio regolabile.

Materiali
Multi:
Corpo pompa e giranti in AISI 304.
Albero della pompa in AISI 420.
Diffusori in tecnopolimero.
Aspirazione e scarico in ghisa.
Tenuta meccanica.
Carcassa del motore in alluminio.
Guarnizioni in NBR/EPDM.
Collettori: AISI 304.
Valvole e connessioni: Ottone.

Equipaggiamento fornito
Pompa.
Speedrive V2.
Collettore di impulsione.
Pannello di controllo e manovra.
Valvole.
Connessioni.
Valvole di controllo.
Serbatoio idropneumatico.
Trasduttore di pressione.
Base.

Motore
Asincrono a 2 poli.
Protezione IPX5.
Isolamento di classe F.
Servizio continuo.

Limitazioni
Temperatura massima dell'acqua 40 °C.

Funzioni e protezioni
Funzionamento a secco con ripristino automatico.
Rilevamento dei guasti del trasduttore di pressione.
Sovracorrente e cortocircuito con reset automatico.
Tensione di alimentazione con ripristino automatico.
Sovratemperatura con ripristino automatico.
Guasto a terra ed errore di fase del motore.
Errore di comunicazione.

Funzionamento
Velocidad autoajustable para mantener la presión y el caudal constantes que la vivienda, edificio o instalación requiere en cada momento.

E3 ESPA Efficient Engineering

Tabella caratteristiche dimensioni e pesi

Modello	Prev. massima [m]	Portata max [m³/h]	P2 [kW]	Speedrive V2	Ø Pompe		Ø collettore mandata	Dimensioni			Peso [Kg]	Codice 1~230V
					Asp.	Man.		A	B	C		
CKE 1M Multi 25 4	59	5	0,75	M22	1 1/4"	1 1/4"	2"	400	440	975	30	176824
CKE 1M Multi 25 5	74	5	0,9	M22	1 1/4"	1 1/4"	2"	400	440	994	30	176826
CKE 1M Multi 35 4	55	10,5	1,1	M22	1 1/2"	1 1/4"	2"	400	464	1022	35	176828
CKE 1M Multi 35 5	67	10,5	1,5	M22	1 1/2"	1 1/4"	2"	400	464	1045	38	176830
CKE 1M Multi 35 6	83	10,5	2,2	M22	1 1/2"	1 1/4"	2"	400	464	1071	38	205264

Modello	Prev. massima [m]	Portata max [m³/h]	P2 [kW]	Speedrive V2	Ø Pompe		Ø collettore mandata	Dimensioni			Peso [Kg]	Codice 3~400V
					Asp.	Man.		A	B	C		
CKE 1 Multi 25 4	59	5	0,75	T22	1 1/4"	1 1/4"	2"	400	440	975	30	176450
CKE 1 Multi 25 5	74	5	0,9	T22	1 1/4"	1 1/4"	2"	400	440	994	30	176825
CKE 1 Multi 35 4	55	10,5	1,1	T22	1 1/2"	1 1/4"	2"	400	464	1022	35	176827
CKE 1 Multi 35 5	67	10,5	1,5	T22	1 1/2"	1 1/4"	2"	400	464	1045	38	176829
CKE 1 Multi 35 6	83	10,5	2,2	T22	1 1/2"	1 1/4"	2"	400	464	1071	38	176831
CKE 1 Multi 35 8	110	10,5	3	T55	1 1/2"	1 1/4"	2"	400	500	1120	45	176832
CKE 1 Multi 55 4	51	18	2,2	T22	1 1/2"	1 1/4"	2"	400	500	1127	42	176835
CKE 1 Multi 55 6	79	18	3	T55	1 1/2"	1 1/4"	2"	400	533	1206	51	176836
CKE 1 Multi 55 7	93	18	4	T55	1 1/2"	1 1/4"	2"	400	533	1250	55	176837

ESPA

Gruppi di pressurizzazione a velocità variabile a due pompe

CKE2 PRISMA

Gruppo di pressurizzazione a due pompe multigirante ad asse orizzontale ognuna controllata mediante inverter Speedrive interconnessi, con regolazione continua della velocità di rotazione delle pompe per mantenere la pressione di erogazione impostata e quindi in funzione della quantità di acqua richiesta nell'installazione.
Serbatoio idropneumatico NON incluso

Garantisce una pressione costante di erogazione ed il massimo risparmio energetico.
Il gruppo viene fornito testato e regolato per una facile installazione.

Set completo | Plug&Play | Ultrasilenzioso | Pressione costante | Massimo comfort idraulico

Tabella di prestazioni idrauliche

Modello		Modello Speedrive		Valori per singola pompa installata					Diam. collettori		Taratura*		Prestazione massima*		CKE2 MI 1 x 230V	CKE2 I 3 x 400V
				P1	P2		I [A]									
CKE2 MI 1 x 230V	CKE2 I 3 x 400V	1 x 230V	3 x 400V	Kw	Kw	Hp	1~ 230V	3~ 400V	asp.	mand.	H (m)	Q (l/min)	H (m)	Q (l/min)	Codice	Codice
CKE2 MI PRISMA 154	-	M2	-	0,8	0,55	0,75	3,6	-	2"	2"	30	72	45	115	C00140	-
CKE2 MI PRISMA 155	-	M2	-	0,95	0,75	1	4,1	-	2"	2"	35	75	52	115	C00141	-
CKE2 MI PRISMA 254	CKE2 I PRISMA254	M2	T2	1,5	0,92	1,25	6,8	2,5	2"	2"	30	160	45	235	C00142	C00129
CKE2 MI PRISMA 255	CKE2 I PRISMA255	M2	T2	1,7	1,1	1,5	7,0	3,0	2"	2"	40	160	56	235	C00143	C00130

Prestazioni idrauliche con tutte le pompe in funzione. In grigio: punto di lavoro ottimale

Modello	l/min	10	20	30	40	50	60	70	80	90	100	120	150	160	180	200	210	240	250	280	300	400	500
	m^3/h	0,6	1,2	1,8	2,4	3,0	3,6	4,2	4,8	5,4	6,0	7,2	9,0	9,6	10,8	12,0	12,6	14,4	15,0	16,8	18,0	24,0	30,0
CKE2I PRISMA 15 4	m.c.a.	44	43		40		34	30	28		21	14											
CKE2I PRISMA 15 5	m.c.a.	53	51		47		41	37	34		25	17											
CKE2I PRISMA 25 4	m.c.a.			43			42			40		37	33	30	28		22	15					
CKE2I PRISMA 25 5	m.c.a.			56			55			52,5		48	43	40	37		29	20					

Dimensioni

Modello	L	A	B	C	D	E
CKE2I PRISMA 15 4	551	349	153	255	483	559
CKE2I PRISMA 15 5	575	373	153	255	483	559
CKE2I PRISMA 25 4	581	364	170	272	517	593
CKE2I PRISMA 25 5	634	393	170	272	517	593

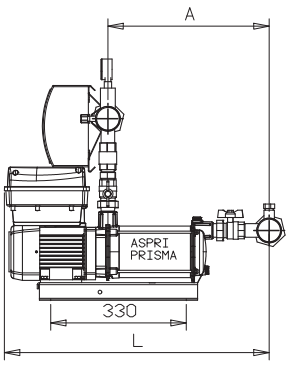

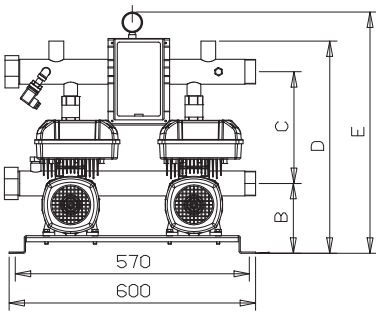

CKE2 EUR **Fornitura** | Pressurizzazione

Gruppi di pressurizzazione a velocità variabile a due pompe

Applicazioni
Pompaggio automatizzato di acqua pulita per applicazioni in ambito domestico, industriale ed agricolo.

Materiali
Corpo pompa e Giranti in acciaio inossidabile AISI 304.
Flangia, aspirazione e mandata in ghisa.
Diffusori in Noryl caricato in fibra di vetro.
Asse motore in acciaio inossidabile AISI 420. AISI 303 per Multi 35N8 e 10 Multi 55N 6 e 7
Tenuta meccanica in grafite e allumina.
Carcassa del motore in alluminio L-2521.
Collettori: AISI 304.
Valvole e raccordi: Ottone.

Equipaggiamento fornito
Pompe.
Inverter Speedrive V2 (x2).
Collettore di mandata.
Collettore di aspirazione fornito su richiesta.
Quadro di avviamento.
Valvole di intercettazione.
Raccordi.
Valvole di non ritorno.
Serbatoio a membrana (20l).
Trasduttore di pressione.
Base.

Motore
Asincrono, due poli.
Isolamento classe F.
Protezione IP X5.
Servizio continuo.
Multi25: versione monofase fino a 1,5 HP protezione termica incorporata.
Multi35N: versione monofase fino a 1 HP protezione termica incorporata.

Limitazioni
Temperatura massima liquido pompato 40°C.

Funzioni e protezioni
Pressione di erogazione regolabile, controllo anti marcia a secco con riarmo automatico in caso di arresto.
Rilevazione errore trasduttore automatico.
Controllo sovratensione e sovratempertaura interna con riarmo automatico.

ESPA Efficient Engineering

Set completo
Plug&Play
Ultrasilenzioso
Pressione costante
Massimo comfort idraulico
Uso residenziale, commerciale e agricolo.

CKE 2 Multi

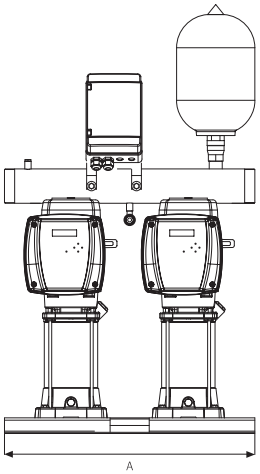

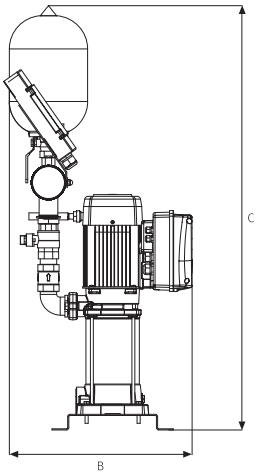

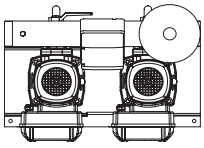

Tabella caratteristiche dimensioni e pesi

Modello	Prev. massima [m]	Portata max [m³/h]	P2 [kW]	Speedrive V2	Ø Pompe		Ø collettore mandata	Dimensioni			Peso [Kg]	Codice
					Asp.	Man.		A	B	C		1~230V
CKE 2M Multi 25 4	59	10	0,75	M22	1 1/4"	1 1/4"	2"	640	440	975	56	176761
CKE 2M Multi 25 5	74	10	0,92	M22	1 1/4"	1 1/4"	2"	640	440	994	57	176762
CKE 2M Multi 35 4	55	21	1,1	M22	1 1/2"	1 1/4"	2"	640	464	1022	66	176763
CKE 2M Multi 35 5	67	21	1,5	M22	1 1/2"	1 1/4"	2"	640	464	1045	72	176764
CKE 2M Multi 35 6	83	21	2,2	M22	1 1/2"	1 1/4"	2"	640	464	1071	73	205266

Modello	Prev. massima [m]	Portata max [m³/h]	P2 [kW]	Speedri-ve V2	Ø Pompe		Ø collettore mandata	Dimensioni			Peso [Kg]	Codice
					Asp.	Man.		A	B	C		3~400V
CKE 2 Multi 25 4	59	10	0,75	T22	1 1/4"	1 1/4"	2"	640	440	975	56	176452
CKE 2 Multi 25 5	74	10	0,92	T22	1 1/4"	1 1/4"	2"	640	440	994	57	176744
CKE 2 Multi 35 4	55	21	1,1	T22	1 1/2"	1 1/4"	2"	640	464	1022	66	176753
CKE 2 Multi 35 5	67	21	1,5	T22	1 1/2"	1 1/4"	2"	640	464	1045	72	176754
CKE 2 Multi 35 6	83	21	2,2	T22	1 1/2"	1 1/4"	2"	640	464	1071	73	176755
CKE 2 Multi 35 8	110	21	3	T55	1 1/2"	1 1/4"	2"	640	500	1120	87	176756
CKE 2 Multi 35 10	138	21	4	T55	1 1/2"	1 1/4"	2"	640	500	1170	106	176757
CKE 2 Multi 55 4	51	36	2,2	T22	1 1/2"	1 1/4"	3"	640	500	1127	79	176758
CKE 2 Multi 55 6	79	36	3	T55	1 1/2"	1 1/4"	3"	640	533	1206	97	176759
CKE 2 Multi 55 7	93	36	4	T55	1 1/2"	1 1/4"	3"	640	533	1250	106	176760

Modello	Ø Collettore	Ø Valvole	Ø Flange	Codice
Kit aspirazione CKE 2 Multi 25	2"	1 1/4"	1 1/4"	199701
Kit aspirazione CKE 2 Multi 35	2"	1 1/2"	1 1/2"	199702
Kit aspirazione CKE 2 Multi 55	3"	1 1/2"	1 1/2"	199703

In neretto i modelli disponibili a stock

CKE 3 Fornitura | Pressurizzazione

Gruppi di pressurizzazione a velocità variabile a tre pompe

Applicazioni
Pompaggio automatico di acque pulite per uso domestico, industriale, agricolo e per il giardinaggio.
Pressione di lavoro regolabile.

Materiali
Corpo pompa e giranti in AISI 304.
Albero pompa in AISI 420.
Diffusori in tecnopolimero.
Aspirazione e mandata in ghisa con trattamento di cataforesi.
Tenuta meccanica.
Carcassa motore in alluminio.
Guarnizioni in NBR/EPDM.
Collettori: AISI 304.
Valvole e raccordi: Ottone.

Equipaggiamento fornito
Pompa (x3).
Speedrive V2 (x3).
Collettore di mandata.
Quadro di controllo e manovra.
Valvole.
Raccordi.
Valvole di ritegno.
Serbatoio idroneumatico (20 l).
**Doppio trasduttore – Novità! **
Base metallica.

Motore
Asincrono 2 poli
Protezione IPX5.
Isolamento classe F.
Servizio continuo.

Limitazioni
Temperatura massima dell' acqua 40 °C.

Funzioni e protezioni
Funzionamento a secco con riarmo automatico.
Trasduttore di sicurezza incluso per garantire il funzionamento dell'impianto in caso di guasto del principale.
Sovracorrente e corto circuito con riarmo automatico.
Tensione di alimentazione con riarmo automatico.
Sovratemperatura interna con riarmo automatico.
Dispersione a terra ed errore di fase del motore.
Errore di comunicazione.

Funzionamento
Velocità autoregolabile per mantenere la pressione e la portata costanti in base alle richieste della casa, dell'edificio o dell'impianto in ogni momento.

ESPA Efficient Engineering

Set completo
Plug&Play
Ultrasilenziosa
Pressione constante
Massimo comfort idraulico
Uso residenziale, commerciale e agricolo

CKE 3 Multi

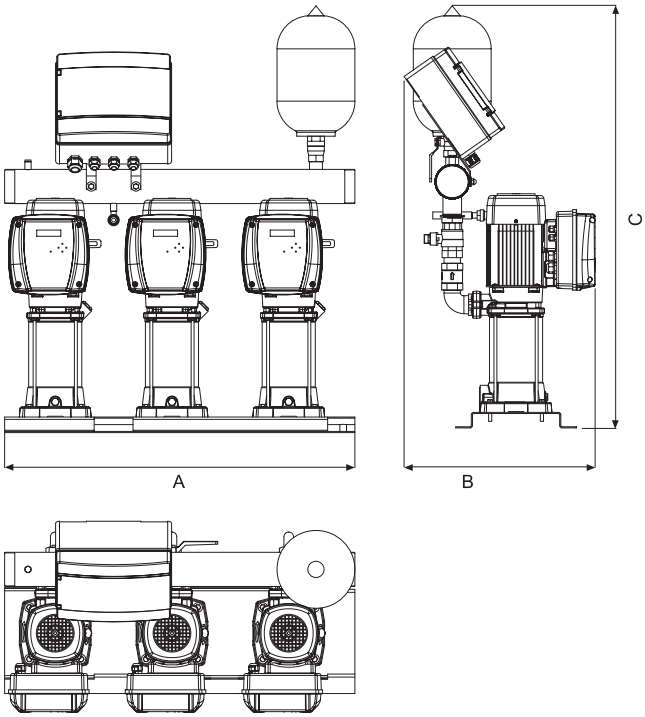

Tabella caratteristiche dimensioni e pesi

Modello	Prev. massima [m]	Portata max [m³/h]	P2 [kW]	Speedrive V2	Ø Pompe		Ø collettore mandata	Dimensioni			Peso [Kg]	Codice
					Asp.	Man.		A	B	C		3~400V
CKE 3 Multi 35 4	55	31,5	1,1	T22	1 1/2"	1 1/4"	3"	900	464	1044	99	176742
CKE 3 Multi 35 5	67	31,5	1,5	T22	1 1/2"	1 1/4"	3"	900	464	1067	107	176743
CKE 3 Multi 35 6	83	31,5	2,2	T22	1 1/2"	1 1/4"	3"	900	464	1093	109	176453
CKE 3 Multi 35 8	110	31,5	3	T55	1 1/2"	1 1/4"	3"	900	500	1142	130	176745
CKE 3 Multi 35 10	138	31,5	4	T55	1 1/2"	1 1/4"	3"	900	500	1170	151	176746
CKE 3 Multi 55 4	51	54	2,2	T22	1 1/2"	1 1/4"	3"	900	500	1149	118	176748
CKE 3 Multi 55 6	79	54	3	T55	1 1/2"	1 1/4"	3"	900	533	1228	144	176749
CKE 3 Multi 55 7	93	54	4	T55	1 1/2"	1 1/4"	3"	900	533	1272	157	176750

Modello	Ø Collettore	Ø Valvole	Ø Flange	Codice
Kit aspirazione CKE 3 Multi 35 e Multi 55	3"	1 1/2"	1 1/2"	205223

DELTA HE Light 40 - 60 **Fornitura** | Circolazione

ESPA

Circolatori con motore a magneti permanenti ad alta efficienza

Applicazioni
Circolazione di acqua in circuiti di riscaldamento, refrigerazione, aria condizionata e ventilazione, in applicazioni domestiche ed industriali. Velocità di rotazione del motore variabile che permette di adattare le prestazioni idrauliche alle reali necessità dell'impianto istantaneamente. Consentono un risparmio energetico fino al 60% rispetto ai convenzionali circolatori a tre velocità. Funzionamento silenzioso senza manutenzione.
Connessioni filettate.
Temperatura dell'acqua da da +5 °C a +110 °C.

Motore
Motore a magneti permanenti con regolazione automatica della velocità.
Servizio continuo.
Grado di protezione IP 42.
Protezione termica incorporata.
EEI ≤ 0,18 | ≤ 0,20

Funzioni speciali
Display led, funzione anti-bloccaggio

Materiali
Coibentazione di serie.
Corpo pompa in ghisa.
Fabbricate con materiali di alta qualità

Caratteristiche tecniche (1~230 V)

Modello	Diametro degli attacchi	Pressione del sistema (bar)	P1 max. (W)	EEI	Portata max. (m3/h)	Pressione max. (m.c.a.)	Temperatura dell'acqua (°C)	Interasse (mm)	Peso con coibentazione (kg)	Codice
DELTA HE 15/40-130	DN 15	PN 10	23	≤ 0,20	2,8	4,0	5 a 110	130	2,5	A01814
DELTA HE 15/60-130	DN 15	PN 10	42	≤ 0,20	3,6	6,0	5 a 110	130	2,5	A01815
DELTA HE 25/60-130	DN 25	PN 10	42	≤ 0,20	3,6	6,0	5 a 110	130	2,5	A01816
DELTA HE 25/60-180	DN 25	PN 10	42	≤ 0,20	3,6	6,0	5 a 110	180	2,5	A01817

Curve di prestazione WITA Delta HE *light* 40

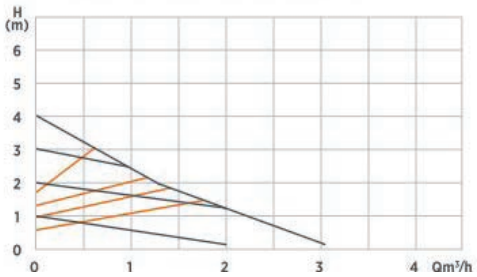

Curve di prestazione WITA Delta HE *light* 60

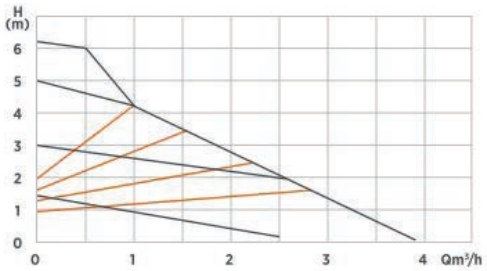

Dati di identificazione

HE 15 / 40 - 130

- 130 — Lunghezza pompa (mm)
- 40 — Pressione massima x 10 (m)
- 15 — Diametro attacchi
- HE — Serie

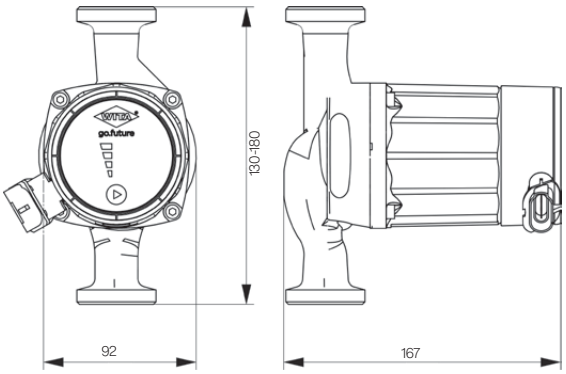

ESPA

Elettropompe monoblocco in line in ghisa

Applicazioni
Approvvigionamento idrico e pressurizzazione, irrigazione. Circolazione d'acqua calda e liquidi refrigeranti in impianti di climatizzazione.

Materiali
Corpo pompa, scudo, lanterna e coperchio in ghisa.
Girante: in ghisa.
Albero: acciaio inox AISI 420.
Tenuta meccanica: carburo di silicio / carburo di silicio.

Limiti di utilizzo
Temperatura massima ambiente: +40 °C.
Temperatura del liquido pompato: -10 °C +130 °C. Pressione massima d'esercizio: 10 bar. Viscosità massima liquido: 5 °E

Motore
Motore asincrono trifase.
Grado di protezione IP55.
Isolamento classe F.
Tensione standard:
230/400V 50 Hz fino a 4 kW,
400/690V 50Hz per potenze superiori.
FL: motore a 2 poli (2900 giri/min.)
FL4: motore a 4 poli (1450 giri/min.).

Controflange fornibili a richiesta.

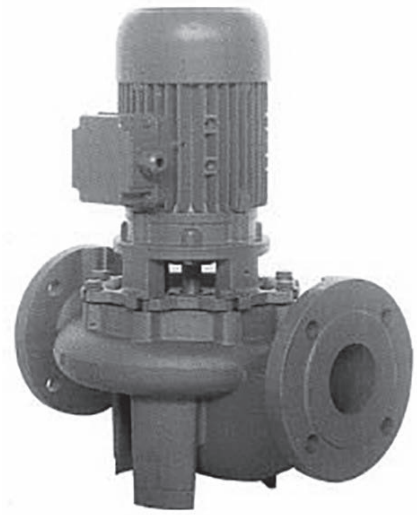

Tabella di prestazioni idrauliche

Modello	giri min.	P2		I (A)	l/min	0	100	125	150	175	200	225	250	300	350	400	450	500	Codice
		Hp	Kw	3~ 400 V	m³/h	0	6	7,5	9	10,5	12	13,5	15	18	21	24	27	30	
FL 40x100B	2900	0,75	0,55	1,5	mca	12,1	11,8	11,4	11	10,5	9,9	9,3	8,6	7	-	-	-	-	A00332
FL 40x100A	2900	1	0,75	1,7		14	13,5	13,3	13	12,5	12	11,4	10,7	9	7	-	-		A00331
FL 40x125C	2900	1	0,75	1,7		17	15,3	14,5	13,7	12,7	11,6	10,4	9	6	-	-	-	-	A00333
FL 40x125B	2900	1,5	1,1	2,5		21,5	20,5	20	19	18	17	15,8	14,5	11,3	7,5	-	-	-	A02082
FL 40x125A	2900	2	1,5	3,4		25	24,5	24,1	23,5	22,8	22	21	19,5	16,5	13	-	-	-	A02083
FL 40x160C	2900	3	2,2	4,4		29	28,5	28	27,5	26,5	25,5	24,4	23	20	15	-	-	-	A02084
FL 40x160B	2900	4	3	5,9		34,2	33,5	33	32,5	32	31	30	29	26	22,5	-	-	-	A02085
FL 40x160A	2900	4	3	5,9		38,5	38	37,5	37	36	35	34	33	30	26,5	-	-	-	A02086
FL 40x200C	2900	5,5	4	7,8		47	47	46,5	45,8	45	44	43	42	39,5	36,3	33	-	-	A02087
FL 40x200B	2900	7,5	5,5	10,4		55	55	54,7	54,3	53,5	53	52	51	48,5	45,7	42,3	-	-	A02088
FL 40x200A	2900	10	7,5	14,2		62,5	62	61,5	61	60	59,2	58,2	57,3	55	52,5	49	45	40	A00337

Modello	giri min.	P2		I (A)	l/min	0	40	50	75	100	125	150	175	200	225	250	300	Codice
		Hp	Kw	3~ 400 V	m³/h	0	2,4	3	4,5	6	7,5	9	10,5	12	13,5	15	18	
FL4 40x100X	1450	0,33	0,25	0,9	mca	3,7	3,65	3,6	3,45	3,3	2,9	2,5	-	-	-	-	-	A02089
FL4 40x125Y	1450	0,33	0,25	0,9		4,8	4,5	4,4	4	3,5	2,95	2,2	-	-	-	-	-	A00335
FL4 40x125X	1450	0,33	0,25	0,9		6,2	-	6,2	6,1	5,8	5,3	4,6	3,8	2,9	-	-	-	A00334
FL4 40x160X	1450	0,5	0,37	1,3		9,5	-	9,4	9,2	8,9	8,4	7,7	6,9	5,8	4,7	-	-	A00336
F4L 40x200Y	1450	1	0,75	1,8		13,5	-	13	12,8	12,4	11,9	11,3	10,6	9,8	9	8	6	A02090
FL4 40x200X	1450	1,5	1,1	2,5		15	-	-	14,6	14,3	13,9	13,3	12,6	11,8	10,9	10	8	A02091

FL, FL4 40 Fornitura | Circolazione

Gamma di prestazioni idrauliche

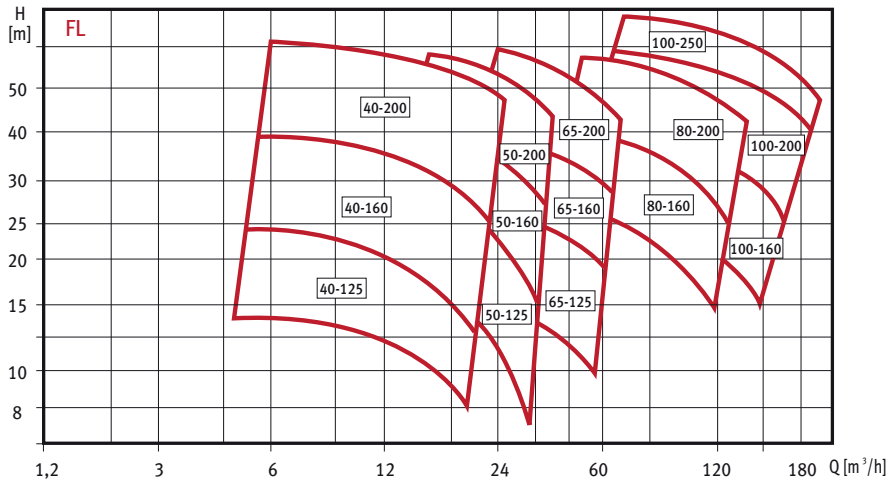

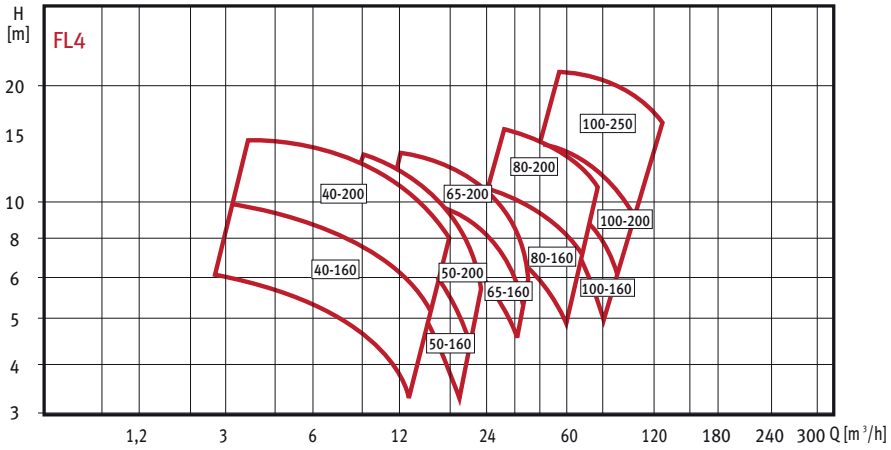

Dimensioni e pesi

Modello	DNm DNa	A	B	C	D	E	F	G	H	I	Peso Kg
FL 40x100B	40 PN6	445	90	355	184	77	107	260	140	120	16
FL 40x100A	40 PN6	445	90	355	184	77	107	260	140	120	16
FL 40x125C	40 PN16	425	100	325	200	93	107	300	160	140	24
FL 40x125B	40 PN16	445	100	345	211	93	118	300	160	140	25
FL 40x125A	40 PN16	445	100	345	211	93	118	300	160	140	26
FL 40x160C	40 PN16	445	100	345	226	108	118	320	170	150	30
FL 40x160B	40 PN16	485	100	385	257	108	149	320	170	150	35
FL 40x160A	40 PN16	485	100	385	257	108	149	320	170	150	36
FL 40x200C	40 PN16	525	100	425	286	127	159	380	200	180	50
FL 40x200B	40 PN16	535	100	435	286	127	159	380	200	180	55
FL 40x200A	40 PN16	535	100	435	286	127	159	380	200	180	55
FL4 40x100X	40 PN6	445	90	355	184	77	107	260	140	120	16
FL4 40x125Y	40 PN6	425	100	325	200	93	107	300	160	140	20
FL4 40x125X	40 PN16	425	100	325	200	93	107	300	160	140	20
FL4 40x160X	40 PN16	425	100	325	215	108	107	320	170	150	23
F4L 40x200Y	40 PN16	445	100	345	245	127	118	380	200	180	30
FL4 40x200X	40 PN16	445	100	345	245	127	118	380	200	180	31

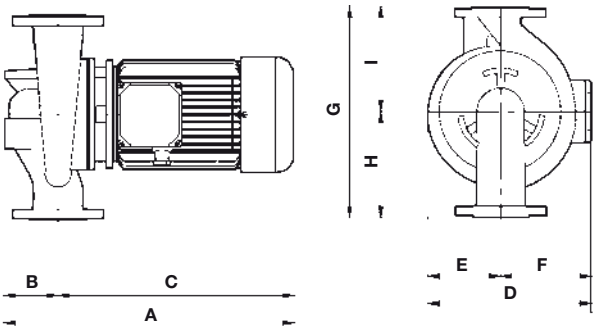

n° d fori Ø e

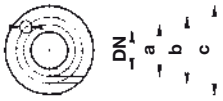

DN : Flange

DN	a	b	c	d	e
40 PN6	80	100	130	4	14
40 PN10	88	110	150	4	18

FL, FL4 50 Fornitura | Circolazione

ESPA

Tabella di prestazioni idrauliche

Modello	giri min.	P2		I (A)	l/min	0	250	300	350	400	450	500	600	Codice
		Hp	Kw	3~ 400 V	m³/h	0	15	18	21	24	27	30	36	
FL 50x125C	2900	2	1,5	3,4	mca	16,5	15,5	15	14,1	13	11,8	10,5	7	A00339
FL 50x125B	2900	3	2,2	4,4		20	19	18,5	17,5	16,5	15,5	14,5	10,5	A00338
FL 50x125A	2900	4	3	5,9		25	24,5	24	23,5	23	22	20,5	17	A02092
FL 50x160B	2900	4	3	5,9		31	30	29	28	26,5	25	23	18	A02093
FL 50x160A	2900	5,5	4	7,8		38	36,5	35,5	34,5	33,5	32,5	31	27	A00341
FL 50x200C	2900	7,5	5,5	10,4		47	45,7	44,2	42,8	41,1	39,2	37	31	A00343
FL 50x200B	2900	10	7,5	14,2		51,5	51	50	49	47,5	45	42,5	37	A02094
FL 50x200A	2900	10	7,5	14,2		58,5	56,5	55,5	54,5	53	51	49	44	A02095

Modello	giri min.	P2		I (A)	l/min	0	100	125	150	175	200	225	250	300	350	400	Codice
		Hp	Kw	3~ 400 V	m³/h	0	6	7,5	9	10,5	12	13,5	15	18	21	24	
FL4 50x125Y	1450	0,33	0,25	0,9	mca	4,8	4,6	4,5	4,3	4,1	3,9	3,6	3,3	2,4	-	-	A02096
FL4 50x125X	1450	0,5	0,37	1,3		6,4	6,3	6,2	6,1	6	5,8	5,6	5,25	4,4	3	-	A00340
FL4 50x160X	1450	0,75	0,55	1,6		9,2	8,8	8,6	8,3	8	7,7	7,3	6,9	5,9	4,5	-	A00342
F4L 50x200Y	1450	1,5	1,1	2,5		13	12,7	12,4	12,1	11,7	11,2	10,7	10	8,6	6,8	-	A02097
FL4 50x200X	1450	1,5	1,1	2,5		14,5	14,2	14	13,8	13,4	13	12,5	11,8	10,2	8,3	6	A02098

Dimensioni e pesi

Modello	DNm DNa	A	B	C	D	E	F	G	H	I	Kg
FL 50x125C	50	455	110	345	221	103	118	320	180	140	27
FL 50x125B	50	455	110	345	221	103	118	320	180	140	28
FL 50x125A	50	495	110	385	252	103	149	320	180	140	32
FL 50x160B	50	495	110	385	262	113	149	340	180	160	32
FL 50x160A	50	535	110	425	272	113	159	340	180	160	42
FL 50x200C	50	545	110	435	290	131	159	400	220	180	56
FL 50x200B	50	545	110	435	290	131	159	400	220	180	57
FL 50x200A	50	545	110	435	290	131	159	400	220	180	64
FL4 50x125Y	50	435	110	325	210	103	107	320	180	140	21
FL4 50x125X	50	435	110	325	210	103	107	320	180	140	22
FL4 50x160X	50	435	110	325	220	113	107	340	180	160	25
F4L 50x200Y	50	495	110	385	280	131	149	400	220	180	36
FL4 50x200X	50	495	110	385	280	131	149	400	220	180	36

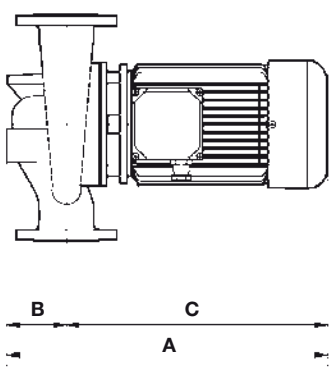

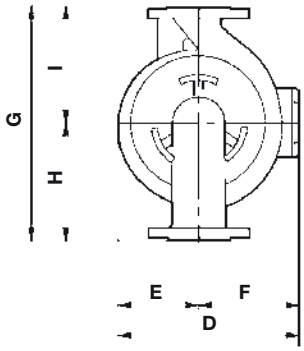

n° d fori Ø e

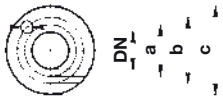

DN : Flange

DN	a	b	c	d	e
50	102	125	165	4	18

FL, FL4 65 Fornitura | Circolazione

ESPA

Tabella di prestazioni idrauliche

Modello	giri min.	P2		I (A)	l/min	0	400	450	500	600	700	800	900	1000	Codice
		Hp	Kw	3~4 00 V	m³/h	0	24	27	30	36	42	48	54	60	
FL 65x125C	2900	3	2,2	4,4	mca	18,5	17	16,5	16	15	13	11	9	-	A00344
FL 65x125B	2900	4	3	5,9		22,5	21	20,5	20	19	17,5	16	14	12	A01787
FL 65x125A	2900	5,5	4	7,8		26,5	25,5	25,3	25	24	23	21,5	20	18	A02099
FL 65x160B	2900	7,5	5,5	10,4		33	32,5	32	31,5	30,5	29,5	28	26	23,5	A02100
FL 65x160A	2900	10	7,5	14,2		37	37	36,5	36	35	34	32,5	31	29	A02101
FL 65x200B	2900	15	11	19,8		52	50,7	50,2	49,5	48	45,6	42,9	39,7	37	A02102
FL 65x200A	2900	20	15	27		58,5	58	57,5	57	55	53	50	46,5	42,5	A02103

Modello	giri min.	P2		I (A)	l/min	0	200	225	250	300	350	400	450	500	600	700	Codice
		Hp	Kw	3~ 400 V	m³/h	0	12	13,5	15	18	21	24	27	30	36	42	
FL4 65x125Y	1450	0,5	0,37	1,3	mca	5,4	5,2	5,1	5	4,8	4,5	4,05	3,5	-	-	-	A02104
FL4 65x125X	1450	0,75	0,55	1,6		6,5	6,2	6,1	6	5,8	5,5	5,2	4,9	4,4	-	-	A00345
FL4 65x160Y	1450	1	0,75	1,8		8,2	8,2	8,1	7,9	7,7	7,4	7	6,5	5,9	4	-	A00346
F4L 65x200Y	1450	1,5	1,1	2,5		12,5	12,4	12,2	12	11,5	10,8	10	9	8	5,8	-	A02105
FL4 65x200X	1450	2	1,5	3,4		14,4	14,3	14,2	14,1	13,7	13	12,3	11,3	10,2	7,8	5	A02106

Dimensioni e pesi

Modello	DNm DNa	A	B	C	D	E	F	G	H	I	Kg
FL 65x125C	65	485	140	345	226	108	118	360	205	155	32
FL 65x125B	65	525	140	385	257	108	149	360	205	155	39
FL 65x125A	65	565	140	425	267	108	159	360	205	155	43
FL 65x160B	65	575	140	435	281	122	159	400	220	180	54
FL 65x160A	65	680	140	540	306	122	184	400	220	180	61
FL 65x200B	65	680	140	540	320	136	184	440	240	200	70
FL 65x200A	65	680	140	540	320	136	184	440	240	200	77
FL4 65x125Y	65	465	140	325	215	108	107	360	205	155	25
FL4 65x125X	65	465	140	325	215	108	107	360	205	155	26
FL4 65x160Y	65	480	140	345	240	122	118	400	220	180	32
F4L 65x200Y	65	525	140	385	285	136	149	440	240	200	38
FL4 65x200X	65	525	140	385	285	136	149	440	240	200	40

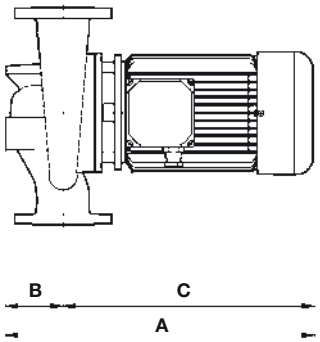

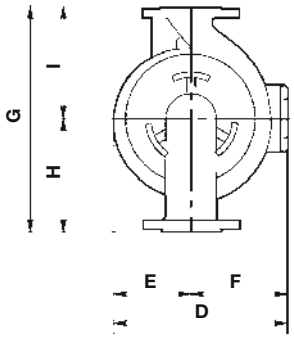

n° d fori Ø e

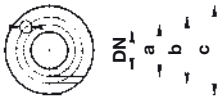

DN : Flange

DN	a	b	c	d	e
65	122	145	185	4	18

FL, FL4 80 Fornitura | Circolazione

Tabella di prestazioni idrauliche

Modello	giri min.	P2		I (A)	l/min	0	700	800	900	1000	1250	1500	1750	2000	2250	Codice
		Hp	Kw	3~400 V	m³/h	0	42	48	54	60	75	90	105	120	135	
FL 80x160C	2900	15	11	19,8	mca	31	30,3	30	29,5	29	26,5	24	20,5	16	-	A02107
FL 80x160B	2900	20	15	27		37	36,5	36	35,2	34,5	32,7	30,1	27	23	19	A02108
FL80x160A	2900	20	15	27		42	40,8	40,5	40	39,4	38	35,5	33	29	24	A02109
FL 80x200D	2900	20	15	27		44	-	44	43,5	43	41,5	39	35,5	31,5	-	A00351
FL 80x200C	2900	25	18,5	33,3		51	-	50,2	49,9	49,5	48,5	46,5	43,5	39,5	35	A00350
FL 80x200B	2900	30	22	38,6		57	-	57	56,5	56	55	53,5	51	47,7	42,5	A02110

Modello	giri min.	P2		I (A)	l/min	0	300	350	400	450	500	600	700	800	900	1000	1100	1200	Codice
		Hp	Kw	3~400 V	m³/h	0	18	21	24	27	30	36	42	48	54	60	66	72	
FL4 80x160Y	1450	1,5	1,1	2,5	mca	8,7	8,6	8,5	8,4	8,3	8,2	8	7,5	6,8	6	5	-	-	A00349
FL4 80x160X	1450	2	1,5	3,4		10,3	10,2	10,1	10	9,9	9,8	9,4	9	8,5	7,7	6,5	-	-	A02111
F4L 80x200Y	1450	3	2,2	5,1		12,6	-	-	12,5	12,4	12,3	12,1	11,7	11,1	10,5	9,6	8,5	-	A00353
FL4 80x200X	1450	4	3	6,5		15,4	-	-	-	-	15,2	15	14,6	14,3	13,6	12,8	12	11	A00352

Dimensioni e pesi

Modello	DNm DNa	A	B	C	D	E	F	G	H	I	Kg
FL 80x160C	80	455	110	345	221	103	118	320	180	140	27
FL 80x160B	80	455	110	345	221	103	118	320	180	140	28
FL80x160A	80	495	110	385	252	103	149	320	180	140	32
FL 80x200D	80	495	110	385	262	113	149	340	180	160	32
FL 80x200C	80	535	110	425	272	113	159	340	180	160	42
FL 80x200B	80	545	110	435	290	131	159	400	220	180	56
FL4 80x160Y	80	435	110	325	210	103	107	320	180	140	21
FL4 80x160X	80	435	110	325	210	103	107	320	180	140	22
F4L 80x200Y	80	495	110	385	280	131	149	400	220	180	36
FL4 50x200X	80	495	110	385	280	131	149	400	220	180	36

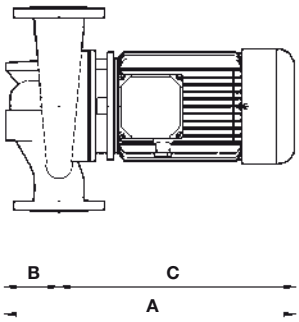

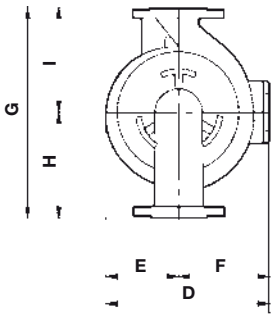

n° d fori Ø e

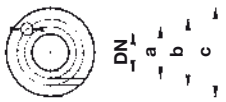

DN : Flange

DN	a	b	c	d	e
80	138	160	200	4	18

FL, FL4 100 Fornitura | Circolazione

ESPA

Tabella di prestazioni idrauliche

Modello	giri min.	P2		I (A)	l/min	0	1000	1250	1500	1750	2000	2250	2500	2750	3000	3500	Codice
		Hp	Kw	3~400 V	m³/h	0	60	75	90	105	120	135	150	165	180	210	
FL 100x160D	2900	15	11	19,8	mca	24,8	23,8	23,1	22	20,8	19,5	18	16,5	15	-	-	A02112
FL 100x160C	2900	20	15	27		29,4	28,5	27,8	27	25,8	24,5	23,2	21,7	20,1	18,5	-	A02113
FL 100x160B	2900	20	15	27		35	34	33,3	32,6	31,7	30,6	29,2	27,6	26	24,2	-	A00354
FL 100x200D	2900	25	18,5	33,3		42	42	41	40	38,5	37	35,2	33	30,5	28	-	A02114
FL 100x200C	2900	30	22	38,6		47	47	46,5	45,5	44,5	43	41,2	39	36,5	34	-	A02115
FL 100x200B	2900	40	30	52,7		55,8	54,8	54	53,2	52	50,5	49	47	45	42,5	37	A02116
FL 100x200A	2900	50	37	65		57	57	56,6	56,4	55,8	55	54	52,5	50,5	48	42	A02117
FL 100x250D	2900	50	37	65		68,2		68	67	66	65	63,2	61	58,3	55	47	A02118

Modello	giri min.	P2		I (A)	l/min	0	600	700	800	900	1000	1100	1200	1300	1500	1750	2000	Codice
		Hp	Kw	3~400 V	m³/h	0	36	42	48	54	60	66	72	78	90	105	120	
FL4 100x160Y	1450	2	1,5	3,4	mca	8	7,7	7,5	7,3	7	6,7	6,4	6,1	5,8	5	-	-	A02119
FL4 100x160X	1450	3	2,2	5,1		10	9,7	9,5	9,3	9	8,8	8,5	8,2	7,9	7,1	6	-	A02120
FL4 100x200Y	1450	4	3	8,5		12,8	12	11,7	11,5	11,3	11	10,5	10	9,5	8,5	7	-	A02121
FL4 100x200X	1450	5,5	4	6,5		15	14,5	14,2	14	13,8	13,5	13,1	12,7	12,2	11	9	6,5	A02122
FL4 100x250Y	1450	7,5	5,5	10,8		20	-	-	-	19	18,5	18	17,5	17	16	14	12	A02123
FL4 100x250X	1450	10	7,5	14,4		23,5	-	-	-	22,2	21,9	21,6	21,2	20,9	20	18,5	16,8	A02124

Dimensioni e pesi

Modello	DNm DNa	A	B	C	D	E	F	G	H	I	Kg
FL 100x160D	100	730	190	540	320	136	184	525	300	225	76
FL 100x160C	100	730	190	540	320	136	184	525	300	225	84
FL 100x160B	100	730	190	540	320	136	184	525	300	225	91
FL 100x200D	100	890	190	710	386	156	230	550	300	250	135
FL 100x200C	100	890	190	710	386	156	230	550	300	250	153
FL 100x200B	100	995	190	805	413	156	257	550	300	250	195
FL 100x200A	100	995	190	805	413	156	257	550	300	250	213
FL 100x250D	100	995	190	805	433	176	257	600	320	280	220
FL4 100x160Y	100	575	190	385	285	136	149	525	300	225	45
FL4 100x160X	100	615	190	425	295	136	159	525	300	225	50
FL4 100x200Y	100	615	190	425	315	156	159	550	300	250	66
FL4 100x200X	100	625	190	435	315	156	159	550	300	250	73
FL4 100x250Y	100	730	190	540	360	176	184	600	320	280	96
FL4 100x250X	100	730	190	540	360	176	184	600	320	280	106

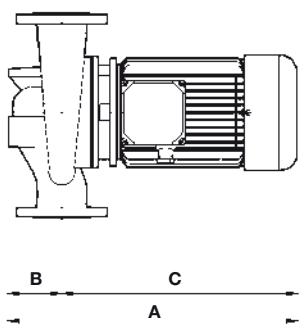

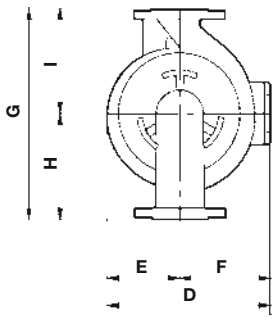

n° d fori Ø e

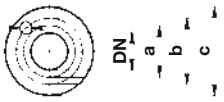

DN : Flange

DN	a	b	c	d	e
100	158	180	220	8	18

FLD, FLD4 **Fornitura** | Circolazione

ESPA

Elettropompe monoblocco gemellari in line in ghisa.

Applicazioni
Approvvigionamento idrico e pressurizzazione, irrigazione. Circolazione d'acqua calda e liquidi refrigeranti in impianti di climatizzazione.

Materiali
Corpo pompa, scudo, lanterna e coperchio in ghisa.
Girante: in ghisa, (acciaio inox o bronzo su richiesta con sovraprezzo).
Albero: acciaio inox AISI 420.
Tenuta meccanica: carburo di silicio / carburo di silicio.

Limiti di utilizzo
Temperatura massima ambiente: +40 °C.
Temperatura del liquido pompato: -10 °C +130°C.. Pressione massima d'esercizio: 10 bar. Viscosità massima liquido: 5 °E

Motore
Motore asincrono trifase.
Grado di protezione IP55.
Isolamento classe F.
Tensione standard:
230/400V 50 Hz fino a 4 kW ,
400/690V 50Hz per potenze superiori.
FLD: motore a 2 poli (2900 giri/min.)
FLD4: motore a 4 poli (1450 giri/min.)

Controflange fornibili a richiesta

Tabella di prestazioni idrauliche a funzionamento singolo

FLD 40, FLD 50, FLD 65

Modello	giri min.	P2		I (A)	l/min	0	100	150	200	225	250	300	350	400	450	500	600	700	800	900	1000	Codice
		Hp	Kw	3~ 400 V	m³/h	0	6	9	12	13,5	15	18	21	24	27	30	36	42	48	54	60	
FLD 40x125D	2900	1	0,75	1,7	mca	25	12,5	10,5	8,1	6,8	5,2	-	-	-	-	-	-	-	-	-	-	A00400
FLD 40x125C	2900	1	0,75	1,7		17	16,5	14,5	12,3	11	9,5	6	-	-	-	-	-	-	-	-	-	A02125
FLD 40x125B	2900	1,5	1,1	2,5		21,5	20,5	19	17	16	15	11,5	7,5	-	-	-	-	-	-	-	-	A02126
FLD 40x125A	2900	2	1,5	3,4		25	24,5	23,5	22	21	20	16,5	13	-	-	-	-	-	-	-	-	A02127
FLD 50x125C	2900	2	1,5	3,4		16,8	-	-	-	-	15,5	15	14,1	13	11,8	10,5	7	-	-	-	-	A01852
FLD 50x125B	2900	3	2,2	4,4		20	-	-	-	-	19	18,5	17,6	16,6	15,5	14,2	10,5	-	-	-	-	A02128
FLD 50x125A	2900	4	3	5,9		25	-	-	-	-	24,5	24	23,5	23	22	20,5	17	-	-	-	-	A00355
FLD 50x160B	2900	4	3	5,9		31	-	-	-	-	30	29	28	26,5	25	23	18	-	-	-	-	A02129
FLD 50x160A	2900	5,5	4	7,8		38	-	-	-	-	36,5	35,6	34,6	33,5	32,3	30,7	26,5	-	-	-	-	A02130
FLD 65x160D	2900	4	3	5,9		24	-	-	-	-	-	-	23	22,5	22	21,5	19,8	17,5	15	-	-	A00403
FLD 65x160C	2900	5,5	4	7,8		27,5	-	-	-	-	-	-	-	26,5	26	25,5	24,3	22,6	20,2	18	-	A02131
FLD 65x160B	2900	7,5	5,5	10,4		33	-	-	-	-	-	-	-	32,5	32	31,5	30,5	29,5	28	26	23,5	A02132
FLD 65x160A	2900	10	7,5	14,2		37	-	-	-	-	-	-	-	37	36,5	36	35	34	32,5	31	29	A02133

FLD 80, FLD 100

Modello	giri min.	P2		I (A)	l/min	0	700	800	900	1000	1250	1500	1750	2000	2250	2500	2750	3000	3250	3500	3750	4000	Codice
		Hp	Kw	3~ 400 V	m³/h	0	42	48	54	60	75	90	105	120	135	150	165	180	195	210	225	240	
FLD 80x160D	2900	10	7,5	14,2	mca	26,1	25,3	24,9	24,1	23,4	20,5	17	12,7	-	-	-	-	-	-	-	-	-	A02134
FLD 80x160C	2900	15	11	19,8		31	30,5	30	29,5	28,9	26,8	24	20,5	16	-	-	-	-	-	-	-	-	A02135
FLD 80x160B	2900	20	15	27		37	36,5	36	35,3	34,5	32,5	30	27	23	19	-	-	-	-	-	-	-	A02136
FLD 80x160A	2900	20	15	27		42	41	40,5	40	39,5	37,7	35,5	32,5	28,8	24	-	-	-	-	-	-	-	A02137
FLD 100x200F	2900	20	15	27		34	-	-	-	33	32,2	30,7	29	26,8	24,5	22	19	-	-	-	-	-	A02138
FLD 100x200E	2900	20	15	27		39	-	-	-	-	37,5	36,5	35	33	31	28,5	26	-	-	-	-	-	A02139
FLD 100x200D	2900	15	11	19,8		25,3	-	-	-	24,5	23,5	22	20,5	18,5	16	13,5	10,5	7	3	-	-	-	A02140
FLD 100x200C	2900	20	15	27		28	-	-	-	27,5	26,5	25,5	24	22	20	17,5	15	12	8,6	5	-	-	A02141
FLD 100x200B	2900	20	15	27		29	-	-	-	-	28	27	25,5	23,5	21,5	19	16,5	13,8	10,8	7,5	3	-	A02142
FLD 100x200A	2900	20	15	27		31	-	-	-	-	-	29	27,7	26	24,3	22	19,6	17,2	14,3	11,3	7,5	3,5	A02143

Gamma di prestazioni idrauliche

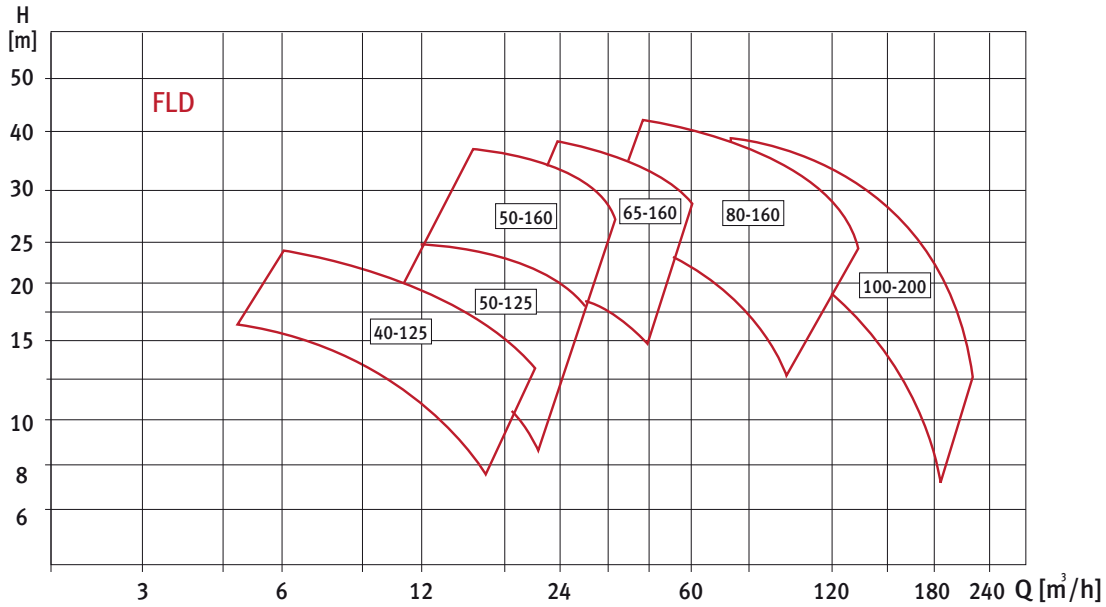

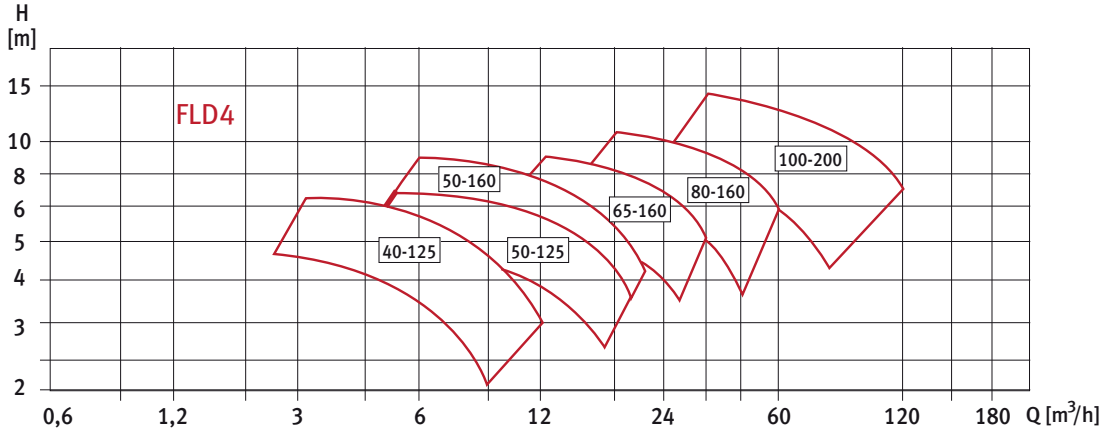

Dimensioni e pesi

Modello	DNm DNa	A	B	C	D	E	F	G	H	I	M	Kg
FLD 40x125D	40	425	100	325	397	200	197	340	130	210	100	50
FLD 40x125C	40	425	100	325	397	200	197	340	130	210	100	50
FLD 40x125B	40	445	100	345	397	200	197	340	130	210	100	52
FLD 40x125A	40	445	100	345	397	200	197	340	130	210	100	54
FLD 50x125C	50	455	110	345	427	217	210	365	145	220	105	56
FLD 50x125B	50	455	110	345	427	217	210	365	145	220	105	58
FLD 50x125A	50	495	110	385	427	217	210	365	145	220	105	66
FLD 50x160B	50	535	110	425	480	245	235	410	170	240	120	86
FLD 50x160A	50	455	110	345	427	217	210	365	145	220	105	56
FLD 65x160D	65	485	130	345	543	275	268	450	180	270	140	81
FLD 65x160C	65	565	130	435	543	275	268	450	180	270	140	101
FLD 65x160B	65	670	130	540	543	275	268	450	180	270	140	125
FLD 65x160A	65	495	110	385	480	245	235	410	170	240	120	67
FLD 80x160D	80	690	150	540	550	280	270	510	205	305	135	141
FLD 80x160C	80	690	150	540	550	280	270	510	205	305	135	162
FLD 80x160B	80	690	150	540	550	280	270	510	205	305	135	175
FLD 80x160A	80	565	130	435	543	275	268	450	180	270	140	110
FLD 100x200F	100	720	180	540	670	325	345	630	240	390	165	162
FLD 100x200E	100	720	180	540	670	325	345	630	240	390	165	162
FLD 100x200D	100	720	180	540	670	325	345	630	240	390	165	162
FLD 100x200C	100	720	180	540	670	325	345	630	240	390	165	162
FLD 100x200B	100	720	180	540	670	325	345	630	240	390	165	162
FLD 100x200A	100	720	180	540	670	325	345	630	240	390	165	162

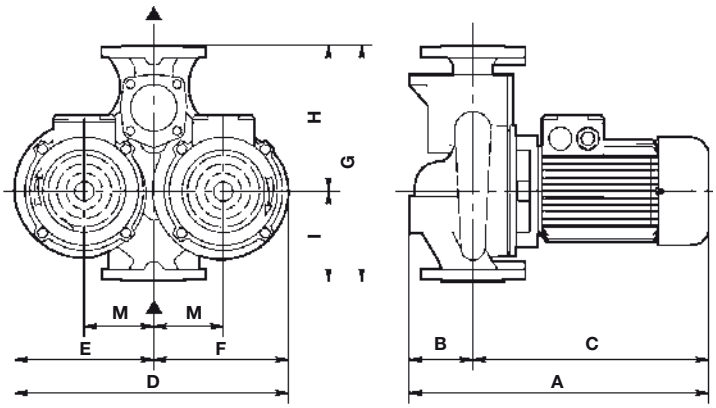

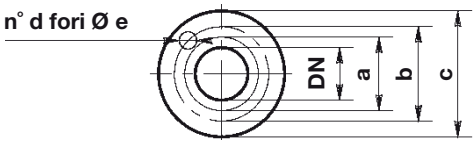

DN : Flange

DN	a1	b1	c1	d1	e1
40	88	110	150	4	18
50	102	125	165	4	18
65	122	145	185	4	18
80	138	160	200	8	18
100	158	180	220	8	18

Tabella di prestazioni idrauliche a funzionamento singolo

Modello	giri min.	P2		I (A)	l/min	0	40	50	75	100	125	150	175	200	225	250	300	350	400	450	500	600	Codice
		Hp	Kw	3~ 400 V	m³/h	0	2,4	3	4,5	6	7,5	9	10,5	12	13,5	15	18	21	24	27	30	36	
FLD4 40x125Z	1450	0,33	0,25	1,4	mca	4	3,7	3,6	3,15	2,6	1,9												A02144
FLD4 40x125Y	1450	0,33	0,25	1,4		6,2	4,6	4,5	4,1	3,6	3	2,2											A02145
FLD4 40x125X	1450	0,33	0,25	1,4		6,3	-	6,2	6,05	5,7	5,2	4,6	3,9	3									A00401
FLD4 50x125Y	1450	0,33	0,25	1,4		4,8	-	-		4,6	4,5	4,3	4,1	3,9	3,6	3,3	2,4						A00402
FLD4 50x125X	1450	0,5	0,37	2,2		6,4	-	-		6,3	6,2	6,1	6	5,8	5,5	5,2	4,4	3					A01775
FLD4 50x160X	1450	0,75	0,55	2,7		9,2	-	-		8,8	8,6	8,3	8	7,7	7,3	6,9	5,9	4,5					A02146
FLD4 65x160Z	1450	0,75	0,55	1,8		6,8	-	-						6,6	6,5	6,4	6,1	5,7	5,1	4,3	3,3		A02147
FLD4 65x160Y	1450	1	0,75	1,8		8,3	-	-						8,1	8	7,9	7,7	7,4	7	6,5	5,8	4	A01865
FLD4 65x160X	1450	1,5	1,1	2,5		9,1	-	-						9	8,9	8,8	8,6	8,4	8,1	7,7	7,1	5,5	A02148

Modello	giri min.	P2		I (A)	l/min	0	300	350	400	450	500	600	700	800	900	1000	1100	1200	1300	1500	1750	2000	Codice
		Hp	Kw	3~ 400 V	m³/h	0	18	21	24	27	30	36	42	48	54	60	66	72	78	90	105	120	
FLD4 80x160W	1450	1	0,75	1,8	mca	6,4	6,3	6,2	6,1	5,9	5,6	4,9	4,1	3,2	-	-	-	-	-	-	-	-	A02149
FLD4 80x160Z	1450	1,5	1,1	2,5		7,3	7,3	7,2	7,1	7	6,8	6,3	5,6	4,8	3,9	-	-	-	-	-	-	-	A02150
FLD4 80x160Y	1450	1,5	1,1	2,5		8,6	8,6	8,5	8,4	8,3	8,2	7,9	7,4	6,8	6	5	-	-	-	-	-	-	A02151
FLD4 80x160X	1450	2	1,5	3,4		10,3	10,2	10,1	10	9,9	9,8	9,45	9	8,4	7,5	6,5	-	-	-	-	-	-	A02152
FLD4 100x200W	1450	2	1,5	3,4		8,5	-	-	-	-	8,1	7,8	7,4	7	6,5	6	5,3	4,6	3,8	-	-	-	A02153
FLD4 100x200Z	1450	3	2,2	5,1		10,4	-	-	-	-	-	10	9,7	9,3	8,9	8,5	8	7,5	7	6	-	-	A00404
FLD4 100x200Y	1450	4	3	6,5		12,8	-	-	-	-	-	12	11,8	11,6	11,3	10,9	10,5	10	9,5	8,5	7	-	A02154
FLD4 100x200X	1450	5,5	4	8,5		15	-	-	-	-	-	14,4	14,2	14	13,8	13,5	13,1	12,7	12,2	11	9	6,5	A02155

Dimensioni e pesi

Modello	DNm DNa	A	B	C	D	E	F	G	H	I	M	Kg
FLD4 40x125Z	40	425	100	325	397	200	197	340	130	210	100	41
FLD4 40x125Y	40	425	100	325	397	200	197	340	130	210	100	41
FLD4 40x125X	40	425	100	325	397	200	197	340	130	210	100	41
FLD4 50x125Y	50	435	110	325	427	217	210	365	145	220	105	44
FLD4 50x125X	50	435	110	325	427	217	210	365	145	220	105	46
FLD4 50x160X	50	435	110	325	480	245	235	410	170	240	120	52
FLD4 65x160Z	65	475	130	345	543	275	268	450	180	270	140	65
FLD4 65x160Y	65	475	130	345	543	275	268	450	180	270	140	65
FLD4 65x160X	65	475	130	345	543	275	268	450	180	270	140	67
FLD4 80x160W	80	485	150	335	550	280	270	510	205	305	135	72
FLD4 80x160Z	80	485	150	335	550	280	270	510	205	305	135	74
FLD4 80x160Y	80	535	150	335	550	280	270	510	205	305	135	79
FLD4 80x160X	80	535	150	335	550	280	270	510	205	305	135	83
FLD4 100x200W	100	535	180	355	670	325	345	630	240	390	165	110
FLD4 100x200Z	100	605	180	425	670	325	345	630	240	390	165	130
FLD4 100x200Y	100	605	180	425	670	325	345	630	240	390	165	138
FLD4 100x200X	100	615	180	425	670	325	345	630	240	390	165	150

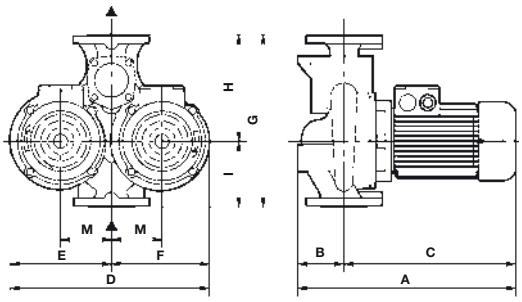

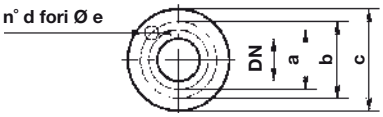

DN : Flange

DN	a1	b1	c1	d1	e1
40	88	110	150	4	18
50	102	125	165	4	18
65	122	145	185	4	18
80	138	160	200	8	18
100	158	180	220	8	18

EJm, EJWm **Fornitura** | Aquastrong

Elettropompe autoadescanti in ghisa

Applicazioni
Utilizzo con acqua pulita. Irrigazione travaso e pressurizzazione domestica.

Motore
Isolamento classe F.
Protezione IP 44.
Servizio continuo.
Protezione termica incorporata.

Materiali
Corpo pompa e corpo motore in ghisa con verniciatura per cataforesi.
Giranti in noryl .
Tenuta meccanica in ceramica-grafite.
Albero motore in acciaio inossidabile AISI 304.

EJm100LB

EJWm/15M

Tabella di prestazioni idrauliche

Modello	P2		I (A)		l/min	0	10	20	30	40	50	60	70	80	100	120	140	160	Codice
	Hp	Kw	1~230 V	3~400 V	m³/h	0	0,6	1,2	1,8	2,4	3	3,6	4,2	4,8	6	7,2	8,4	9,6	
EJm100LB	1,0	0,75	5	-	mca	44	40	32	28	23	18	15	10	-	-	-	-	-	A01767
EJWm/15M	1,5	1,1	7	-		50	44	37	34	28	24	19	15,5	10	-	-	-	-	A01768

Prestazioni idrauliche

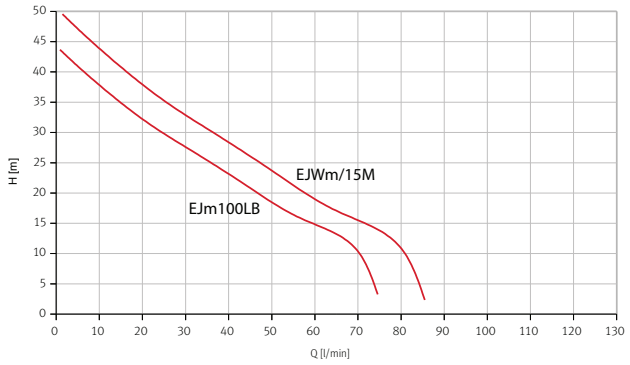

Dimensioni e pesi

Modello	A	B	C	D	E	F	G	DNA	DNM	Kg
EJm100LB	429	182	142	187	143	94	10	1"	1"	15,6
EJWm/15M	410	180	142	204	116	94	10	1"	1"	18,6

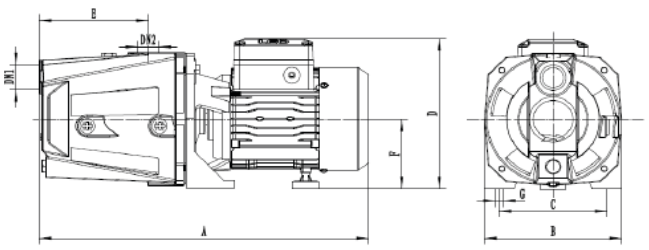

Elettropompe multigiranti in ghisa

Applicazioni
Utilizzo con acqua pulita.
Irrigazione, travaso e pressurizzazione domestica.

Motore
Isolamento classe F.
Protezione IP 44.
Servizio continuo.
Protezione termica incorporata.

Materiali
Corpo pompa e corpo motore in ghisa con verniciatura per cataforesi.
Giranti in noryl .
Tenuta meccanica in ceramica-grafite.
Albero motore in acciaio inossidabile AISI 304.

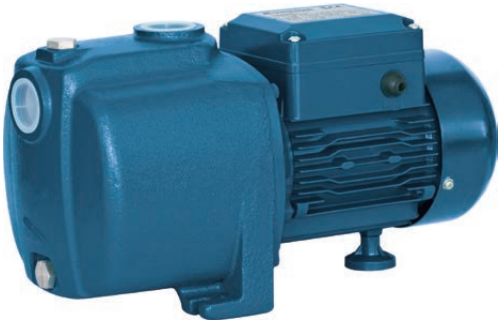

Tabella di prestazioni idrauliche

Modello	P2		I (A)		l/min	0	10	20	30	40	50	60	70	80	100	Codice
	Hp	Kw	1~230 V	3~400 V	m³/h	0	0,6	1,2	1,8	2,4	3	3,6	4,2	4,8	6	
3ECm80	0,6	0,45	3,8	-	mca	33	31	28	24	18	12	6	-	-	-	A01769
4ECm80	0,8	0,6	4,5	-		44	40	36	30	23	16	9	4	-	-	A01770

Prestazioni idrauliche

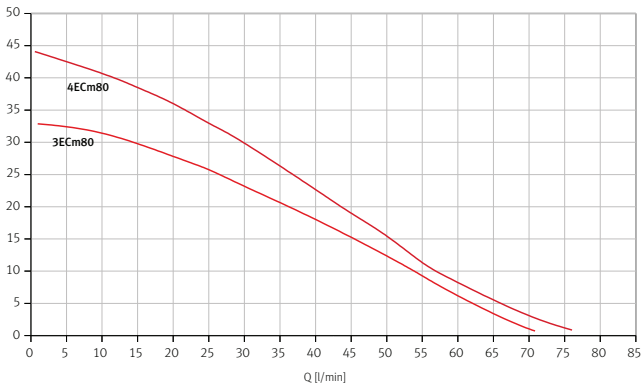

Dimensioni e pesi

Modello	L	L1	W	W1	H	H1	D	DNA	DNM	Kg
3ECm80	324	103	148	116	176	134	8,5	1"	1"	10,0
4ECm80	361	128	148	116	176	134	8,5	1"	1"	10,8

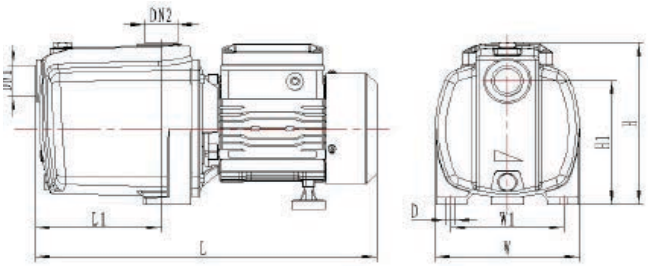

Aqua **Fornitura** | Aquastrong

Elettropompe automatiche

AQUA è una serie di pompe completamente automatiche che integrano in un solo prodotto elettropompa, flussostato, pressostato e vaso di espansione a membrana. La pompa è in grado di garantire l'avvio ed arrresto automatico in funzione delle richieste provenienti dalle utenze. AQUA è utilizzabile per pompare acqua calda e fredda in edifici a più piani, sia da serbatoi di accumulo su tetto che da linee di distribuzione acqua poste al piano terra.

Funzionamento completamente automatico. La pompa si attiva nel momento in cui nell'impianto c'è una richiesta di acqua e si spegne quando la richiesta cessa

Il microprocessore incorporato assicura il funzionamento della pompa e la sua prevalenza anche in caso di portate inferiori alla capacità massima della pompa

Protezione contro la marcia a secco. La pompa si arresta automaticamente se per 6 minuti vengono rilevato un funzionamento con scarsità di acqua

Funzione antibloccaggio. La pompa si avvia automaticamente per 8 secondi ogni 72 ore.

Temperatura di funzionamento fino a 95°C

Funzione di sicurezza. Ritardo di 3 secondi nell'avvio della rotazione pompa una volta messa in marcia

Bassa rumorosità, inferiore alle normali pompe periferiche o alle pompe autoadescanti.

Ampio range di voltaggio ammesso per resistere ad eventuali sbalzi di tensione della rete: da 160 a 260V a 50 Hz

Prestazioni idrauliche

Modello	P2		I (A)		l/min	0	10	20	30	40	50	Codice
	Hp	Kw	1~230 V	3~400 V	m³/h	0	0,6	1,2	1,8	2,4	3	
Aqua 45	1,0	0,75	4,2	-	mca	45	36	26	18	16	8	A01771
Aqua 50	1,1	0,85	5,2	-		50	42	33	24	08	-	A01772

Dimensioni e pesi

Modello	A	B	L	L1	L2	H	H1	H2	Kg
Aqua 45	230	160	270	100	115	270	170	100	12,3
Aqua 50	240	180	280	100	115	280	220	110	13,6

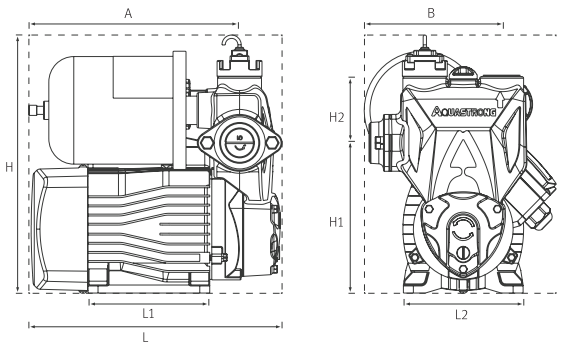

Aqua Smart **Fornitura** | Aquastrong

Elettropompe automatiche

AQUA SMART è una pompa completamente automatica, autoadescante fino a 8 m, a velocità variabile, completa di vaso di espansione a membrana. La pompa è in grado di garantire l'avvio e l' arrresto automatico in funzione delle richieste provenienti dalle utenze, mantendo la pressione costante.

Aqua Smart è utilizzabile per pompare acqua fredda e calda, fino a 80° C , in edifici a più piani da serbatoi di accumulo su tetto e da linee di distribuzione acqua poste al piano terra.

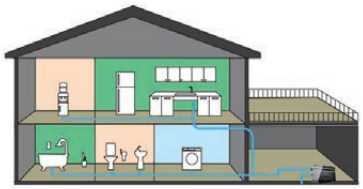

Tabella di prestazioni idrauliche

Modello	P2		I (A)	H. max	Q. max	Livello protezione	Classe di isola-mento	Codice
	Hp	Kw	1~230 V					
Aqua Smart 45	0,75	0,55	3,2	45m	5,5 m³/h	IPX5	F	A01858

Prestazioni idrauliche

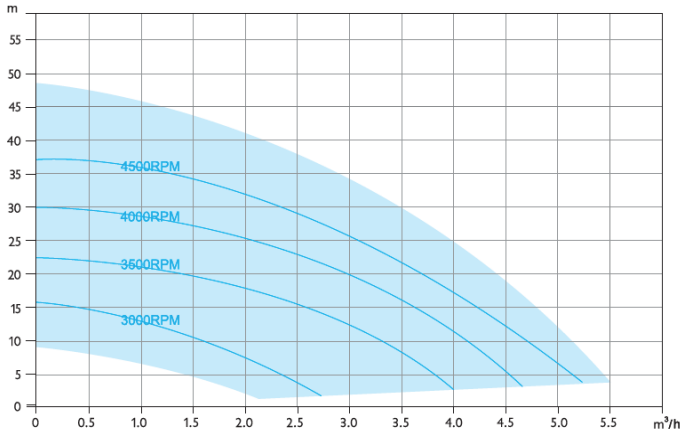

Dimensioni e pesi

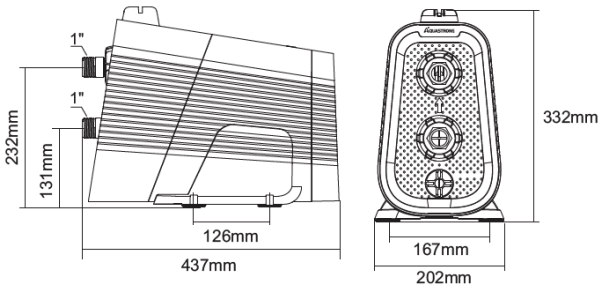

Impostazione della pressione in diverse applicazioni

MAX.3bar

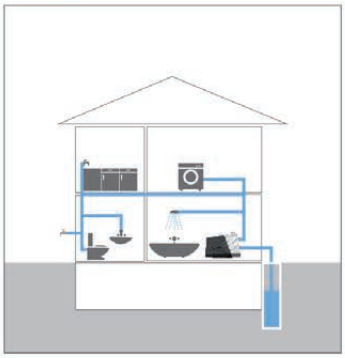

MAX.4bar

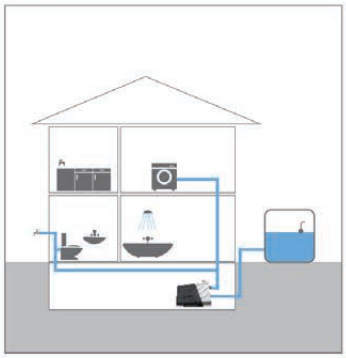

MAX.5.5bar

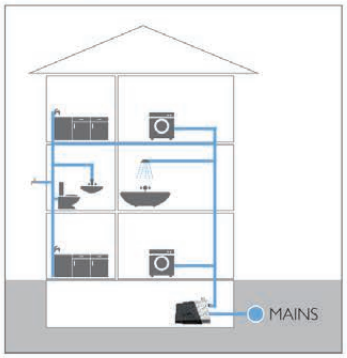

ESSW **Fornitura** | Aquastrong

AQUASTRONG

Pompe sommergibili per drenaggio e fognatura

Applicazioni
Svuotamento di fosse di decantazione, pozzi neri, pozzi di raccolta liquami, pompaggio di acque luride con corpi solidi in sospensione grazie alla girante tipo bicanale (vortex con trituratore per modello 100DA).

Materiali
Camicia motore, bulloneria, maniglia, girante in Aisi 304. Flangia portamotore, corpo pompa in ghisa (EN-GJI-200).
Tenuta meccanica in SiC + grafite / Ceramica+grafite.
Guarnizioni or in NBR.
Albero motore in Aisi 304 + C45.

Motore
Asincrono, due poli in bagno d'olio.
Isolamento classe F.
Grado di Protezione IP 68.
Versioni monofase con protezione termica incorporata.

Limiti di utilizzo
Sezione di passaggio: 25 mm nel modello ESSW100, 30 mm nel modello ESSW150.
Profondità massima d'immersione: 5 m.
Temperatura massima del liquido pompato: 50 °C con pompa totalmente immersa.

Dotazioni
10 mt di cavo d'alimentazione H07 RNF.
Condensatore incorporato.
Interruttore di livello incluso.

Tabella di prestazioni idrauliche

Modello	P2		I (A)		l/min	40	80	160	240	320	400	Codice
	Hp	Kw	1~ 230 V	3~ 400 V	m³/h	2,4	4,8	9,6	14,4	19,2	24	
ESSWm75A	0,75	055	3,5	-	mca	11,4	10,9	7,9	3,2	-	-	A02182
ESSWm100A	1	0,75	4,5	-		17	14	11	9	3	-	A01884
ESSWm150A	1,5	1,1	6,9	-		14	13	12	10	7	4,2	A01885
ESSWm100DA	1	0,75	4,5	-		18	15	11	9	3	-	A01886

Dimensioni e pesi

Modello	W	L	H	DN	Kg
ESSWm75A	185	260	410	2"	14
ESSWm100A	185	226	410	2"	14,5
ESSWm150A	186	226	426	2"	18,5
ESSWm100A	165	245	416	2"	14,0

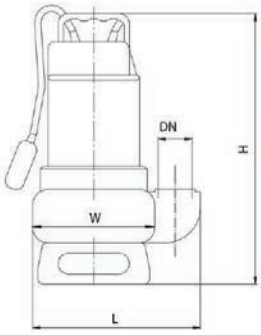

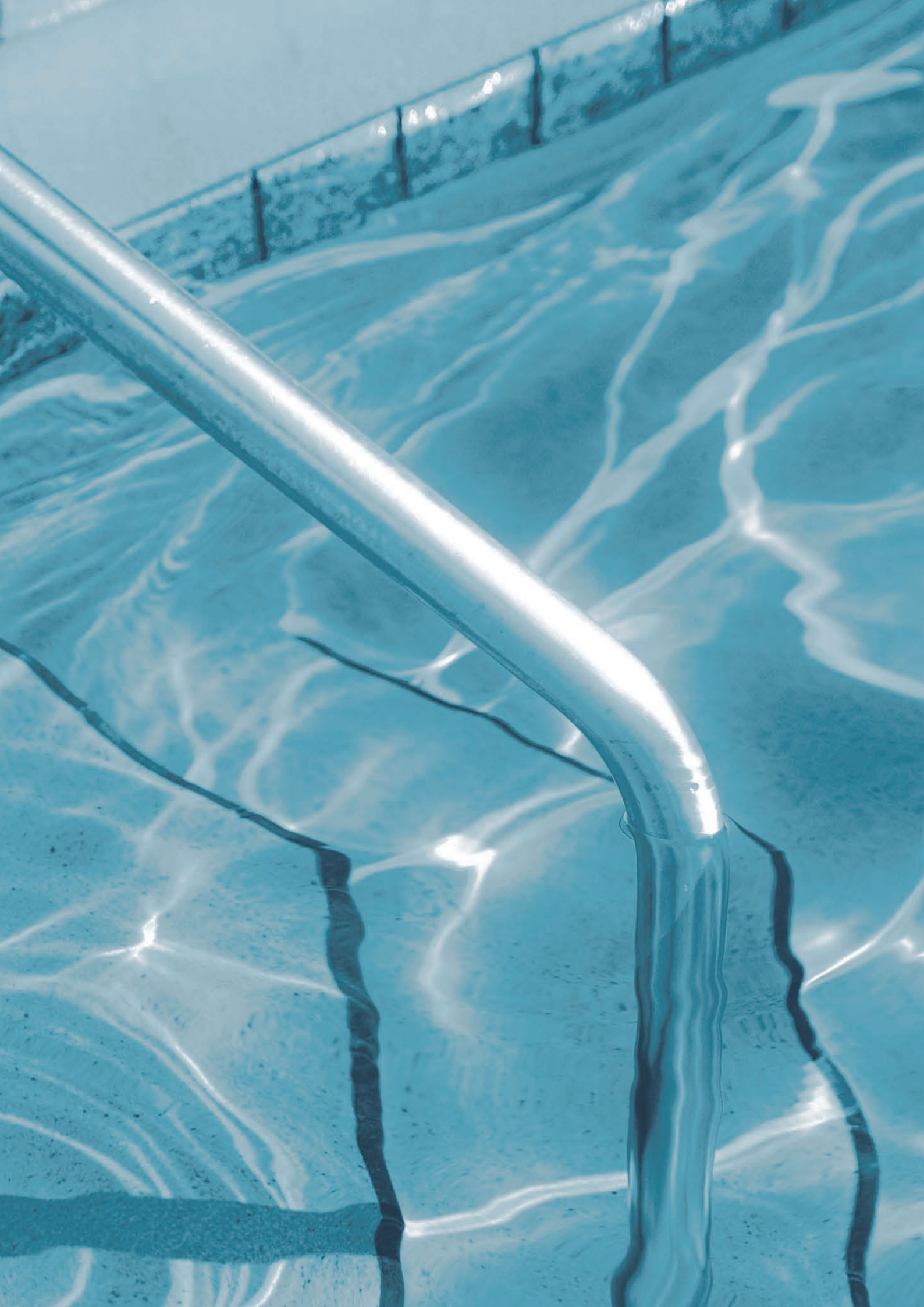

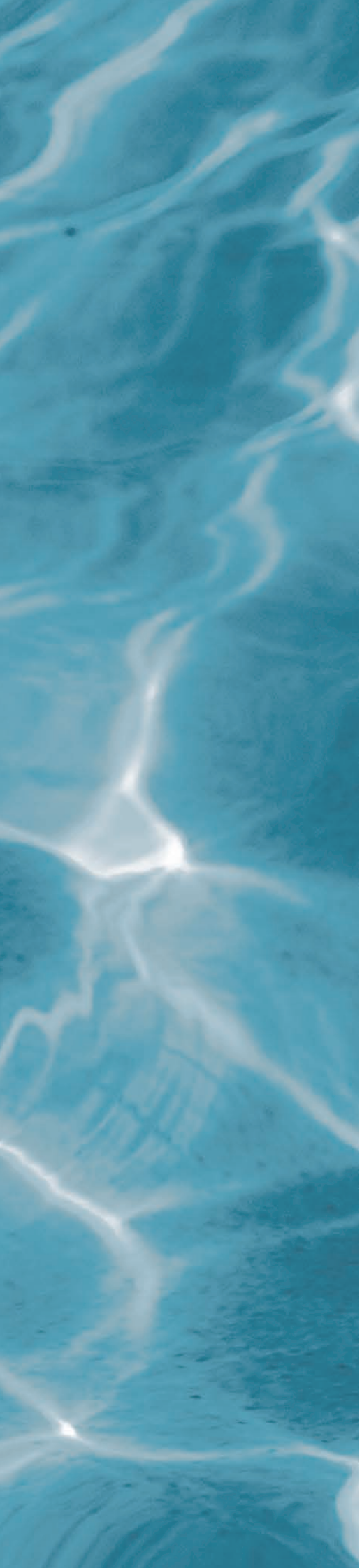

ESPA

Ricircolo e filtrazione

Acqua in continuo movimento, senza complicazioni

La qualità dell'acqua si ottiene solo con la combinazione di pompe e filtri professionali e ad alte prestazioni.

Silen I **Ricircolo e filtrazione** | Ricircolo

Pompa centrifuga monostadio per il ricircolo e il filtraggio dell'acqua

Applicazioni
Ricircolo e filtraggio dell'acqua per piscine residenziali di piccole dimensioni.
Silenziosa.
Autoaspirante fino a 4m.

Materiali
Corpo pompa, girante, diffusore, aspirazione e mandata in tecnopolimero.
Asee della pompa in AISI 431.
Tenuta meccanica.
Carcassa del motore in alluminio.
Guarnizioni in NBR/EPDM.

Dotazioni
Senza cavo.
Con raccordi DN 50

Fino a 15 m³/h

Molto affidabile

Manutenzione semplificata

Motore
Asincrono 2 poli.
Protezione IPX5.
Isolamento classe F.
Protezione termica incorporata.
Servizio continuo.

Limiti di utilizzo
Temperatura massima acqua 40 °C.

Tabella di prestazioni idrauliche

Modello	I [A]	P1 [kW]	P2		c	l/min	25	50	75	100	150	200	250	290	Codice
	1~ 230 V	1~ 230 V	[kW]	[HP]	[µF]	m³/h	1,5	3,0	4,5	6,0	9,0	12	15	17,4	1~230 V (Modello M)
SILEN I 33 8M	2	0,45	0,25	0,33	12	mca	10,2	9,7	8,6	7,2	3,2	-	-	-	203144
SILEN I 50 12M	2,8	0,65	0,37	0,5	12		12,3	11,9	11,3	10,5	8,1	4,6	-	-	203145
SILEN I 100 15M	3,8	0,85	0,75	1	12		13,8	13,3	13	12,5	10,8	8,1	4,8	1,8	203146

Curve di prestazione a 2900 rpm

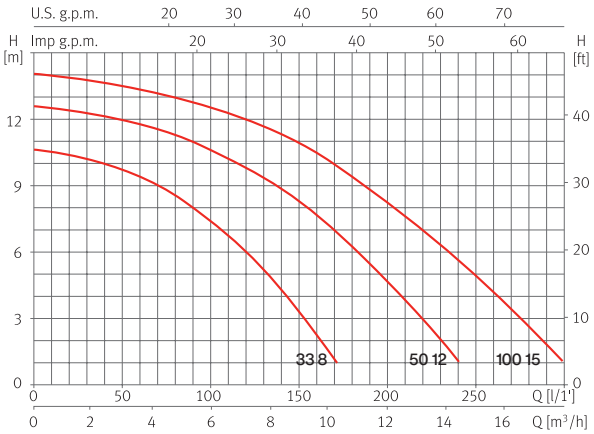

Dimensioni e pesi

Modello	A	B	C	D	E	F	G	I	J	K	L	Kg
Silen I 33	439	192	115	304	210	50	221	264	Ø9	108	212	8,9
Silen I 50	439	192	115	304	210	50	221	264	Ø9	108	212	10,2
Silen I 100	439	192	115	304	210	50	221	264	Ø9	108	212	10,9

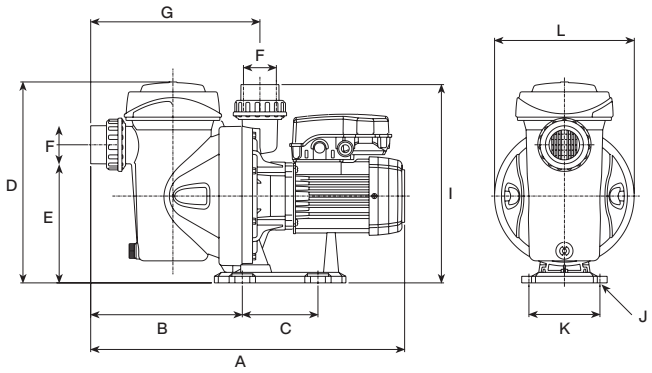

Silen S **Ricircolo e filtrazione** | Ricircolo

ESPA

Pompa centrifuga monostadio per il ricircolo e il filtraggio dell'acqua

Applicazioni
Ricircolo e filtraggio dell'acqua per piscine residenziali di medie dimensioni.
Silenziosa.
Autoaspirante fino a 4m.

Materiali
Corpo pompa, girante, diffusore, aspirazione e mandata in tecnopolimero.
Asee della pompa in AISI 431.
Tenuta meccanica.
Carcassa del motore in alluminio.
Guarnizioni in NBR/EPDM.

Dotazioni
Senza cavo.
Raccordo DN 50 in mandata
Raccordo DN 63 in aspirazione e cono di riduzione da DN 63 a DN 50

Motore
Asincrono 2 poli.
Protezione IPX5.
Isolamento classe F.
Versione monofase con protezione termica incorporata.
Servizio continuo.

Limiti di utilizzo
Temperatura massima acqua 40 °C.

Fino a 22 m³/h

Molto affidabile

Manutenzione semplificata

Tabella di prestazioni idrauliche

Modello	I [A]			P1 [kW]		P2		c	l/min	40	80	120	160	215	265	325	400	Codice	
	1~ 230 V	3~ 230 V	3~ 400 V	1~ 230 V	3~ 400 V	[kW]	[HP]	[µF]	m³/h	2,4	4,8	7,2	9,6	12,9	15,9	19,5	24	1~230 V (Modello M)	3~400 V (Modello T)
SILEN S 60 12	3,7	2,4	1,4	0,8	0,8	0,44	0,6	16	mca	13,6	13,2	12,6	10,9	6,7	-	-	-	203147	203151
SILEN S 75 15	5,5	3,3	1,9	1,2	1,0	0,55	0,75	16		15,2	15	14	13,1	9,9	6	-	-	203148	203152
SILEN S 100 18	6,0	3,8	2,2	1,4	1,2	0,75	1,0	16		16,9	16,5	16	15	12,9	10	5,9	-	203149	203153
SILEN S 150 22	7,1	4,8	2,8	1,6	1,6	1,1	1,5	25		18,6	18,2	17,7	16,9	15,1	13	10	5,1	203150	203154

Curve di prestazione a 2900 rpm

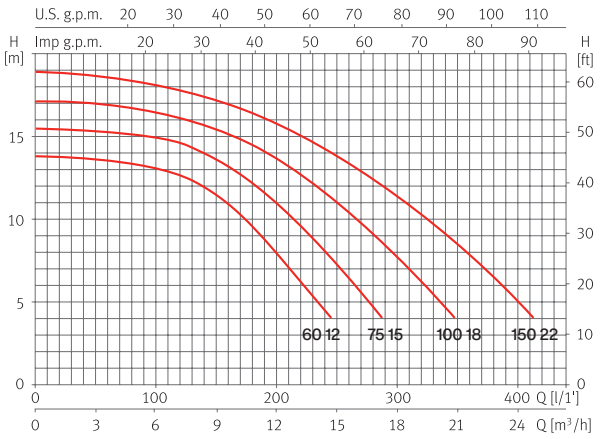

Dimensioni e pesi

Modello	A	B	C	D	E	F	G	H	I	J	L	Kg
Silen S 60	555	257	164	225	63	267	50	347	159	Ø9	238	8,9
Silen S 75	555	257	164	225	63	267	50	347	159	Ø9	238	10,2
Silen S 100	555	257	164	225	63	267	50	347	159	Ø9	238	10,9
Silen S 150	577	257	164	225	63	267	50	347	159	Ø9	238	13,5

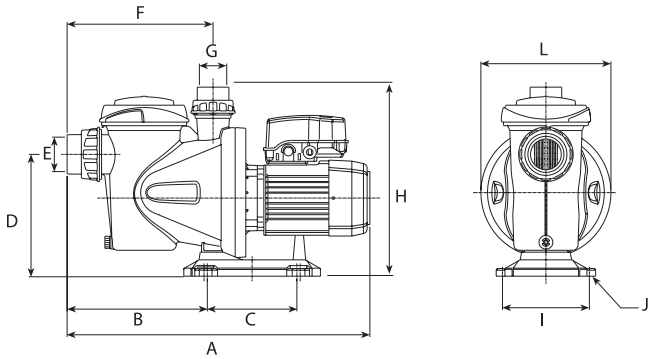

Silen S2 **Ricircolo e filtrazione** | Ricircolo

ESPA

Pompa centrifuga monostadio per il ricircolo e il filtraggio dell'acqua

Applicazioni
Ricircolo e filtraggio dell'acqua per piscine residenziali di grandi dimensioni.
Silenziosa.
Autoaspirante fino a 4m.

Materiali
Corpo pompa, girante, diffusore, aspirazione e mandata in tecnopolimero.
Asee della pompa in AISI 431.
Tenuta meccanica.
Carcassa del motore in alluminio.
Guarnizioni in NBR/EPDM.

Dotazioni
Senza cavo.
Con raccordi DN 63.

Motore
Asincrono 2 poli.
Protezione IPX5.
Isolamento classe F.
Versione monofase con protezione termica incorporata.
Servizio continuo.

Limiti di utilizzo
Temperatura massima acqua 40 °C.

Fino a 36 m³/h

Molto affidabile

Manutenzione semplificata

Tabella di prestazioni idrauliche

Modello	I [A]			P1 [kW]		P2		c	l/min	100	150	250	350	450	500	550	650	Codice	
	1~ 230 V	3~ 230 V	3~ 400 V	1~ 230 V	3~ 400 V	[kW]	[HP]	[µF]	m³/h	6,0	9,0	15	21	27	30	33	39	1~230 V (Modello M)	3~400 V (Modello T)
SILEN S2 75 18	4,5	3,8	2,2	1,0	1,0	0,55	0,75	25	mca	13,2	12,8	10	5,5	-	-	-	-	203155	203160
SILEN S2 100 24	7	4,8	2,8	1,5	1,6	0,92	1,25	25		16,5	16	14,2	10	4	-	-	-	203156	203161
SILEN S2 150 29	8,5	5,3	3,1	1,9	1,9	1,1	1,5	25		18,5	18,2	16,5	13	8,2	5,5	-	-	203157	203162
SILEN S2 200 31	9,7	6,5	3,8	2,2	2,2	1,5	2,0	30		19,5	19,1	18	15	11,1	9	6,3	-	203158	203163
SILEN S2 300 36	12,5	8,6	5	2,8	2,6	2,2	3,0	60		21,5	21	19,9	18	14,9	12,9	10,3	5	203159	203164

Curve di prestazione a 2900 rpm

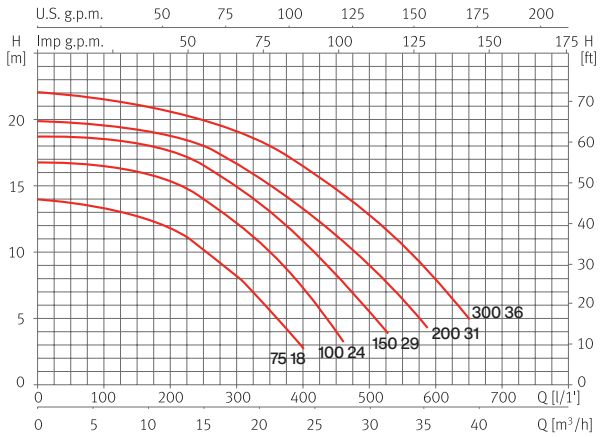

Dimensioni e pesi

Modello	A	B	C	D	E	F	G	H	I	Kg
Silen S2 75	624	222	272	285	188	268	Ø13	63	327	14
Silen S2 100	624	222	272	285	188	268	Ø13	63	327	15
Silen S2 150	624	222	272	285	188	268	Ø13	63	327	18
Silen S2 200	624	222	272	285	188	268	Ø13	63	327	21
Silen S2 300	624	222	272	285	188	268	Ø13	63	327	23

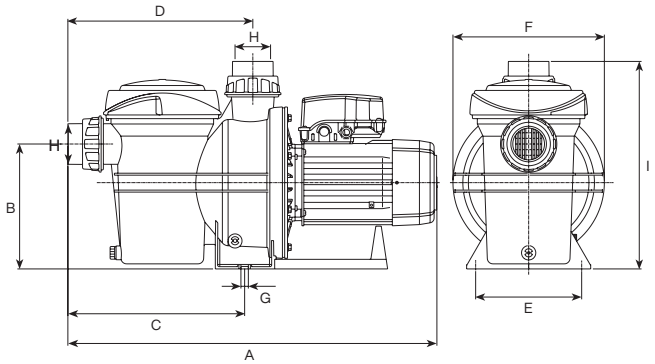

Silenplus Ricircolo e filtrazione | Ricircolo

evopool® ESPA

Pompa centrifuga a velocità variabile

Applicazioni
Ricircolo e filtrazione di acqua in piscine domestiche.

Materiali
Corpo pompa e piede pompa: polipropilene caricato con fibra di vetro.
Girante: Noryl caricato con fibra di vetro.
Albero: acciaio inossidabile AISI 420.
Tenuta meccanica: grafite e allumina.
Parti meccaniche in contatto con acqua in acciaio inossidabile AISI 316.
Guarnizioni in NBR.
Asse in acciaio inossidabile AISI 316.
Carcassa motore in alluminio.

Motore
Asincrono, due poli.
Isolamento classe F.
Protezione IP X5.
Servizio continuo.

Dotazioni
Fornita completa di raccordi di aspirazione e mandata per tubi PVC incollaggio Ø50 per Silenplus1M e Ø63 per Silenplus2M e 3M.
Sensore Control System per comunicazione valvola selettrice pompa e connessione Bluetooth® per il controllo da remoto tramite applicazioni smartphone.

evopool®
Silenplus comprende un variatore di frequenza con un'importante innovazione finalizzata ad adattare l'insieme all'uso nelle piscine: la variazione della velocità nei differenti cicli di lavoro.

evopool® Control System Il sistema di controllo ESPA rileva la posizione della valvola selettrice e la trasmette alla pompa al fine di attivare o disattivare automaticamente il ciclo di funzionamento in base alla posizione.

Limiti di utilizzo
Altezza massima aspirazione: 4 m.
Anche per acqua salata (max. 6 g sale/litro).

Silenplus 1M

Silenplus 3M

Tabella di prestazioni idrauliche

Modello	Ciclo di lavoro evopool®	Corrente [A]	Potenza assorbita P1 [kW]	Potenza motore P2		1~230 V (Modello M)
		1~ 230 V	1~	[kW]	[HP]	Codice
Silenplus 1M	Filtration Plus Max	1,0 8,0	0,1 1,1	0,75	1,0	199398
Silenplus 2M	Filtration Plus Max	1,2 10	0,17 1,5	1,5	2,0	199399
Silenplus 3M	Filtration Plus Max	1,6 14,8	0,2 2,6	2,2	3,0	200519

"RISPARMIO IDRAULICO ED ECONOMICO
ULTRASILENCIOSA (45 DB)
MAGGIORE VITA UTILE
AUTOMAZIONE
GESTIONE ATTRAVERSO L'APP DI EVOPOOL
ESTENSIONE DELLA GARANZIA
STARTUP E SERVIZIO DI GESTIONE REMOTA"

RISPARMIO CON Silenplus

Questa simulazione è stata effettuata sulla base dei seguenti dati: 180 giorni di funzionamento all'anno — Prezzo energia elettrica: 0,24 €/kWh — Prezzo acqua: 1,91 €/m³

	Volume della piscina	Risparmio energetico	Risparmio di acqua durante il contralavaggio	Risparmio stimato (€/anno)	Impronta di carbonio
Silenplus 1 VS: Pompa velocità fissa 0,75 Hp	30 m³	84%	58%	329,29€	Riduzione 84% emissioni CO_2
Silenplus 1 VS: Pompa velocità fissa 0,75 Hp	50 m³	82%	58%	471,60€	Riduzione 82% emissioni CO_2
Silenplus 2 VS: Pompa velocità fissa 1,50 Hp	100 m³	72%	55%	862,45€	Riduzione 72% emissioni CO_2
Silenplus 3 VS: Pompa velocità fissa 2 Hp	150 m³	62%	55%	1.161,01€	Riduzione 62% emissioni CO_2

Curve di prestazione

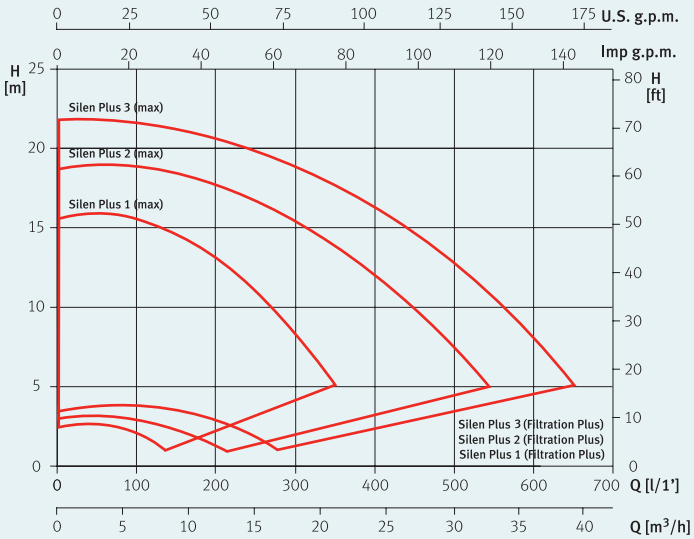

Dimensioni e pesi

Modello	A	B	C	D	E	F	G	H	I	J	K	L	Kg
Silenplus 1M	495	211	170	225	2 3/4"	225	2 1/4"	347	159	Ø9	319	238	11,9
Silenplus 2M	623,5	272	-	222	2 3/4"	285	2 3/4"	326	188	Ø13	334	268	21,9
Silenplus 3M	623,5	272	-	222	2 3/4"	285	2 3/4"	326	188	-	368	268	23,9

Silenplus 1M

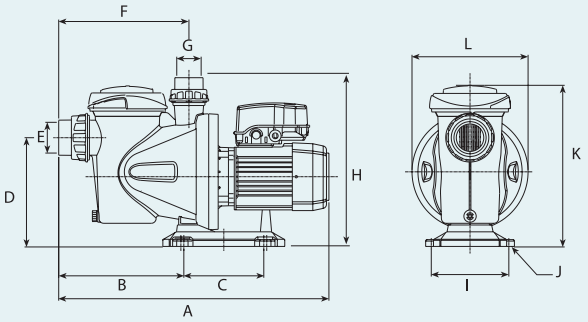

Silenplus 2M

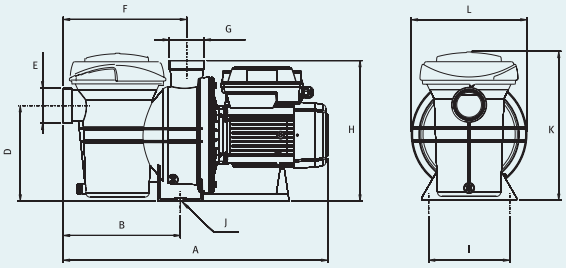

Silenplus 3M

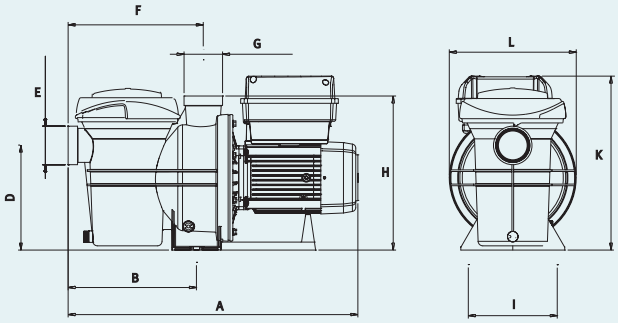

evopool®

ESPA

NOX 20/25 **Ricircolo e filtrazione** | Ricircolo

Pompe monocellulari autodescante

Applicazioni
Ricircolo e filtraggio dell'acqua per piscine piccole e medie.
Estremamente silenziose.

Materiali
Corpo pompa, piede pompa, girante, supporto guarnizione e diffusore in tecnopolimero.
Camicia motore in alluminio.
Guarnizioni in NBR.

Motore
Protezione IP X5, con ventilazione esterna.
Monofase 1 x 230 V, con protezione termo-amperometro incorporato e suoi condensatore corrispondente.

Dotazioni
Aspirazione e mandata, Dn 32-38 per Nox 20-4m e Dn 40 per Nox 25 6M.

NOX 20 4M

NOX 25 6M

Con cavo e spina

Connessione per tubo flessibile

Piscine smontabili

Tabella di prestazioni idrauliche

Modello	I [A]	P1 [kW]	P2		c	* Vol. piscina [m³]	l/min	10	25	35	50	60	75	85	100	Codice
	1~ 230 V	1~ 230 V	[kW]	[HP]	[µF]		m³/h	0,6	1,5	2,1	3,0	3,6	4,5	5,1	6,0	
NOX 20 4M	1,0	0,2	0,15	0,2	6	38	mca	5,3	4,7	4,3	3,7	3,4	2,7	2,3	1,3	203179

Modello	I [A]	P1 [kW]	P2		c	* Vol. piscina [m³]	l/min	25	50	75	100	125	150	Codice
	1~ 230 V	1~ 230 V	[kW]	[HP]	[µF]		m³/h	1,5	3,0	4,5	6,0	7,5	9,0	
NOX 25 6M	1,53	0,32	0,18	0,25	6	55	mca	9,6	9,1	8	6,1	3,8	0,6	203180

Curve di prestazione a 2900 rpm

NOX 20 4M

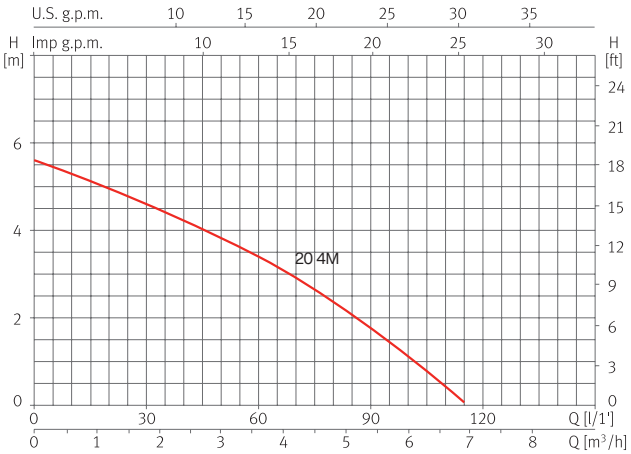

NOX 25 6M

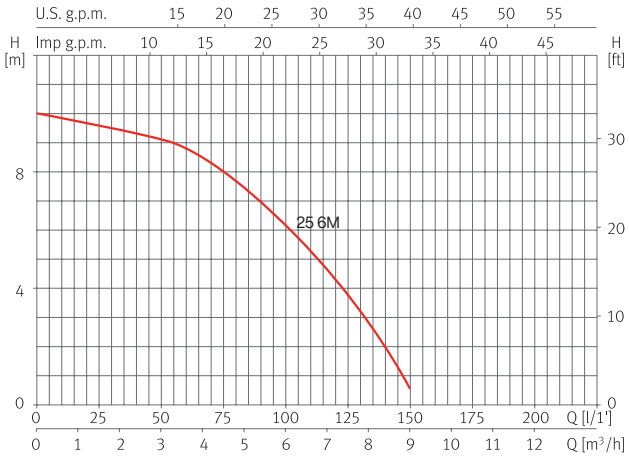

Dimensioni e pesi

Modello	A	B	C	D	E	F	G	DN
NOX 20 4M	305	88	219	182	124	94	90	32-38
NOX 25 6M	426	88	253	182	158		179	40

NOX 20 4M

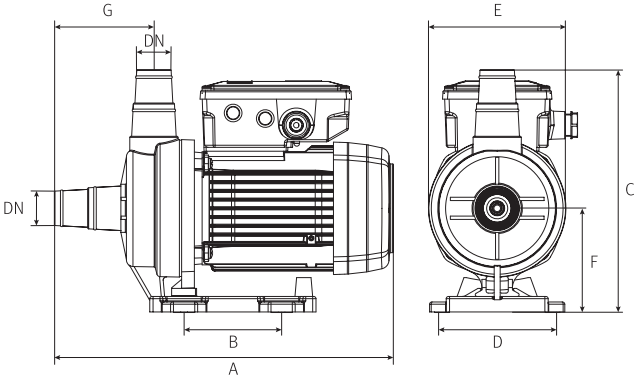

NOX 25 6M

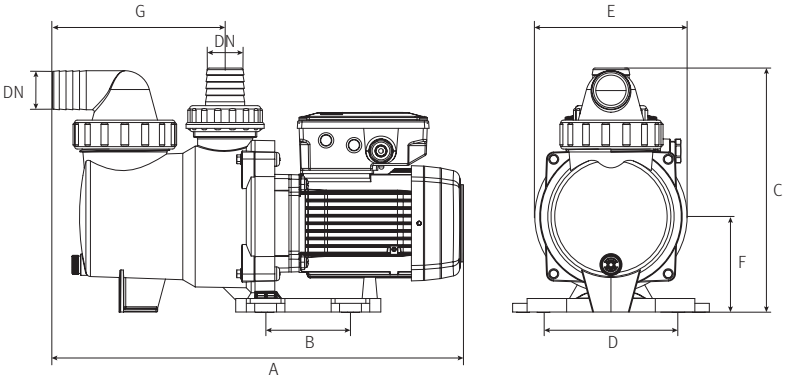

NOX 33/50/75/100/150

Pompe monocellulari autodescante

Applicazioni
Ricircolo e filtraggio dell'acqua per piscine piccole e medie.
Estremamente silenziose.

Materiali
Corpo pompa, piede pompa, girante, supporto guarnizione e diffusore in tecnopolimero.
Camicia motore in alluminio.
Guarnizioni in NBR.

Motore
Protezione IP X5, con ventilazione esterna.
Monofase 1 x 230 V, con protezione termo-amperometro incorporato e suoi condensatore corrispondente.

Dotazioni
Fornito con raccordi di aspirazione e mandata ad incollaggio DN 50 per tubazioni in PVC.

NOX 75/100/150

NOX 33/50/100

Tabella di prestazioni idrauliche

Modello	I [A]	P1 [kW]	P2		c	* Vol. piscina [m³]	l/min	25	50	75	100	150	200	250	290	Codice	Cat. sconto
	1~ 230 V	1~ 230 V	[kW]	[HP]	[µF]		m³/h	1,5	3,0	4,5	6,0	9,0	12	15	17,4		
NOX 33 8M	2	0,45	0,25	0,33	12	65	mca	10,2	9,7	8,6	7,2	3,2	-	-	-	203181	P2
NOX 50 12M	2,8	0,65	0,37	0,5	12	75		12,3	11,9	11,3	10,5	8,1	4,6	-	-	203182	P2
NOX 100 15M	3,8	0,85	0,75	1,00	12	85		13,8	13,3	13	12,5	10,8	8,1	4,8	1,8	203183	P2

Modello	I [A]	P1 [kW]	P2		c	* Vol. piscina [m³]	l/min	40	80	120	160	215	265	325	400	Codice	Cat. sconto
	1~ 230 V	1~ 230 V	[kW]	[HP]	[µF]		m³/h	2,4	4,8	7,2	9,6	12,9	15,9	19,5	24		
NOX 75 15M	5,5	1,2	0,55	0,75	16	110	mca	15,2	15	14,3	13,1	9,9	6	-	-	203184	P2
NOX 100 18M	6,0	1,4	0,75	1,0	16	125		16,9	16,5	16	15	12,9	10	5,9	-	203185	P2
NOX 150 22M	7,1	1,6	1,1	1,5	25	150		18,6	18,2	17,7	16,9	15,1	13	10	5,1	203186	P2

Curve di prestazione a 2900 rpm

NOX 33/50/100

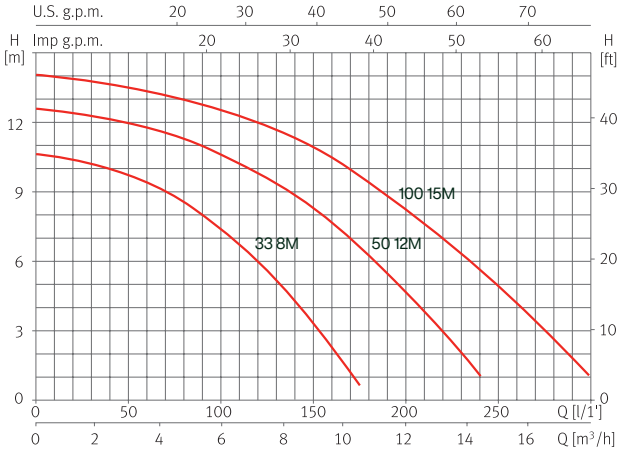

NOX 75/100/150

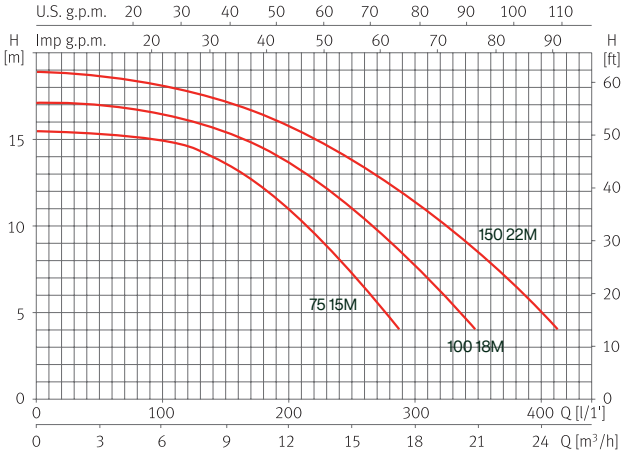

Dimensioni e pesi

Modello	A	B	C	D	E	F	G	DN
NOX 33 8M	475	115	301	108	212	210	257	50
NOX 50 12M	475	115	301	108	212	210	257	50
NOX 100 15M	475	115	301	108	212	210	257	50
NOX 75 15M	532	170	345	159	238	224	262	50
NOX 100 18M	532	170	345	159	238	224	262	50
NOX 150 22M	560	170	345	159	238	224	262	50

NOX 33/50/100

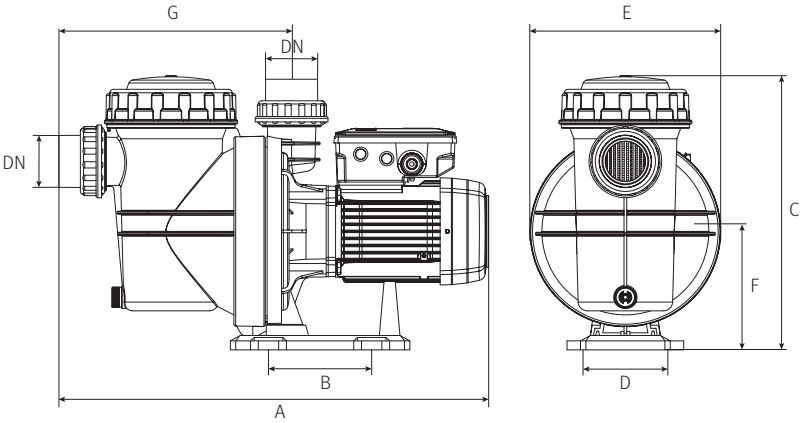

NOX 75/100/150

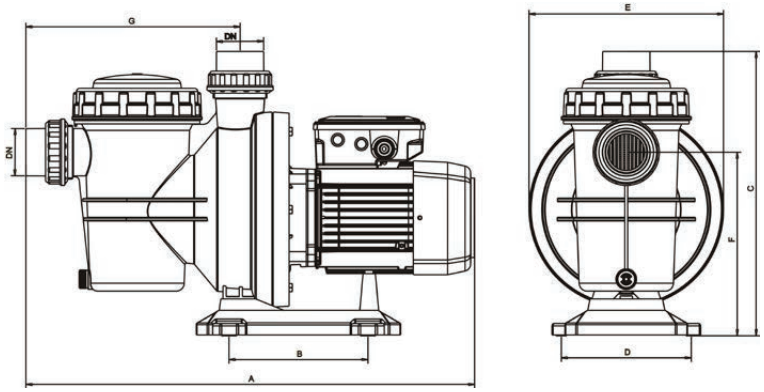

Noxplus **Ricircolo e filtrazione** | Ricircolo

ESPA

Pompa centrifuga monostadio a velocità variabile

Applicazioni
Ricircolo e filtrazione dell'acqua in piscine di piccole e medie dimensioni.
Estremamente silenziose.
Autoadescante fino a 4m.

Materiali
Corpo pompa, girante, diffusore, aspirazione e mandata in tecnopolimero.
Asse pompa in AISI 431.
Tenuta meccanica.
Carcassa motore in alluminio.
Guarnizioni in NBR/EPDM.

Dotazioni
2m di cavo con spina tipo F.
Raccordi DN 50

Motore
Asincrono 2 poli.
Protezione IPX5.
Isolamento Classe F.
Protezione termica incorporata.
Servizio continuo.

Limiti di utilizzo
Temperatura massima dell'acqua 40° C.
Adatta per acqua salata fino a 7 g/l.

Funzionamento
Variazione della velocità per adattarsi ai clicli di lavoro necessari alla piscina.

E3 ESPA Efficient Engineering

Risparmio energetico fino al 70% | Maggiore Vita | Silenziosa | Facile da maneggiare | Migliore filtrazione e qualità dell'acqua

Tabella di prestazioni idrauliche

Modello	Velocità	I [A]	P1 [kW]	P2		l/min	50	100	150	200	250	Codice
		1~ 230V	1~	[kW]	[HP]	m³/h	3	6	9	12	15	1~230V
Noxplus	Alta	7,6	1,1	0,75	1	mca	15,5	15	14	13	11	214856
	Media	3	0,4				7,5	7	6	4,5	-	
	Bassa	1,2	0,16				3,5	3	2	-	-	

Curve di prestazione

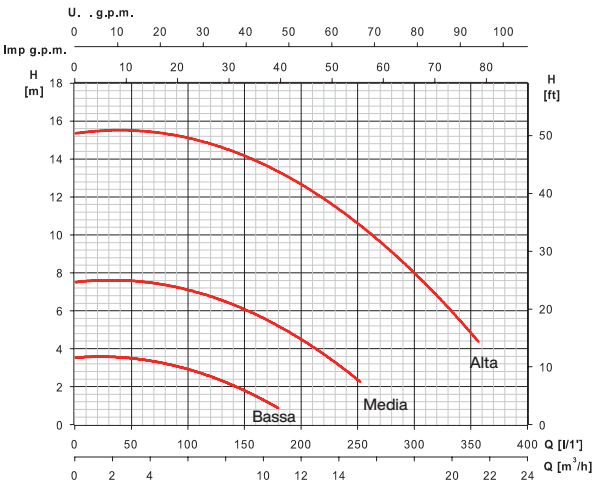

Dimensioni e pesi

Modello	A	B	C	D	E	F	G	H	I	J	K	Kg
Noxplus	549	346	238	223	262	50	50	Ø9	248	159	170	12,8

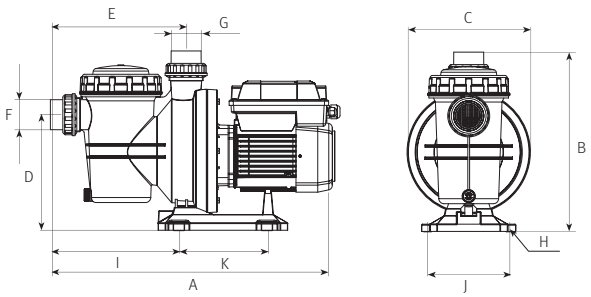

Noxplus 2 **Ricircolo e filtrazione** | Ricircolo

ESPA

Pompa centrifuga monostadio a velocità variabile

Applicazioni
Ricircolo e filtrazione dell'acqua in piscine di piccole e medie dimensioni.
Estremamente silenziose.
Autoadescante fino a 4m.

Materiali
Corpo pompa, girante, diffusore, aspirazione e mandata in tecnopolimero.
Asse pompa in AISI 431.
Tenuta meccanica.
Carcassa motore in alluminio.
Guarnizioni in NBR/EPDM.

Dotazioni
2m di cavo con spina tipo F.
Raccordi DN 63

Motore
Asincrono 2 poli.
Protezione IPX5.
Isolamento Classe F.
Protezione termica incorporata.
Servizio continuo.

Limiti di utilizzo
Temperatura massima dell'acqua 40° C.
Adatta per acqua salata fino a 7 g/l.

Funzionamento
Variazione della velocità per adattarsi ai clicli di lavoro necessari alla piscina.

E3 ESPA Efficient Engineering

Risparmio energetico fino al 70% | Maggiore Vita | Silenziosa | Facile da maneggiare | Migliore filtrazione e qualità dell'acqua

Tabella di prestazioni idrauliche

Modello	Velocità	I [A]	P1 [kW]	P2		l/min	100	200	250	300	400	Codice
		1~ 230V	1~	[kW]	[HP]	m³/h	6	12	15	18	24	1~230V
Noxplus 2	Alta	10	1,5	1,5	2	mca	15	13,5	12,5	11	7	216726
	Media	5,3	0,75				9	7,5	6	5	-	
	Bassa	2	0,25				4	2,5	1	-	-	

Curve di prestazione

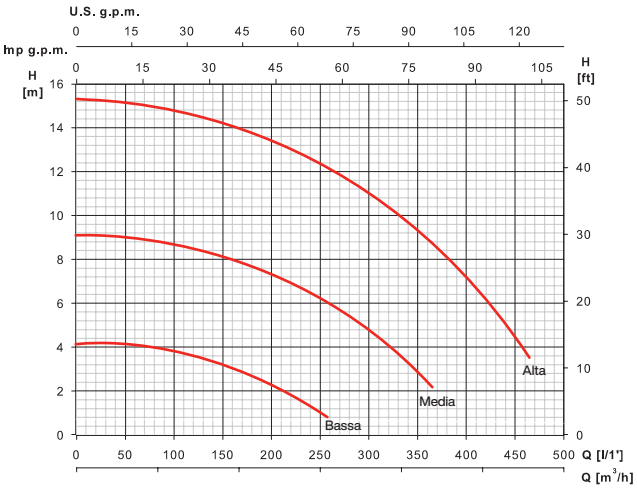

Dimensioni e pesi

Modello	A	B	C	D	E	F	G	H	I	J	Kg
Noxplus 2	656	314	368	222	Ø63	328	203	188	207	268	21,9

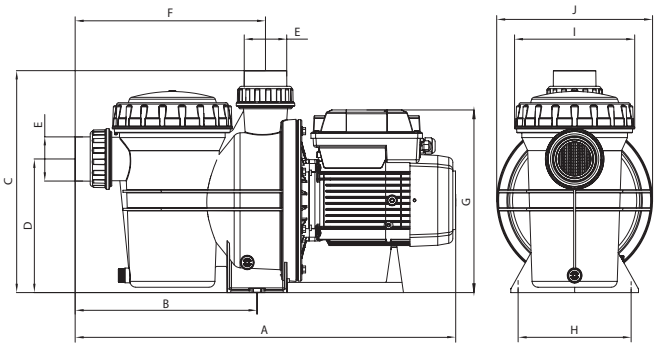

Noxsalt **Ricircolo e filtrazione** | Ricircolo

ESPA

Pompa centrifuga monostadio per il ricircolo e la filtrazione dell'acqua di mare

Applicazioni
Ricircolo e filtrazione dell'acqua di mare per piscine di piccole e medie dimensioni.
Silenzioso.
Autoadescante fino a 4 m.

Materiali
Corpo pompa, girante, diffusore, aspirazione e mandata in tecnopolimero.
Albero pompa DUPLEX.
Tenuta meccanica speciale per acqua di mare.
Scudo motore in alluminio verniciato con trattamento di cataforesi.
Viti in AISI 316.
Giunte alla NBR.

Dotazione
2 m di cavo con spina di tipo F.
Bocchettoni DN 50

Motore
Asincrono 2 poli.
Protezione IPX5.
Isolamento in classe F.
Protezione termica incorporata.
Servizio continuo.

Campo di utilizzo
Temperatura massima dell'acqua 40 °C.
Compatibile con l'acqua di mare.

Silenziosa | Facile Manutenzione | Con cavo e spina | Portata fino a 22 m³/h | Progettato per acqua di mare

Tabella delle caratteristiche

Modello	I [A]	P1 [kW]	P2		c [µF]	l/min	40	80	120	160	215	265	325	400	Codice
	1~ 230V	1~	[kW]	[HP]		m³/h	2,4	4,8	7,2	9,6	12,9	15,9	19,5	24	1~230V
Noxsalt 75 15	5,5	1,2	0,55	0,75	16	mca	15,2	15	14,5	13,1	9,9	6	-	-	217166
Noxsalt 100 18	6	1,4	0,75	1	16		16,9	16,5	16	15	12,9	10	5,9	-	217167
Noxsalt 150 22	7,1	1,6	1,1	1,5	30		18,6	18,2	17,7	16,9	15,1	13	10	5,1	217172

Curve di funzionamento a 2900 rpm

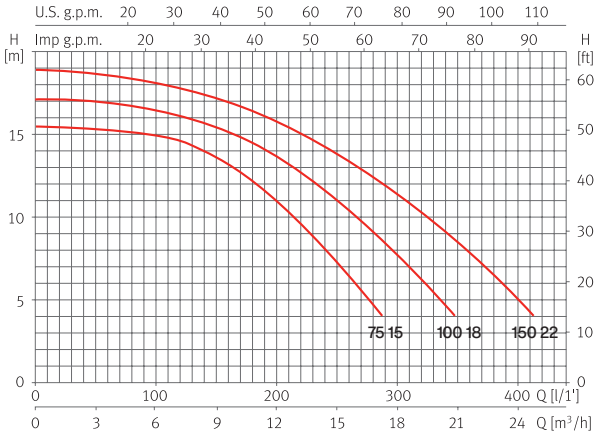

Dimensioni e peso

Modello	A	B	C	D	E/G	F	H	I	J	K	Kg
Noxsalt 75	495	211	170	225	2 ¼"	225	238	159	Ø9	319	10,2
Noxsalt 100	495	211	170	225	2 ¼"	225	238	159	Ø9	319	10,9
Noxsalt 150	495	211	170	225	2 ¼"	225	238	159	Ø9	319	13,5

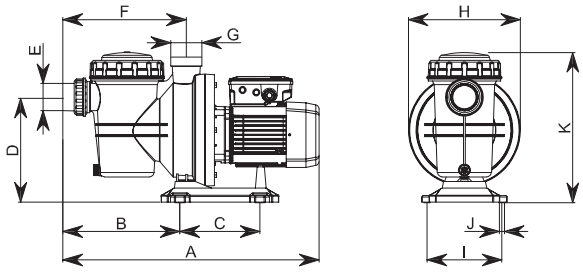

Noxsalt plus **Ricircolo e filtrazione** | Ricircolo

Pompa centrifuga monostadio a velocità variabile per il ricircolo e la filtrazione dell'acqua di mare

Applicazioni
Ricircolo e filtrazione dell'acqua di mare per piscine di medie dimensioni.
Silenziosa.
Autoadescante fino a 4 m.

Materiali
Corpo pompa, girante, diffusore, aspirazione e mandata in tecnopolimero.
Albero della pompa in DUPLEX.
Tenuta meccanica speciale per acqua di mare.
Scudo motore in alluminio rivestito con trattamento di cataforesi.
trattamento di cataforesi.
Viti in AISI 316.
Guarnizioni in NBR.

Dotazione
Cavo da 2 m con spina di tipo F.
Bocchettoni DN 50.

Motore
Asincrono a 2 poli.
Protezione IPX5.
Isolamento in classe F.
Protezione termica incorporata.
Servizio continuo.

Campo di utilizzo
Temperatura massima dell'acqua 40 °C.
Compatibile con l'acqua di mare.

Funzionamento
Variazione di velocità per adattarsi ai cicli di lavoro della piscina.
Ultra-silenzioso
Facile gestione
Migliore filtrazione e qualità dell'acqua
Aumento della vita utile
Risparmio energetico fino al 70%
Progettato per acqua di mare

Risparmio energetico fino al 70% | Maggiore Vita | Ultra-silenzioso | Facile da maneggiare | Migliore filtrazione e qualità dell'acqua | Progettato per acqua di mare

Tabella delle caratteristiche

Modello	Velocità	I [A]	P1 [kW]	P2		I/min	50	100	150	200	250	Codice
		1~ 230V	1~	[kW]	[HP]	m³/h	3	6	9	12	15	1~230V
Noxsalt plus	Forte	7,6	1,1	0,75	1	mca	15,5	15	14	13	11	217173
	Calza	3	0,4				7,5	7	6	4,5	-	
	Ferito	1,2	0,16				3,5	3	2	-	-	

Curve di funzionamento

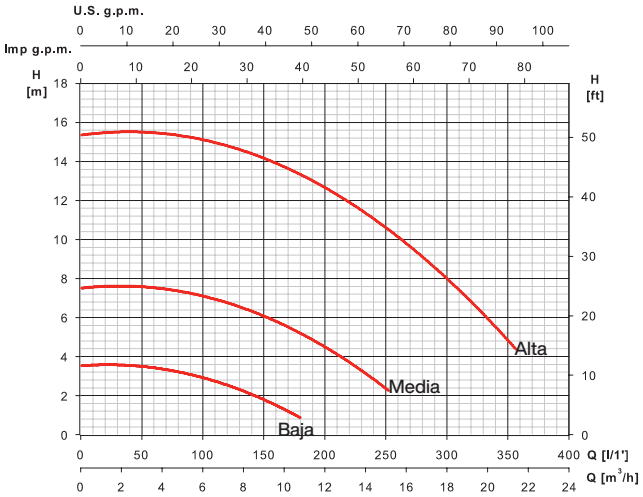

Dimensioni e peso

Modello	A	B	C	D	E	F/G	H	I	J	K	Kg
Noxsalt plus	549	346	238	223	262	50	170	Ø9	159	248	12,8

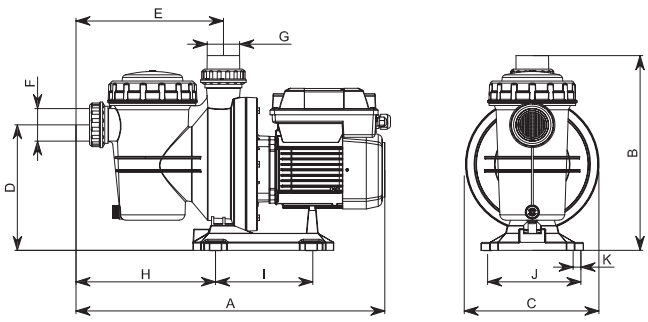

S3 Magnus Ricircolo e filtrazione | Ricircolo

Elettropompe da piscina autoadescanti a 1450 giri minuto.

Applicazioni
Ricircolo e filtraggio di grandi piscine. Velocità di rotazione del motore a 1450 giri per un flusso d'acqua più lento ed una filtrazione più efficace.

Materiali
Corpo pompa, piede pompa, voluta, disco portatenuta in polipropilene caricato con fibra di vetro. Cestello filtrante in polietilene. Coperchio filtro in policarbonato. Girante in Noryl (bronzo su richiesta).
Asse motore in acciaio inossidabile AISI 316.
Tenuta meccanica: carbo ceramica.

Motore
Asincrono, quattro poli.
Isolamento classe F.
Protezione IP 55.
Servizio continuo.

Limiti di utilizzo
Altezza massima aspirazione: 4 m.
Anche per acqua salata (max. 6 g di sale/litro di acqua).

Dotazioni
Bocche flangiate
Controflange fornibili a richiesta
Modelli 550, 750 e 1000 fornibili con sovraprezzo con girante in bronzo.

Tabella di prestazioni idrauliche

Modello	P2		I (A)	mca	4	6	8	10	12	14	16	18	Codice	
	Hp	Kw	3~ 400 V										3~400 V (modello T)	3~400 V (modello GB)
S3 MAGNUS 300	3	2,2	5,5	m³/h	78	62	54	43	24	10	-	-	A00542	-
S3 MAGNUS 400	4	3	7,4		88	74	66	56	42	29	14	-	A00543	-
S3 MAGNUS 550	5,5	4	8,8		145	123	104	84	57	30		-	A00544	A01844
S3 MAGNUS 750	7,5	5,5	12,0		165	143	127	107	85	57	12	-	A00545	A02156
S3 MAGNUS 1000	10	7,5	15,8		175	160	145	126	107	80	48	14	A01701	A02157

Sovraprezzo per girante in bronzo (disponibile solo per modelli 550, 750 e 1000): **consultare la sede**

Curve di prestazione a 1459 rpm

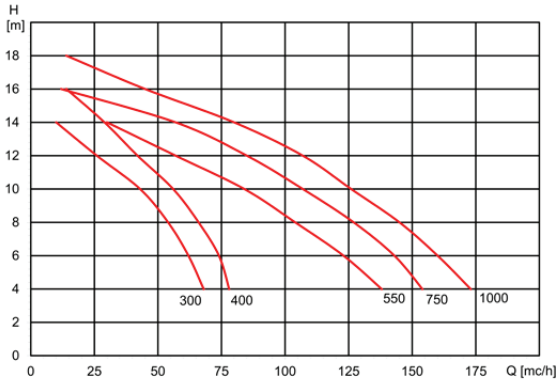

Dimensioni e pesi

Modello	A	B	C	D	E	F	G	H	I	J	K	DNA	DNM	Kg
S3 MAGNUS 300	420	405	530	310	265	495	335	300	450	590	370	110	110	42,5
S3 MAGNUS 400	420	405	530	310	265	495	335	300	450	590	370	110	110	44,5
S3 MAGNUS 550	420	405	530	335	265	495	335	300	450	590	370	110	110	53,4
S3 MAGNUS 750	420	405	508	380	265	495	335	300	450	590	370	110	110	66
S3 MAGNUS 1000	420	405	508	380	265	495	335	300	450	590	370	110	110	76

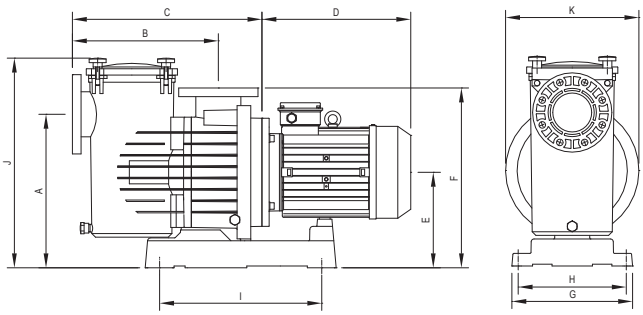

Repospool **Ricircolo e filtrazione** | Ricircolo

ESPA

Pompa centrifuga monostadio per la ricircolazione e la filtrazione dell'acqua, progettata per il mercato di ricambio

Applicazioni
Pompa per piscine di piccole e medie dimensioni, progettata in modo specifico per il mercato di ricambio. Le dimensioni regolabili, grazie alle connessioni telescopiche e alla base regolabile, permettono di adattarla a diverse installazioni esistenti con pompe di altre marche

Materiali
Corpo e coperchio pompa, girante e diffusore in tecnopolimero.
Albero pompa in AISI 431.
Componenti metallici della tenuta meccanica in AISI 316.
Corpo motore in alluminio.
Guarnizioni in NBR/EPDM.

Dotazione
Connettori per tubazione Ø63.
Adattatori per tubazione Ø50.
Piedini rialzati, da 10 a 80 mm.
Senza cavo

Motore
Asincrono a 2 poli.
Protezione IPX5.
Isolamento classe F.
Versione monofase con protezione termica incorporata.
Servizio continuo (S1).

Campo di utilizzo
Temperatura massima dell'acqua 40 °C.
Compatibile con acqua salata fino a 7 g/l.

NOVITÀ!

Silenziosa | Portata fino a 22 m³/h | Altezza e posizione adattabili | Facile sostituzione | Sistema telescopico brevettato

Tabella delle caratteristiche

Modello	I [A]			P1 [kW]		P2		c [µF]	Codice	
	1~230V	3~230V	3~400V	1~	3~	[kW]	[HP]		1~230V	3~230V/400V
Repospool	6	3,8	2,2	1,4	1,2	0,75	1	16	217814	218172

Curve di funzionamento

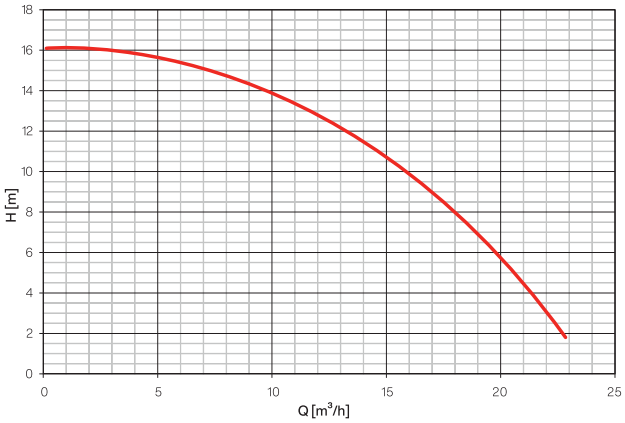

Dimensioni e peso

Modello	A		B		C		D		Ex		Kg
	Min.	Max.	Min.	Max.	Min.	Max.	Min.	Max.	Min.	Max.	
Repospool	185	268	258	474	0	85	243	374	45	177	11,5

Massima estensione

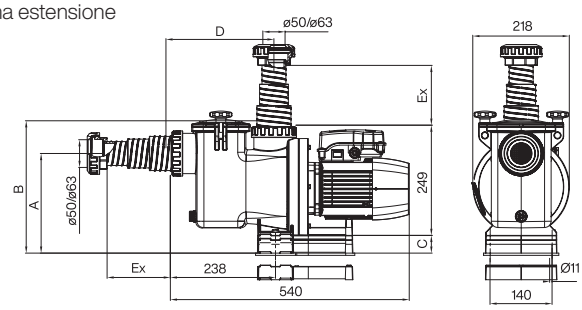

Minima estensione:

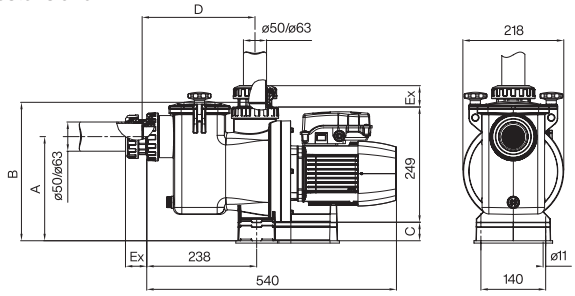

Repospool plus **Ricircolo e filtrazione** | Ricircolo

ESPA

Pompa centrifuga monostadio per la ricircolazione e la filtrazione dell'acqua, progettata per il mercato di ricambio

Applicazioni
Pompa per piscine di piccole e medie dimensioni, progettata in modo specifico per il mercato di ricambio. Le dimensioni regolabili, grazie alle connessioni telescopiche e alla base regolabile, permettono di adattarla a diverse installazioni esistenti con pompe di altre marche.

Materiali
Corpo e coperchio pompa, girante e diffusore in tecnopolimero.
Albero pompa in AISI 431.
Componenti metallici della tenuta meccanica in AISI 316.
Corpo motore in alluminio.
Guarnizioni in NBR/EPDM.

Dotazione
Connettori per tubazione Ø63.
Adattatori per tubazione Ø50.
Piedini rialzati, da 10 a 80 mm.
Cavo da 2 m con spina di tipo F.

Motore
Protezione IPX5.
Isolamento classe F.
Motore protetto elettronicamente contro i sovraccarichi.
Servizio continuo (S1).

Campo di utilizzo
Temperatura massima dell'acqua 40 °C.
Compatibile con acqua salata fino a 7 g/l.

Funzionamento
Variazione della velocità per adattarsi ai cicli di lavoro della piscina.

NOVITÀ!

Portata fino a 22 m³/h | Risparmio energetico | Altezza e posizione adattabili | Velocità variabile | Facile sostituzione

Tabella delle caratteristiche

Modello	Velocità	I [A]	P1 [kW]	P2		Codice
		1~ 230V	1~	[kW]	[HP]	1~230V
Repospool plus	Alto	7,6	1,1	0,75	1	218171
	Medio	3	0,4			
	Basso	1,2	0,16			

Curve di funzionamento

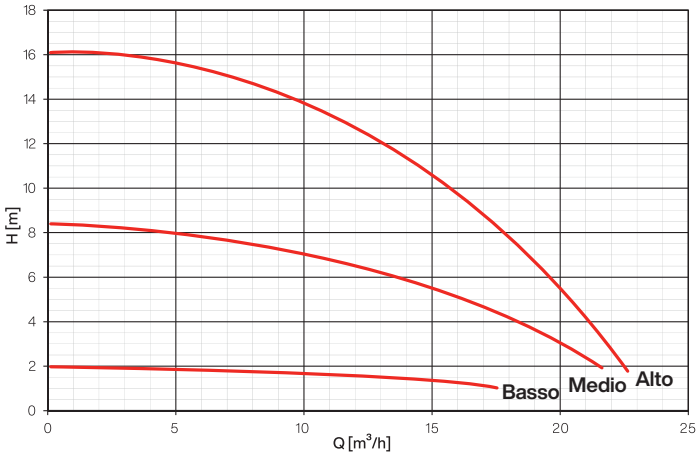

Dimensioni e peso

Modello	A		B		C		D		Ex		Kg
	Min.	Max.	Min.	Max.	Min.	Max.	Min.	Max.	Min.	Max.	
Repospool plus	185	268	258	474	0	85	243	374	45	177	12,8

Massima estensione

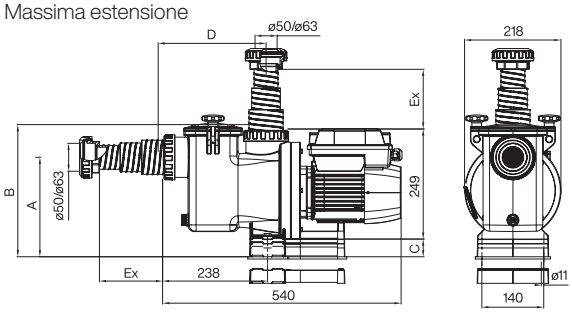

Minima estensione:

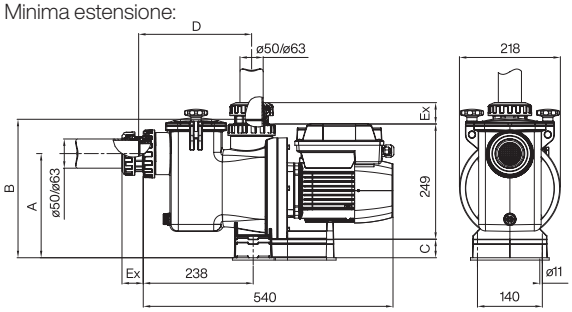

Pompe per vasche idromassaggio

Applicazioni
Pompe per vasche compatte da idromassaggio.

Motore
Asincrono, due poli.
Protezione IP X5.
Isolamento Class F.
Servizio continuo.
Protezione termica incorporata.
Isolamento superiore a 3750 V.

Materiali
Corpo pompa, accordi di aspirazione e mandata, girante accordi del motore in polipropilene.
Asse del motore in acciaio inossidabile AISI 431.
Tenuta meccanica in grafite e steatite.

Dotazioni
per tubi pvc diam.50 in aspirazione, mandata a T diam. 32 per tiper 1, diam. 40 per tiper2

Tiper

Tiper 2

Tabella di prestazioni idrauliche

Modello	I [A]	P1 [kW]	P2		c	l/min	50	100	150	175	200	250	300	340	1~230 V (Modello M)
	1~ 230 V	1~ 230 V	[kW]	[HP]	[µF]	m³/h	3	6	9	10,5	12	15	18	20,4	Codice
Tiper 70	3	0,7	0,37	0,5	12	mca	8,8	7,9	6,7	6,1	5,4	3,9	2,3	-	208183
Tiper 90	3,8	0,9	0,75	1	12		9,3	8,5	7,6	7	6,4	5,1	3,6	2,2	208184

Modello	I [A]	P1 [kW]	P2		c	l/min	83	133	183	233	283	333	383	433	1~230 V (Modello M)
	1~ 230 V	1~ 230 V	[kW]	[HP]	[µF]	m³/h	5.0	8.0	11	14	17	20	23	26	Codice
Tiper 2 75M	5.3	1.2	0.55	0.75	16	mca	12.3	11.1	10	8.5	6.5	5	2.5	-	137549
Tiper 2 125M	5.6	1.5	0.9	1.25	16		14.2	13.2	12	10.6	9	7	5	2.7	137548

Curve di prestazione a 2900 rpm

Tiper

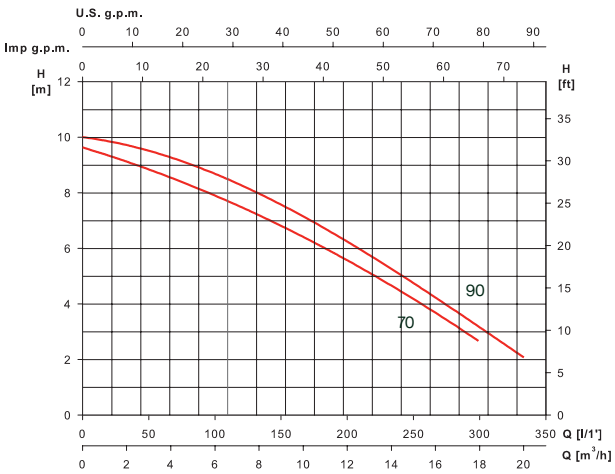

Tiper2

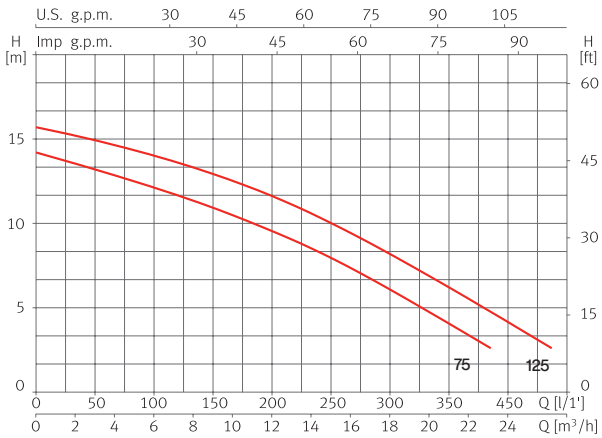

Dimensioni e pesi

Tiper

Modello	A	A1	B	C	D	E	E1	F	G	G1	H	I	J	K	L	Kg
Tiper 70	100	102	154,5	135	312	47	26,5	88	130	160	2¼"	2¼"	74	9	14	6,2
Tiper 90	100	101	154,5	135	312	47	26,5	88	130	160	2¼"	2¼"	74	9	14	7,0

Tiper 70/90

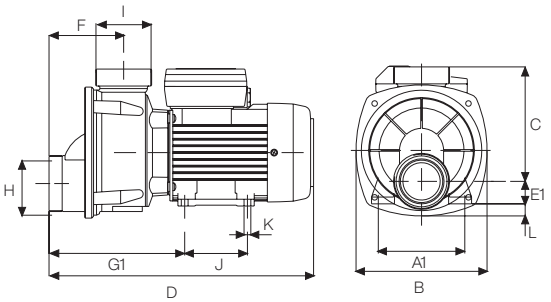

Tiper2

Modello	A	B	C	D	E	F	G	H	I	J	Kg
Tiper2 125	124	187	215	378	50	120	120	130	2¼"	2¼"	10,5

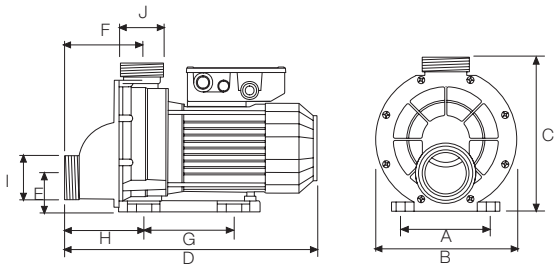

Pompe per idromassaggio

Applicazioni
Ricircolo d'acqua in piscine trasportabili e spas.

Materiali
Corpo pompa in polipropilene caricato con fibra di vetro.
Girante in Noryl caricato con fibra di vetro.
Asse del motore in acciaio inossidabile AISI 420.
Tenuta meccanica in grafite e steatite
Guarnizioni a labbro in NBR.

Motore
Asincrono, due poli.
Protezione IP X5.
Isolamento Class F.
Servizio continuo.
Protezione termica incorporata.

Dotazioni
Raccordi di aspirazione e di mandata ad incollaggio per tubi PVC
Wiper DN 50
Wiper 3 DN 63

Wiper

Wiper 3

Tabella di prestazioni idrauliche

Modello	I [A]	P1 [kW]	P2		c	l/min	25	50	100	150	200	250	300	350	Codice
	1~ 230 V	1~ 230 V	[kW]	[HP]	[µF]	m³/h	1,5	3,0	6,0	9,0	12	15	18	21	1~230 V (Modello M)
Wiper 50	2,3	0,5	0,24	0,33	12	mca	10	9,4	7,9	6,0	3,6	1	-	-	215079
Wiper 70	2,9	0,64	0,37	0,5	12		11	10,6	9,7	8,5	6,6	4,5	2,2	-	215080
Wiper 90	3,74	0,85	0,74	1,0	12		11,7	11,3	10,5	9,6	8,4	6,7	4,6	2,2	215081

1 x 230 V monofase

Modello	I [A]	P1 [kW]	P2		c	l/min	50	100	200	300	400	500	600	900	Codice
	1~ 230 V	1~ 230 V	[kW]	[HP]	[µF]	m³/h	3,0	6,0	12	18	24	30	36	54	1~230 V (Modello M)
Wiper3 150	6,4	1,4	1,1	1,5	25	mca	13,3	13	12,1	10,8	8,2	5	-	-	203173
Wiper3 200	8,8	2	1,5	2	40		14,8	14,5	13,9	12,9	11,1	9,1	6,8	-	203174
Wiper3 300	11	2,5	2	3	60		14,8	14,5	14,1	13,5	12,8	11,9	10,7	4,7	203175

Modello		I [A]	P1 [kW]	P2		c	l/min	50	100	200	300	400	500	600	900	Codice
		1~ 230 V	1~ 230 V	[kW]	[HP]	[µF]	m³/h	3,0	6,0	12	18	24	30	36	54	1~230 V (Modello M)
Wiper3 150M	2P	6,4	1,4	1,1	1,5	25	mca	14,0	13,3	13,0	12,1	10,8	8,2	5,0	-	97854
	4P	1,4	0,35	0,18	0,25	16		3,0	2,9	2,8	2,0	-	-	-	-	
Wiper3 200M	2P	8,8	2,0	1,5	2	40		15,0	14,8	14,5	13,9	12,9	11,1	9,1	6,8	129317
	4P	1,7	0,4	0,18	0,25	16		3,0	2,9	2,8	2,6	1,5	-	-	-	

3 x 230/400 V trifase

Modello	I [A]		P1 [kW]	P2		l/min	50	100	200	300	400	500	600	900	Codice
	3~ 230 V	3~ 400 V	3~	[kW]	[HP]	m³/h	3,0	6,0	12	18	24	30	36	54	3~ 400 V (Modello T)
Wiper3 150	5	2,9	1,1	1,1	1,5	mca	13,3	13	12,1	10,8	8,2	5	-	-	203176
Wiper3 200	6,6	3,8	1,8	1,5	2		14,8	14,5	13,9	12,9	11,1	9,1	6,8	-	203177
Wiper3 300	7,1	4,1	2,4	2	3		14,8	14,5	14,1	13,5	12,8	11,9	10,7	4,7	203178

Curve di prestazione a 2900 rpm

Wiper

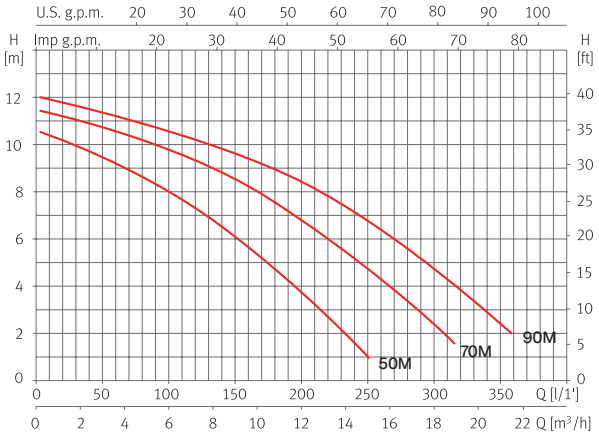

Wiper3

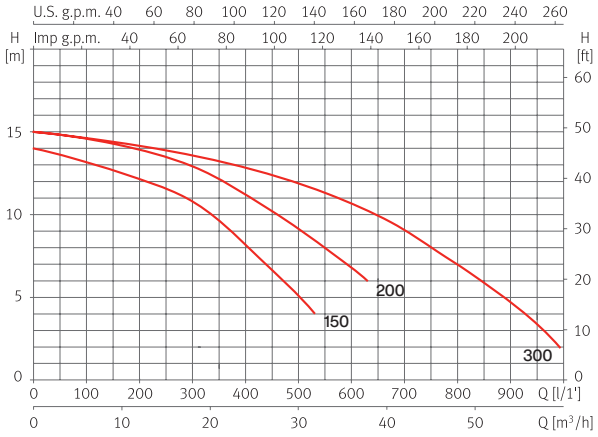

Dimensioni e pesi

Wiper

Modello	A	B	C	D	E	F	G	H	I	J	Kg
Wiper 50	102	154,5	162	295,5	63	144,5	116	2¼"	74	15	5,7
Wiper 70	102	154,5	162	295,5	63	144,5	116	2¼"	74	15	6
Wiper 90	102	154,5	162	295,5	63	144,5	116	2¼"	74	15	6,8

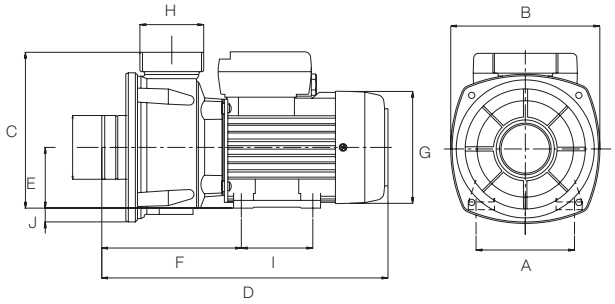

Wiper3

Modello	A	B	C	D	E	F	G	H	I	J	K	L	M	Kg
Wiper3 150	130	298,7	230	160	120	108	63	162	108	124	191	9	29	14,3
Wiper3 200	130	298,7	230	160	120	108	63	162	108	124	191	9	29	17
Wiper3 300	130	298,7	230	160	120	108	63	162	108	124	191	9	29	18,8

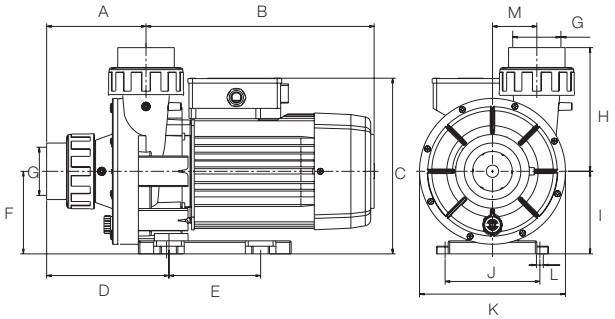

Pompa autoadescante per il nuoto contro corrente

Applicazioni
Nuoto contro corrente in piscine pubbliche o private.
Genera un forte getto d'acqua e trasforma le piscine in luoghi di sport e benessere.

Materiali
Corpo pompa, diffusore, flange filettate
di aspirazione e mandata: polipropilene
caricato con fibra di vetro.
Tenuta meccanica: grafite e allumina.
Asse del motore: acciaio inossidabile AISI 431.
Valvola di aspirazione in gomma rinforzata.
Carcassa del motore in alluminio.
Condensatori P2 10.000 ore.

Motore
Asincrono, due poli.
Isolamento classe F.
Protezione IP X5.
Servizio continuo.
Monofase con protezione termica incorporata.

Nuoto contro corrente

Tabella di prestazioni idrauliche

Modello	I [A]			P1 [kW]		P2		c	l/min	100	200	400	600	800	1000	1200	1300	Codice	
	1~ 230 V	3~ 230 V	3~ 400 V	1~ 230 V	3~ 400 V	[kW]	[HP]	[µF]	m³/h	6,0	12	24	36	48	60	72	78	1~230 V (Modello M)	3~400 V (Modello T)
Nadorself 200	10,2	6,7	4	2,2	2,2	1,5	2	40	mca	12,9	12,2	10,6	8,5	6	-	-	-	203165	203167
Nadorself 300	13,4	8,6	5	3	3	2,3	3	60		14,6	14	12,8	11,3	9	6,5	-	-	203166	203168
Nadorself 400	-	11,8	6	-	3,8	3	4			17,2	16,6	15,3	13,8	11,6	9,4	6,3	4,5	-	203169

Curve di prestazione a 2900 rpm

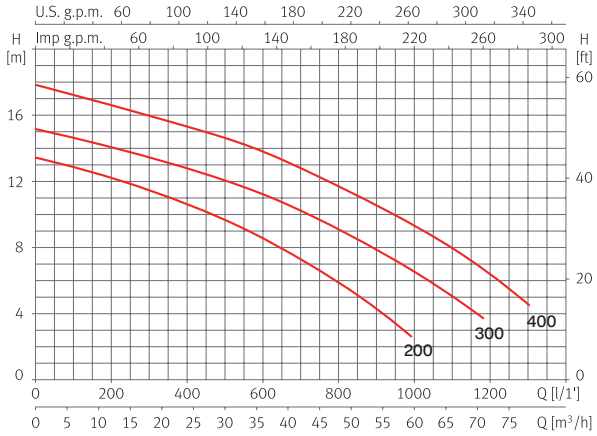

Dimensioni e pesi

Modello	A	B	C	D	E	F	G	H	I	Kg
Nadorself 200	416	335	615	130	248,5	418,5	70	2 1/2"	46,5	25,1/23,1
Nadorself 300	416	335	615	130	248,5	418,5	70	2 1/2"	46,5	26,1/25,8
Nadorself 400	416	335	615	130	248,5	418,5	70	2 1/2"	46,5	28

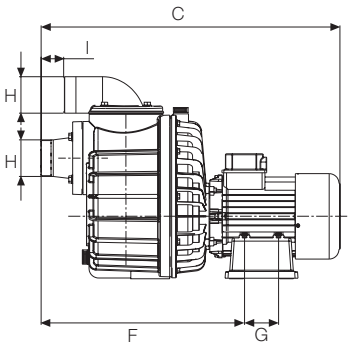

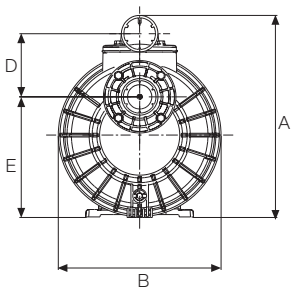

Filterkit Base

Filtri con valvole

Applicazioni
Filtri con valvole in polietilene resistente
alle intemperie e agli agenti chimici.
Stampato in un solo pezzo, con piede integrato nel filtro.
Valvola a sei vie, estremamente versatile, con possibilità di montaggio in testa o sul fianco.
Ampia gamma, da Ø450 a Ø650 mm per piscine con volume d'acqua fino a 96 m³.

Caratteristiche
Pressione di servizio: 2 bar; pressione massima: 3 bar.
Collegamento con valvola a sei vie 1 ½".
Con manometro e valvola di spurgo dell'aria.
Doppio drenaggio nella parte inferiore del filtro: ½" per svuotare completamente il filtro; ¼" per scaricare l'acqua senza perdita di sabbia.
Coperchio trasparente nella versione per montaggio laterale per facilitare l'ispezione.
Filtro collegato alla valvola o al coperchio (a seconda del montaggio in testa o sul fianco) tramite clamp da 177mm per modelli Ø450 - Ø650.

Molto affidabile

Semplice installazione

Piscina residenziale

Tabella di prestazioni idrauliche

Modello	Filtro				Filterkit Base Plus
	Ø filtro [mm]	Portata nominale [m³/h]	* Vol. piscina [m³]	Carico di sabbia [Kg]	Codice
FKB 350 6TP	350	6	48	35	160863
FKB 450 6TP	450	8	64	75	134538
FKB 550 6TP	550	12	96	125	134539

(*) Volume della piscina (m³): considerando un ricircolo di acqua di 8 ore/giorno.

Tabella abbinamenti filtro – pompa- basamento

Filterpak Modello	Filtro		Pompa	
	Modello	Codice	Modello	Codice
FPB 350 6TP NOX 25 6M	FKB 350 6TP	160863	NOX 25 6M	203180
FPB 450 6TP SILEN I 50 12M	FKB 450 6TP	134538	SILEN I 50 12M	203145
FPB 550 6TP SILEN I 100 15M	FKB 550 6TP	134539	SILEN I 100 15M	230146

Dimensioni e pesi

Modello	A	B	C	Ø	Kg
FKB 350 6TP	-	735	258	350	5,6
FKB 450 6TP	-	832	330	450	7,7
FKB 550 6TP	-	832	440	550	10,1

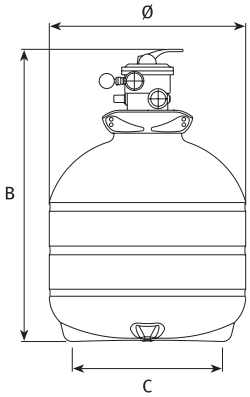

Filterkit Plus

Filtri con valvole

Applicazioni
Stampato in un solo pezzo, con piede integrato nel filtro.
A iniezione, con le due parti termosaldate.
Valvola a sei vie, estremamente versatile,
con montaggio sul fianco.
Ampia gamma, da Ø520 a Ø760 mm per piscine con volume d'acqua fino a 184 m³.

Caratteristiche
Pressione di servizio: 3,5 bar; pressione massima: 7 bar.
Collegamento con valvola a sei vie 1 ½" per modellos Ø520 and Ø620 mm. 2" per modellos Ø760 mm.
Con manometro e valvola di spurgo dell'aria.
Doppio drenaggio nella parte inferiore del filtro: 1 ½" per svuotare completamente il filtro; ½" per scaricare l'acqua senza perdita di sabbia.
Coperchio trasparente nella versione per montaggio laterale per facilitare l'ispezione.

Molto affidabile

Robusto

Piscina residenziale

Tabella di prestazioni idrauliche

Modello	Filtro				Filterkit Plus
	Ø filtro [mm]	Portata nominale [m³/h]	* Vol. piscina [m³]	Carico di sabbia [Kg]	Codice
FKP 520 6LT	520	10	80	75	130906
FKP 620 6LT	620	15	120	150	130907
FKP 760 6LT	760	22	176	300	130908

(*) Volume della piscina (m³): considerando un ricircolo di acqua di 8 ore/giorno.

Tabella abbinamenti filtro – pompa- basamento

Filterpak Modello	Filtro		Pompa	
	Modello	Codice	Modello	Codice
FPP 520 6LT SILEN S 75 15M	FKP 520 6LT	130906	SILEN S 75 15M	203148
FPP 620 6LT SILEN S 100 18M	FKP 620 6LT	130907	SILEN S 100 18M	203149
FPP 760 6LT SILEN S 150 22M	FKP 760 6LT	130908	SILEN S 150 22M	203150

Dimensioni e pesi

FKP 6LT (Valvola montata lateralmente)

Modello	A	B	C	D	E	Ø	Kg
FKP 520 6LT	884	886	422	460	519	520	21,7
FKP 620 6LT	943	957	442	501	560	620	23,7
FKP 760 6LT	1,102	1,114	442	630	715	767	34,0

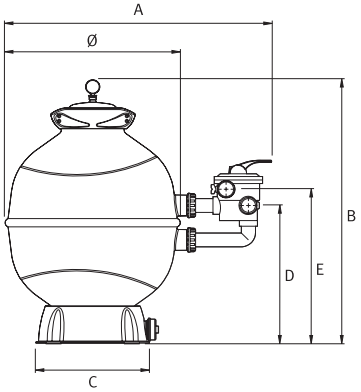

Gruppi compatti di filtrazione

Applicazioni
Gruppi compatti di filtrazione e pompaggio per piscine fi no a 64 m³.

Caratteristiche
Pressione di servizio: 2 bar; pressione massima: 2,5 bar.
Collegamento con valvola a sei vie 1 ½".
Con manometro e valvola di spurgo dell'aria.
Doppio drenaggio nella parte inferiore del filtro: ½" per svuotare completamente il filtro; ¼" per scaricare l'acqua senza perdita di sabbia.

Tabella di prestazioni idrauliche

Modello	Filtro				Pompa			Valvola	Codice
	Ø filtro [mm]	Portata nominale [m³/h]	* Vol. piscina [m³]	Carico di sabbia [Kg]	P2 (HP)	I (A) 1~	Ø Asp (mm)	Attacco	
NEAT 300 4TP NOX 20 4M	300	4	32	35	0,2	1,0	38	1 1/2"	203199
NEAT 350 6TP NOX 25 6M	350	6	48	50	0,25	1,5	40	1 1/2"	203200
NEAT 450 6TP NOX 33 8M	450	8	64	75	0,5	2,8	50	1 1/2"	203201

Dimensioni

Modello	A	B	C	D	E	F	G
NEAT 300 4TP NOX 20 4M	573	613	350	583,5	583,5	734	350
NEAT 350 6TP NOX 25 6M	616	613	440	575	635	758	350
NEAT 450 6TP NOX 33 8M	692	613	515	670	730	853	350

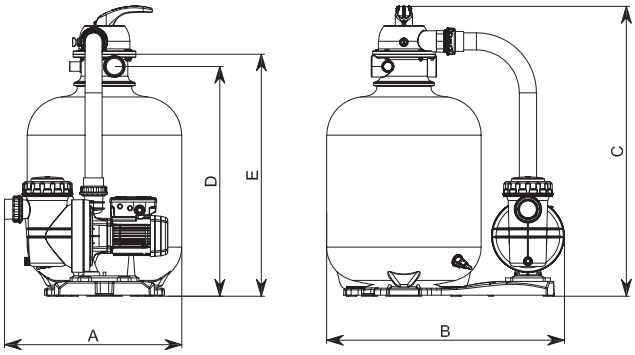

ESPA

Evacuazione

Si occupano del lavoro sporco

Con la linea di pompe a vortice
e trituranti è possibile evacuare
tutti i tipi di acque reflue

Vigila **Evacuazione** | Drenaggio

Pompe sommerse di drenaggio di acque chiare

Applicazioni
Evacuazione di acque chiare.
Svuotamento di acquai, fossi residenziali, depositi di acque piovane ecc.
Svuotamento emergenziale di garage o cantine inondate.
Travaso d'acqua da depositi o cisterne.

Materiali
Corpo pompa, collettore di mandata e griglia di aspirazione in tecnopolimero.
Doppio gioco di fermi e guarnizioni in NBR.
Vigila M H A: componenti interni in acciaio inossidabile AISI 316.

Motorei
Asincrono, due poli. Protezione IP 68.
Isolamento classe F.

Limiti di utilizzo
Sezione di passaggio massima: Ø 10 mm.

Dotazioni
10 m di cavo di alimentazione, galleggiante.
Vigila M A: con interruttore di livello.

Facile da usare

Portata fino a 260 l/min

Prestazioni

Modello	I [A]	P1 [kW]	P2		c	l/min	20	40	80	120	160	200	240	260	1~230 V (Modello M A)
	1~ 230 V	1~ 230 V	[kW]	[HP]	[µF]	m³/h	1,2	2,4	4,8	7,2	9,6	12	14,4	15,6	Codice
Vigila 200	1,8	0,35	0,25	0,33	8	mca	5,6	5,3	4,5	2,8	-	-	-	-	105776
Vigila 350	2,5	0,5	0,5	0,67	10		7,2	7	6,5	5,5	4	2	-	-	105781
Vigila 500	3,7	0,85	0,6	0,8	10		10,4	10	9	8	6,8	5	3	1,8	105787

Curve di prestazione a 2900 rpm

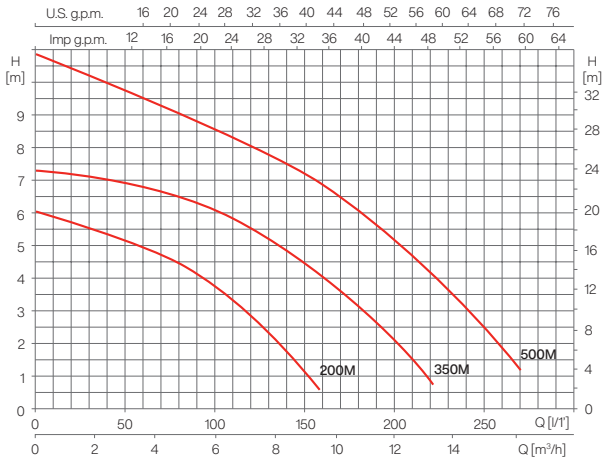

Dimensioni e pesi

Modello	A	B	C	D	E	F	G	H	Kg
Vigila 200	392	319,7	353	72	30	213,5	291	201	4,5
Vigila 350	443,5	372	405	124	30	213,5	291	201	6,7
Vigila 500	443,5	372	405	124	30	213,5	291	201	7,1

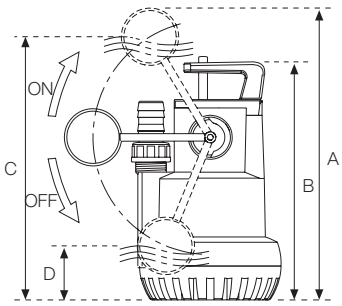

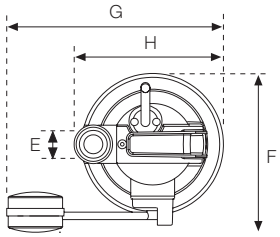

Vigilex **Evacuazione** | Drenaggio

ESPA

Pompe sommergibili per drenaggio e fognatura

Applicazioni
Drenaggio di acque di scarico e cariche
da fosse settiche e da piccole stazioni di depurazione.

Materiali
Corpo pompa, girante vortex e maniglia: polipropilene caricato con fibra di vetro. Albero motore in acciaio inossidabile AISI 420.
Tenute: 3 guarnizioni a labbro.

Motorei
Asincrono, due poli.
Protezione IP 68.
Isolamento classe F.
Servizio continuo.
Rafreddamento mediante il liquido pompato.
Protezione termica inclusa.

Limiti di utilizzo
Sezione massima di passaggio: 24 mm.
Profondità massima d'immersione: 9 m.
Temperatura massima del liquido: 35 °C.

Dotazioni
10 m di cavo d'alimentazione.
Galleggiante ad asta rigida incorporato .
Rimuovibile e regolabile.
Condensatore incorporato.
A richiesta disponibile anche senza galleggiante.
MA: con interruttore di livello.

Passaggio di solidi

Facile da usare

Portata fino a 240 l/min

Prestazioni

Modello	I [A]	P1 [kW]	P2		c	l/min	25	50	75	100	125	150	190	240	1~230 V (Modello MA)
	1~ 230 V	1~ 230 V	[kW]	[HP]	[µF]	m³/h	1,5	3,0	4,5	6,0	7,5	9,0	11,4	14,4	Codice
Vigilex 300	3	0,7	0,5	0,67	10	mca	5,7	5,2	4,6	3,8	3,2	2,3	1	-	105796
Vigilex 600	3,4	0,8	0,6	0,8	10		7,5	7	6,3	5,6	5	4,3	3	1	105800

Curve di prestazione a 2900 rpm

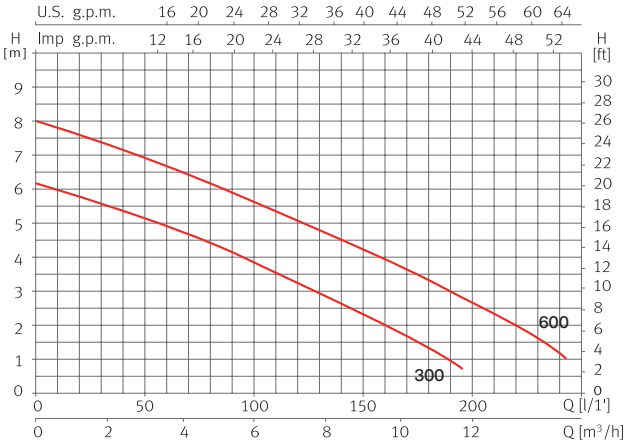

Dimensioni e pesi

Modello	A	B	C	D	E	F	Kg
Vigilex 300	590	408	1¼"	213,5	39,1	201	6,6
Vigilex 600	590	408	1¼"	213,5	39,1	201	6,7

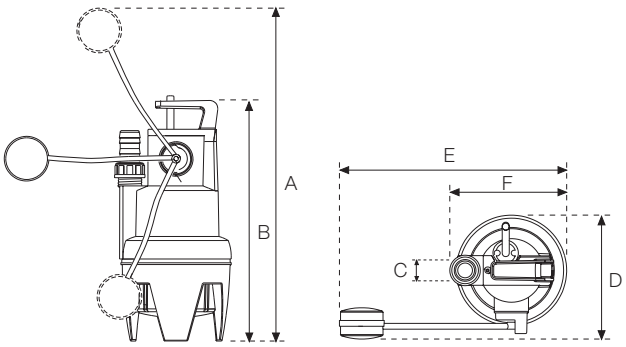

Viginox MXO **Evacuazione** | Drenaggio

ESPA

Pompe sommergibili per acque chiare

Applicazioni
Drenaggio d'acqua senza solidi in sospensione.
Drenaggio di acque d'inflitrazione o piovane, travasi da serbatoi e vasche.

Materiali
Corpo pompa, filtro aspirazione, diffusore e camicia motore in acciaio inossidabile AISI 304.
Girante, maniglia e portamotore in tecnopolimero.
Tenuta meccanica lato pompa in grafite - allumina e doppio anello NBR lato motore.
Guarnizioni or in NBR.
Albero motore lato pompa in acciaio inossidabile AISI 303.

Motore
Asincrono, due poli.
Isolamento classe F.
Grado di Protezione IP 68.
Protezione termica incorporata.
Raffreddamento mediante il liquido pompato.

Limiti di utilizzo
Sezione di passaggio: 10 mm.
Profondità massima d'immersione: 5 m.
Temperatura massima del liquido pompato: 40 °C.

Dotazioni
5 m di cavo d'alimentazione.
Condensatore incorporato.
Viginox MXOV: versione con interruttore di livello verticale
MA: con interruttore di livello.

MXO

MXOV

Tabella di prestazioni idrauliche

Modello	P1	P2		I (A)	l/min	0	25	50	75	100	125	150	175	1~230 V (Modello MA)
	Kw	Hp	Kw	1~230 V	m³/h	0	1,5	3	4,5	6	7,5	9	10,5	Codice
Viginox MXO 30 MA	0,5	0,33	0,25	2,2	mca	8	7,2	6,2	5,2	4	2,6	1	-	197365
Viginox MXO 60 MA	0,7	0,6	0,45	3		10	8,8	8	6,8	5,6	4,5	3	1,2	197366
Viginox MXOV 30 MA	0,5	0,33	0,25	2,2		8	7,2	6,2	5,2	4	2,6	1	-	210516
Viginox MXOV 60 MA	0,7	0,6	0,45	3		10	8,8	8	6,8	5,6	4,5	3	1,2	210517

Curve di prestazione a 2900 rpm

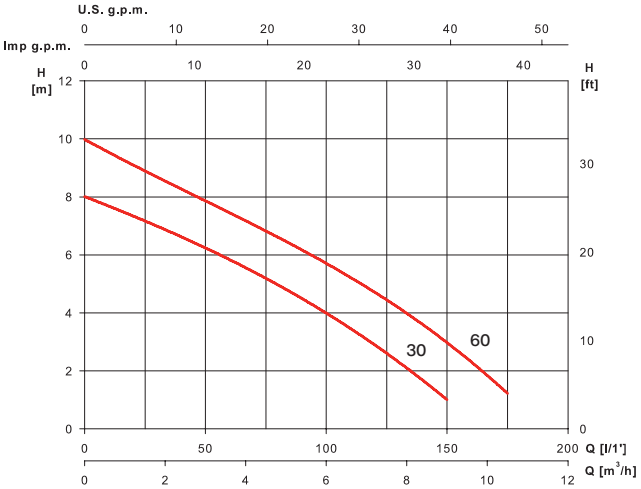

Dimensioni e pesi

Modello	A	B	C	D	E	F	G	Kg
Viginox MXO 30 MA	1"1/4	154	41	249	228	50	132	5,5
Viginox MXO 60 MA	1"1/4	154	41	249	228	50	132	6,2
Viginox MXOV 30 MA	1"1/4	154	41	249	228	50	132	5,5
Viginox MXOV 60 MA	1"1/4	154	41	249	228	50	132	6,2

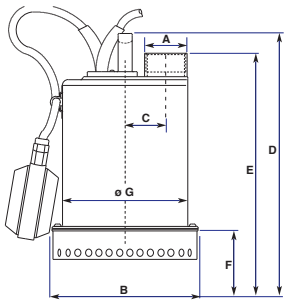

DRX Evacuazione | Drenaggio

ESPA

Pompe sommergibili per drenaggio e fognatura

Applicazioni
Svuotamento di fosse di decantazione, pozzi neri, pozzi di raccolta liquami, pompaggio di acque luride con corpi solidi in sospensione grazie alla girante tipo vortex.

Materiali
Carcassa motore e bulloneria in Aisi 304.Flangia portamotore, corpo pompa e girante in ghisa (G25).
Tenuta meccanica in carboceramica (carburo di silicio / carburo di silicio per la versione 200 e 300) e paraolio.
Guarnizioni or in NBR.
Albero motore in Aisi 420.

Motore
Asincrono, due poli in bagno d'olio.
Isolamento classe F.
Grado di Protezione IP 68.
Versioni monofase con protezione termica incorporata.

Limiti di utilizzo
Sezione di passaggio: 35 mm (mod. 80, 100 e 150), 50mm (mod. 200 e 300).
Profondità massima d'immersione: 9 m.
Temperatura massima del liquido pompato: 40 °C con pompa totalmente immersa.

Dotazioni
10 m di cavo d'alimentazione H07 RNF.
I modelli monofase 80, 100 e 150 hanno il condensatore incorporato mentre i modello 200 ha il condensatore esterno.
I modello 200 e 300 sono forniti completi di quadretto di avviamento e motoprotettore.
MA: con interruttore di livello.

Tabella di prestazioni idrauliche

Modello	P1	P2		I (A)		l/min	0	100	200	300	400	500	600	700	Codice		
	Kw	Hp	Kw	1~ 230 V	3~ 400 V	m³/h	0	6	12	18	24	30	36	42	1~230 V (Modello MA)	1~230 V (Modello M)	3~400 V (Modello T)
DRX 80	0,7	0,8	0,58	3,3	-	mca	10,5	6,6	3,1	-	-	-	-	-	A01696	A01697	-
DRX 100	1	1	0,75	4,3	2,1		11,5	8,2	5,1	1	-	-	-	-	A00233	A00232	A00231
DRX 150	1,45	1,5	1,1	6,8	3		14,5	11,2	8,4	4,6	-	-	-	-	A00237	A00236	A00235
DRX 200	2,5	2	1,5	11,7	4,5		14	13	11	8,2	5,5	2,8	-	-	A00240	A00239	A00238
DRX 300	3	3	2,2	-	5,5		19	17,5	16	14	11,3	8	5	1	-	-	A00241

Curve di prestazione a 2900 rpm

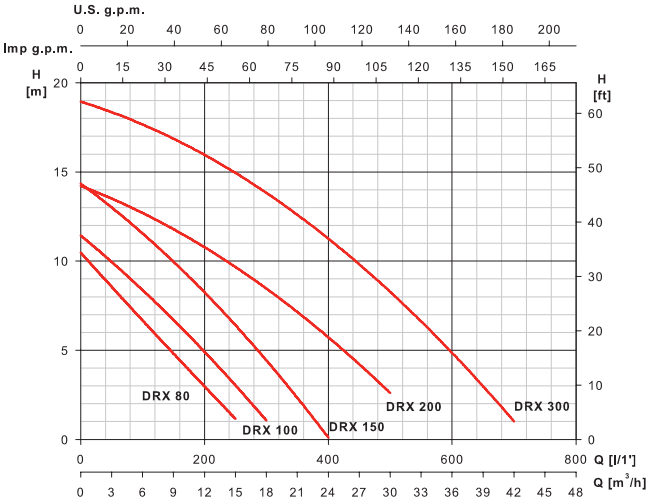

Dimensioni e pesi

Modello	A	B	C	D	E	Kg
DRX 80	335	128	202	116	1"1/4	8
DRX 100	335	170	241	165	2"	16
DRX 150	435	170	241	165	2"	18
DRX 200	446	170	310	180	2"	26
DRX 300	446	170	310	180	2"	26

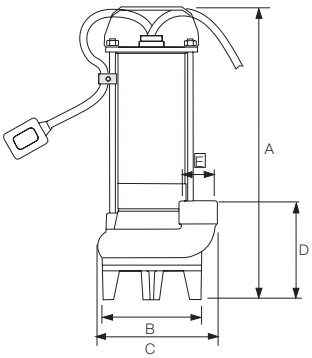

Drainex 100 **Evacuazione** | Drenaggio

Pompe sommergibili per drenaggio e fognatura

Applicazioni
Drenaggio di acque di scarico e cariche
da fosse settiche e da impianti di depurazione.

Materiali
Corpo pompa in ghisa con trattamento speciale anticorrosione.
Girante Vortex in ottone.
Camicia motore e maniglia in acciaio inossidabile AISI 304.
Doppia tenuta meccanica in carburo di silicio e allumina.

Motorei
Asincrono, due poli
Isolamento classe F.
Protezione IP 68.
Servizio continuo.
Modello monofase include protezione termica.

Limiti di utilizzo
Sezione massima di passaggio: 32mm
Profondità massima d'immersione: 7 m.
Temperatura massima del liquido: 40 °C.

Dotazioni
10 m di cavo d'alimentazione
Drainex MA: con interruttore di livello.

Girante in ottone | Passaggio di solidi | Quadro con condensatore esterno | Molto compatta | Molto affidabile | Portata fino a 280 l/min

Tabella di prestazioni idrauliche

Modello	I [A]	P1 [kW]	P2		c	l/min	25	50	100	125	150	200	250	280	1~230 V (Modello MA)
	1~ 230 V	1~ 230 V	[kW]	[HP]	[µF]	m³/h	1,5	3,0	6,0	7,5	9,0	12	15	16,8	Codice
Drainex 100	3,4	0,75	0,75	1	12	mca	7	6,7	5,9	5,5	5	3,7	2	1	96625

Curve di prestazione a 2900 rpm

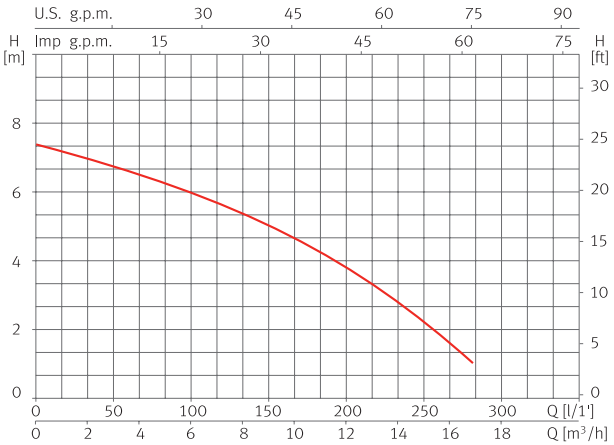

Dimensioni e pesi

Modello	A	B	C	D	Kg
Drainex 100	138	407	300	1 1/4"	11

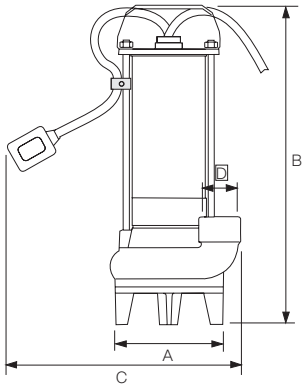

Drainex 200/300 **Evacuazione** | Drenaggio

Pompe sommergibili per drenaggio e fognatura

Applicazioni
Drenaggio di acque cariche.
Drenaggio da fosse settiche e da piccoli impianti di depurazione.

Materiali
Corpo pompa e girante vortex in ghisa.
Piedi pompa (smontabili) in acciaio inossidabile AISI 304.
Doppia tenuta meccanica in grafite e steatite.
Guarnizione a labbro in NBR.

Motore
Asincrono, due poli.
Isolamento classe F.
Protezione IP 68.
Servizio continuo.
La versione monofase comprende protezione termica e condensatore.

Limiti di utilizzo
Sezione massima di passaggio:
Drainex200: 45 mm.
Drainex300: 60 mm.
Temperatura massima del liquido: 40 °C.

Dotazioni
Gomito filettato fornito con la pompa.
Drainex M: senza galleggiante.
Drainex M A: con galleggiante.

Ampio spazio tra la girante e il cono di aspirazione che consente il passaggio di particelle solide in sospensione.

Girante in ghisa

Passaggio di solidi

Robusta

Tabella di prestazioni idrauliche

Modello	I [A]		P1 [kW]		P2		c	l/min	50	100	200	300	400	500	1~230 V (Modello M)	1~230 V (Modello MA)	3~400 V (Modello T)
	1~ 230 V	3~ 400 V	1~ 230 V	3~ 400 V	[kW]	[HP]	[µF]	m³/h	3,0	6,0	12	18	24	30	Codice	Codice	Codice
Drainex 200	5,2	2,3	1,1	1,1	1,1	1,5	16	mca	10,7	9,7	7,4	4,9	2,3	-	96652	96654	96648
Drainex 201	5,8	2,6	1,4	1,4	1,1	1,5	16		13,2	11,9	9,4	6,7	3,8	-	96664	96666	96662
Drainex 202	6,8	2,8	1,6	1,6	1,1	1,5	16		15,1	13,8	11,3	8,5	5,6	2,5	96674	96676	96672

Modello	I [A]		P1 [kW]		P2		c	l/min	50	100	200	400	500	650	1~230 V (Modello M)	1~230 V (Modello MA)	3~400 V (Modello T)
	1~ 230 V	3~ 400 V	1~ 230 V	3~ 400 V	[kW]	[HP]	[µF]	m³/h	3,0	6,0	12	24	30	39	Codice	Codice	Codice
Drainex 300	5,50	2,4	1,2	1,2	1,1	1,5	16	mca	7,1	6,6	5,4	2,9	1,8	-	96684	96686	96682
Drainex 301	6,80	2,7	1,5	1,5	1,1	1,5	12		9,2	8,5	7	4,1	2,8	-	96694	96696	96692
Drainex 302	7,20	3	1,8	1,8	1,1	1,5	12		11	10,5	9	5,8	4,2	1,8	96704	96706	96702

Drainex 200/300 Evacuazione | Drenaggio

Curve di prestazione a 2900 rpm

Drainex 200

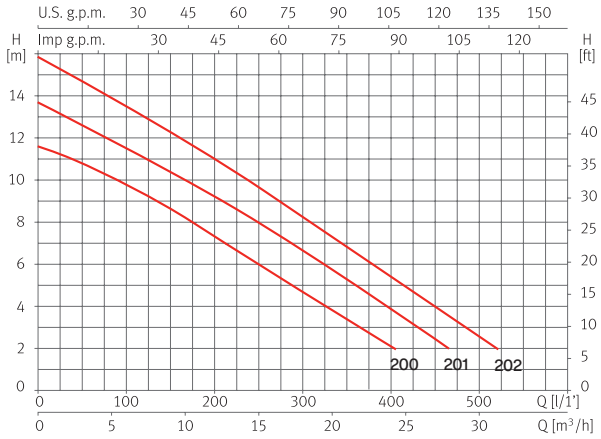

Drainex 300

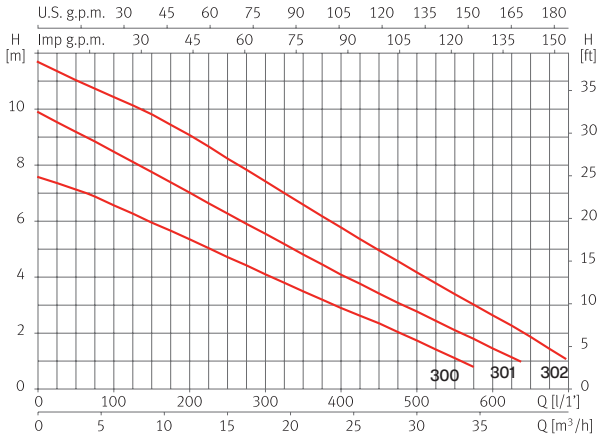

Dimensioni e pesi

Drainex 200/201/202

Modello	A	B	C	D	E	F	G	H	I	Kg
Drainex 200	415	239,5	383	118,7	2"	110	196	95	12	25
Drainex 201	415	239,5	383	118,7	2"	110	196	95	12	25
Drainex 202	415	239,5	383	118,7	2"	110	196	95	12	25

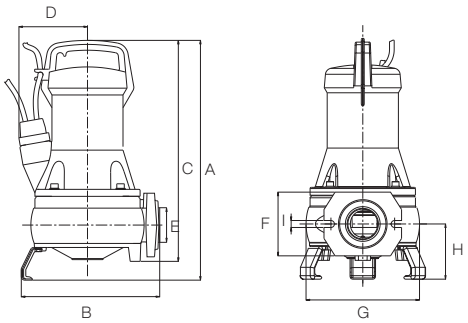

Ø esterno girante: Drainex 200: 105 mm. **Drainex 201:** 115 mm. **Drainex 202:** 124 mm.

Drainex 300/301/302

Modello	A	B	C	D	E	F	G	H	I	J	Kg
Drainex 300	429	271,5	408	118,7	222	110	150	110	144	2 1/2"	28
Drainex 301	429	271,5	408	118,7	222	110	150	110	144	2 1/2"	28
Drainex 302	429	271,5	408	118,7	222	110	150	110	144	2 1/2"	28

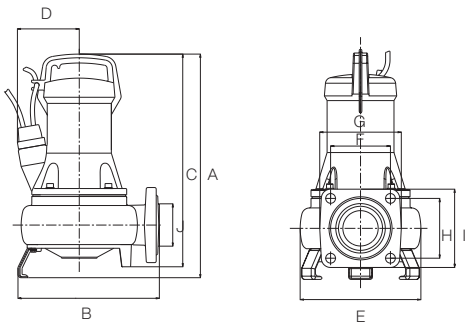

Ø esterno girante: Drainex 300: 105 mm. **Drainex 301:** 115 mm. **Drainex 302:** 124 mm.

Drainex 200/300 **Evacuazione** | Drenaggio

Versione portatile

Drainex 200/201/202

A	B	C	D	E	F	G	H	I	J	K	L	M
437	338	110	219	62	95	49	98	98	134	110	55	55

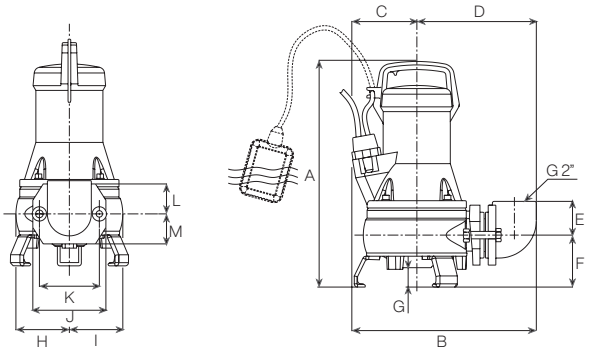

Drainex 300/301/302

A	B	C	D	E	F	G	H	I	J	K	L	M
455	373	108	213	105	101	62	111	111	150	110	110	144

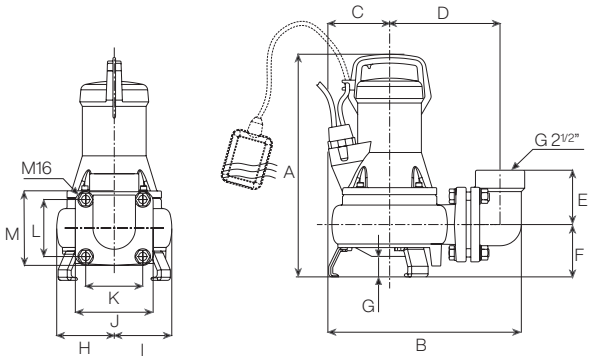

Versione fissa con sistema de discesa

Drainex 200/201/202

A	B	C	D	E	F	G	H	I	J	K	L	M
388	353	110	168	60	112	60	52	8	12	50,5	Ø10	24

N	O	P	Q	R	S	T	U	V	W	X	Y	Z
209	Ø25	85	Ø10	98	98	120	94	12	40	13	32	60

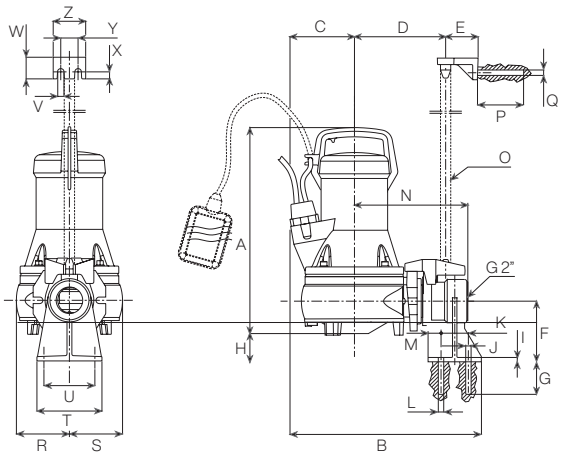

Drainex 300/301/302

A	B	C	D	E	F	G	H	I	J	K	L	M
405	441	108	245,5	92	132	11,5	74,5	15	38	70	Ø12	85

N	O	P	Q	R	S	T	U	V	W	X	Y	Z
12	Ø42	85	Ø10	111	111	104	56	11	50,5	20,5	50	95

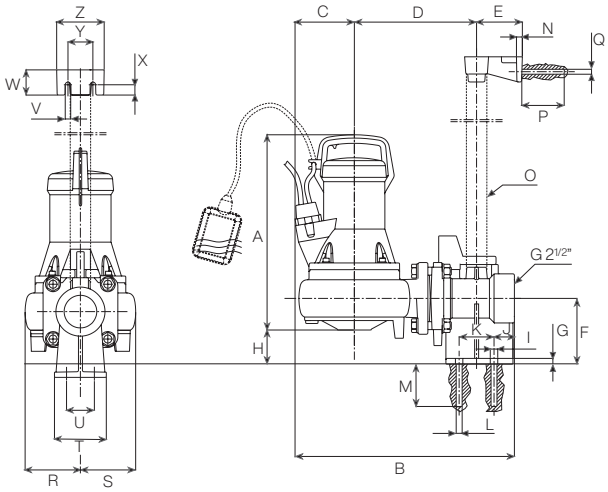

Drainex 400/500/600 Evacuazione | Drenaggio

Pompe sommergibili per drenaggio e fognatura

Applicazioni
Drenaggio di acque cariche in vasche e sistemi fognari.
Drenaggio di acque fecali residenziali e da locali interrati (garages sotterranei).
Drenaggio di acque cariche in condominii, edifici pubblici, ristoranti.
Drenaggio di scarichi fognari in fabbriche, aziende agricole, allevamenti di animali, cantieri edili.
Drenaggio di pozzi neri e fosse settiche. Disponibile in versione con omologazione antideflagrante per impianti in ambiti descritti dalla norma Atex (II 2G d II B T4).

Materiali
Corpo pompa, girante vortex e piedi pompa (smontabili) in ghisa GG20.
Doppia tenuta meccanica in grafite e ossido allumina (lato motore); carburo di silicio carburo di silicio (lato idraulica).
Bocca mandata:
Drainex400/500: DN 50
Drainex600: DN 65.

Caratteristiche elettriche e del motore
Asincrono, due poli.
Isolamento classe F.
Protezione IP 68.
Servizio continuo.
Versione Atex II 2G. Ex d II B t4.
La versione Atex è provvista si un sensore di umidità e protezione termica in caso di surriscaldamento del motore.
Per assicurare una protezione totale si raccomanda di installare una protezione aggiuntiva ed il quadro di controllo adatto (vedere sezione accessori).

Limiti di utilizzo
Profondità massima di immersione: 9 m.
Numero massimo di avvii: 15 all'ora.
La serie Drainex può lavorare in presenza di liquidi non aggressivi ad una temperatura massima di 40 °C.
Sezione massima di passaggio solidi:
Drainex400/500: 40 mm.
Drainex600: 65 mm.

Girante in ghisa

Passaggio di solidi

Robusta

Tabella di prestazioni idrauliche

Modello	I [A]	P1 [kW]	P2		l/min	100	200	400	500	600	700	800	3~400 V (Modello T)
	3~ 400 V	3~ 400 V	[kW]	[HP]	m³/h	6,0	12	24	30	36	42	48	Codice
Drainex 400	4,1	1,9	2,6	3,5	mca	14,6	12,7	8,3	5,9	2,8	-	-	137506
Drainex 401	4,8	2,45	2,6	3,5		17,3	15,5	11,6	9,3	5,2	3	-	137503
Drainex 402	5,6	3,1	2,6	3,5		20,7	18,6	13,7	12	9,3	5	2	129725

Modello	I [A]	P1 [kW]	P2		l/min	100	300	400	500	600	750	3~400 V (Modello T)
	3~ 400 V	3~ 400 V	[kW]	[HP]	m³/h	6,0	18	24	30	36	45	Codice
Drainex 500	7,2	4,2	3,7	5	mca	23,2	19,7	17,6	15,6	13	8,5	137507
Drainex 501	8,3	5	3,7	5		27,4	23,5	21,2	19,1	16,8	12	137504
Drainex 502	8,7	5,3	3,7	5		30,1	26,8	24,5	22,2	20	15,4	129726

Modello	I [A]	P1 [kW]	P2		l/min	200	400	600	800	1000	1200	1300	3~400 V (Modello T)
	3~ 400 V	3~ 400 V	[kW]	[HP]	m³/h	12	24	36	48	60	72	78	Codice
Drainex 600	5,7	3	3,7	5	mca	14,8	13,3	10,4	6,3	3,4	-	-	137508
Drainex 601	6,8	3,9	3,7	5		18	16,3	14	9,8	6	3,1	-	137505

Curve di prestazione a 2900 rpm

Drainex 400

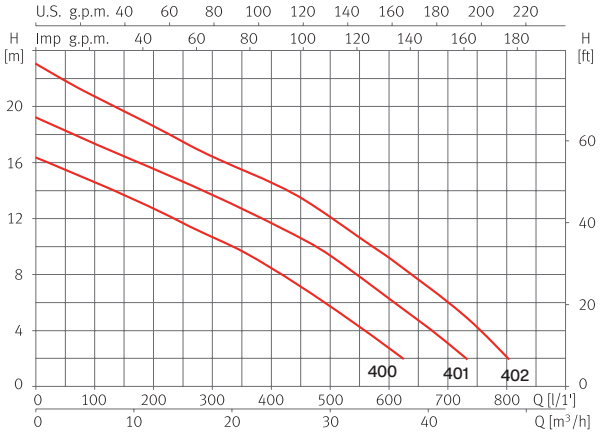

Drainex 500

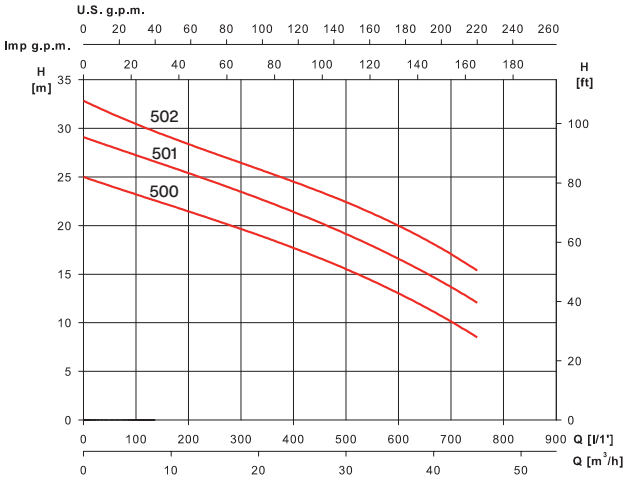

Drainex 600

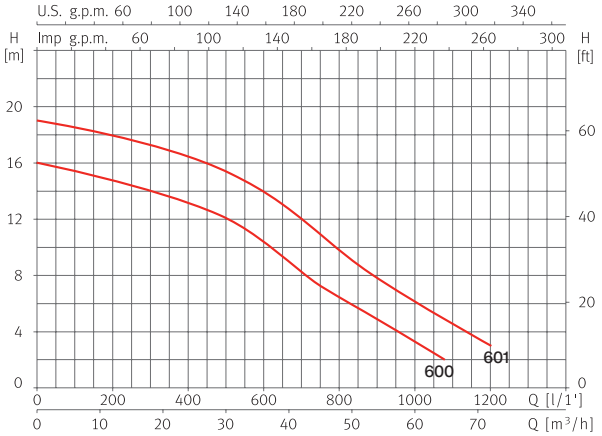

Drainex 400/500/600 Evacuazione | Drenaggio

Dimensioni e pesi

Drainex 400/401/402

Modello	A	B	C	D	E	F	G	H	I	J	K	L	M	Kg
Drainex 400	488	313	130	Ø50	251	134	110	86	75	19	Ø14	86	142	45
Drainex 401	488	313	130	Ø50	251	134	110	86	75	19	Ø14	86	142	45
Drainex 402	488	313	130	Ø50	251	134	110	86	75	19	Ø14	86	142	45

Ø esterno girante: Drainex 400: 115 mm. **Drainex 401:** 125 mm. **Drainex 402:** 136 mm.

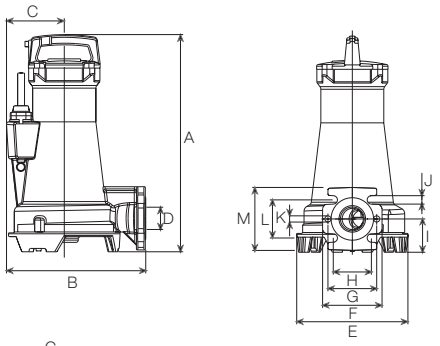

Drainex 500/501/502

Modello	A	B	C	D	E	F	G	H	I	J	K	L	M	Kg
Drainex 500	526	317	139	Ø50	256	134	110	85	80	18	Ø14	88	140	55
Drainex 501	526	317	139	Ø50	256	134	110	85	80	18	Ø14	88	140	55
Drainex 502	526	317	139	Ø50	256	134	110	85	80	18	Ø14	88	140	55

Ø esterno girante: Drainex 500: 140 mm. **Drainex 501:** 150 mm. **Drainex 502:** 160 mm.

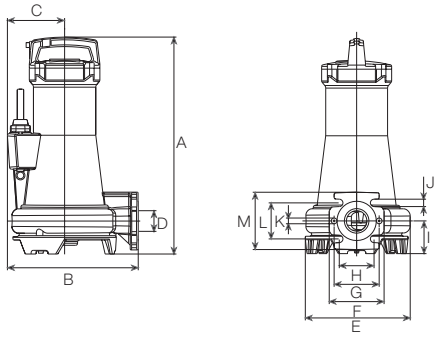

Drainex 600/601/602

Modello	A	B	C	D	E	F	G	H	I	J	K	Kg
Drainex 600	567	348	139	Ø65	254	154	110	87	18	110	170	60
Drainex 601	567	348	139	Ø65	254	154	110	87	18	110	170	60
Drainex 602	567	348	139	Ø65	254	154	110	87	18	110	170	60

Ø esterno girante: Drainex 600: 125 mm. **Drainex 601:** 135 mm. **Drainex 602:** 145 mm.

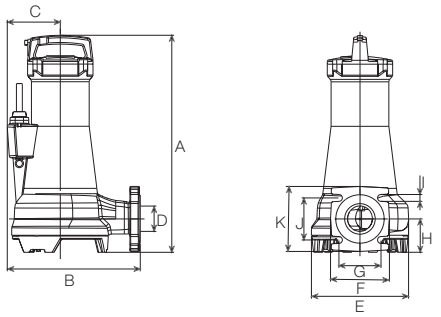

Versione portatile

Drainex 400/401/402

A	B	C	D	E	F	G	H	I	J	K
537	408	238	130	124	64	70	110	251	134	110

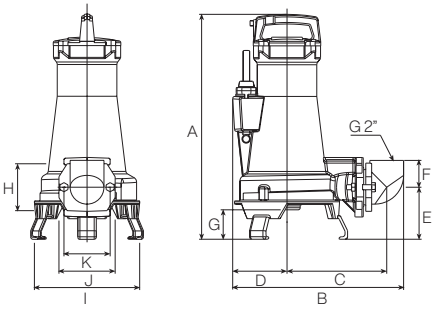

Drainex 500/501/502

A	B	C	D	E	F	G	H	I	J	K
575	412	234	139	129	64	70	110	256	134	110

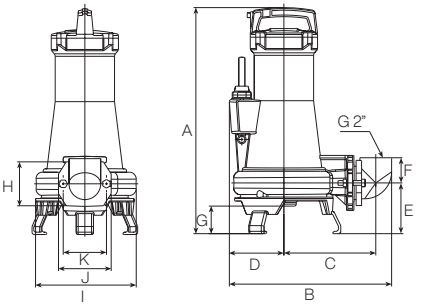

Drainex 600/601/602

A	B	C	D	E	F	G	H	I	J	K	L
616	458	272	139	136	105	83	144	110	254	150	110

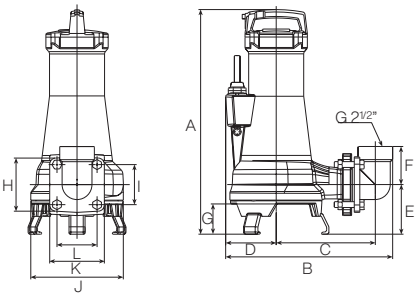

Drainex 400/500/600 **Evacuazione** | Drenaggio

ESPA

Versione fissa con sistema di discesa

Drainex 400/401/402

A	B	C	D	E	F	G	H	I	J	K	L	M
575	392	136	257	62	260	231	165	87	Ø65	1"	251	125

N	Ñ	O	P	Q	R	S	T	U	V	W	X	Y
102	88	40	13	12	251	125	Ø18	Ø160	Ø133	Ø140	Ø120	Ø21

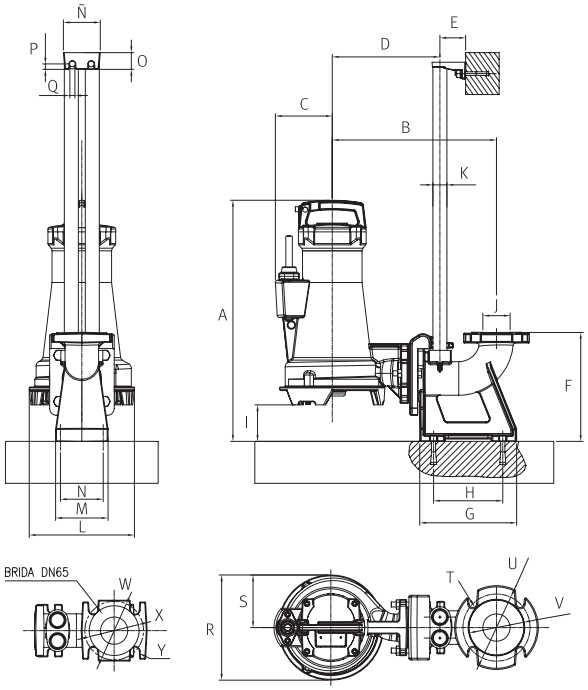

Drainex 500/501/502

A	B	C	D	E	F	G	H	I	J	K	L	M
609	389	139	254	62	260	231	165	82	Ø65	1"	125	102

N	Ñ	O	P	Q	R	S
88	40	13	12	256	Ø140	Ø21

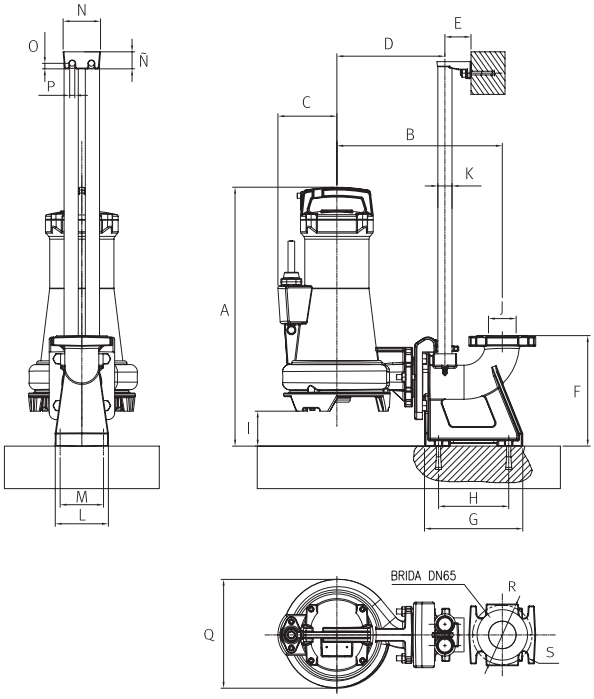

Drainex 600/601/602

A	B	C	D	E	F	G	H	I	J	K	L	M
630	419	319	285	62	260	231	165	97	134	1"	Ø65	254

N	Ñ	O	P	Q	R	S	T	U	V	W	X	Y	Z
125	102	88	40	13	12	254	127	Ø60	Ø133	Ø18	Ø140	Ø120	Ø21

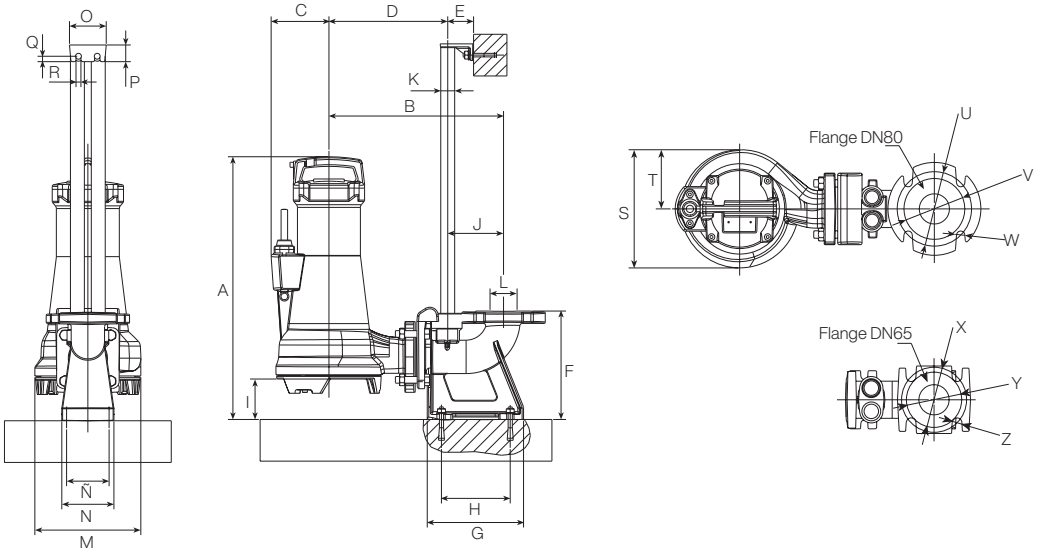

Draincor **Evacuazione** | Drenaggio

Pompe sommergibili con sistema trituratore

Applicazioni
Drenaggio di acque nere che siano state precedentemente filtrate da griglia ed in piccoli impianti di depurazione dove sia necessario lo sminuzzamento di aggregazioni semisolide prive di elementi gommosi o fibrosi e filamentosi.

Materiali
Corpo pompa e girante in ghisa.
Trituratore: accaio F-520.
Piedi pompa (smontabili): accaio inossidabile AISI 304.
Doppia tenuta meccanica in grafite e steatite.
Guarnizione a labbro in NBR.
Asse del motore in acciaio inossidabile AISI 420.

Motore
Asincrono, due poli.
Isolamento classe F.
Protezione IP 68.
Servizio continuo.
Motore raffreddato dal liquido pompato. Versione monofase con protezione termica e quadretto di avviamento con doppio condensatore.

Dotazioni
Gomito fornito con la pompa.
Modelli monofase forniti con condensatore.
Draincor M A: con galleggiante.

Su richiesta
Kit d'installazione per sistema di discesa (Kit DR1).

Dispositivo trituratore

Girante in ghisa | Trituratore | Robusta | Portata fino a 250 l/min

Tabella di prestazioni idrauliche

Modello	I [A]		P1 [kW]		P2		c	l/min	25	50	100	150	200	290	Codice		
	1~ 230 V	3~ 400 V	1~ 230 V	3~ 400 V	[kW]	[HP]	[µF]	m³/h	1,5	3,0	6,0	9,0	12	17,4	1~230 V (Modello M)	1~230 V (Modello MA)	3~400 V (Modello T)
Draincor	-	3	-	1,8	1,25	1,7	-	mca	21	19,7	17	14,1	11	2,5	213497	213498	96617

Curve di prestazione a 2900 rpm

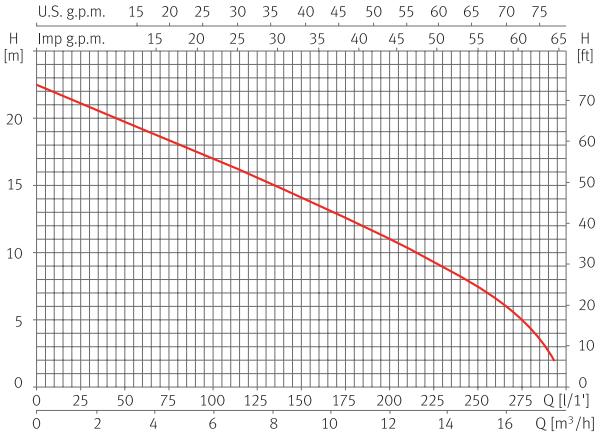

Dimensiones e pesi

Modello	A	B	C	D	E	F	G	H	I	Kg
Draincor	114,5	125	382,5	415,1	118,7	196	92,25	110	1 1/2"	25

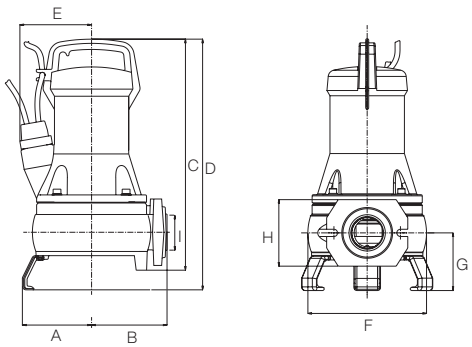

Versione portatile

A	B	C	D	E	F	G	H	I	J	K	L	M
437	338	110	219	62	95	49	98	98	134	110	55	55

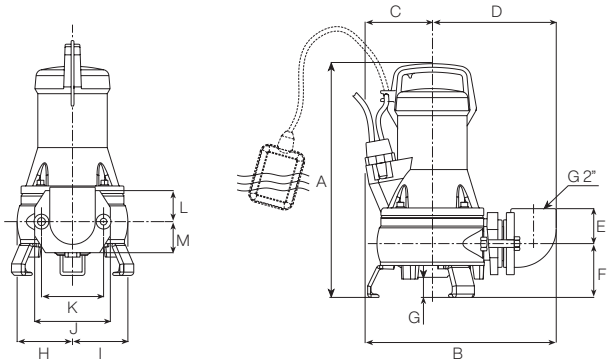

Versione fissa con sistema di discesa

A	B	C	D	E	F	G	H	I	J	K	L	M
388	353	110	168	60	112	60	52	8	12	50,5	Ø10	24

N	O	P	Q	R	S	T	U	V	W	X	Y	Z
209	Ø25	85	Ø10	98	98	120	94	12	40	13	32	60

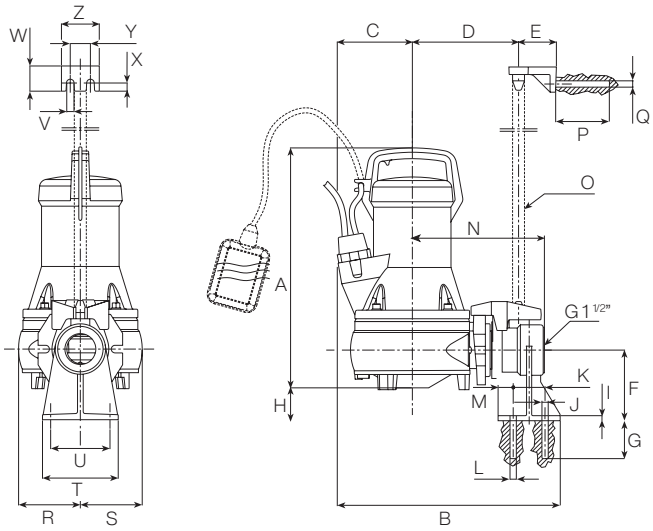

ESPA

Accessori

Quadri di comando

Quadri di comando per pompe di superficie e sommergibili

Caratteristiche tecniche

Alimentazione:
monofase: ~ 50/60Hz 230 / 240V ±10%.
Trifase: 3~ 50/60Hz 230/240V o 400/415V ±10%.
Sezionatore generale con blocco porta.
Involucro termoplastico, grado di protezione IP55.
Protezione amperometrica elettronica impostabile con taratura assistita.
Controllo elettronico minima corrente per marcia a secco con taratura assistita.
Sblocco periodico girante, in AUTOMATICO (marcia 2s ogni 48h).
Ripristino automatico per allarme minima corrente.
SISTEMA SCAMBIO AUTOMATICO in caso di anomalia pompa principale (QSMART2).
RITARDO ATTIVAZIONE SISTEMA DA RIENTRO RETE IMPOSTABILE Da 0 o 15 secondi.
Protezioni ausiliari e motore con fusibili.
Predisposizione per condensatori di marcia per versione monofase (non inclusi).
4 ingressi in bassissima tens. per galleggiante o pressostato: 1 di arresto; 2 di comando elettropompe, 1 per attivazione allarme
3 ingressi per sonde di livello unipolari (COM-MIN-MAX),
2 Ingressi per termostato (klixon) motore (1 per QMART1),
1 Uscita allarme cumulativa a contatti puliti (COM-NO-NC carico resistivo - 5A / 250V),
1 Uscita allarme cumulativa in tensione (12Vcc / 100mA).
Pulsanti AUTOMATICO-0-MANUALE (instabile)

Funzioni impostabili dai selettori DIP-SWITCH:
- abilitazione allarme livello da sonde,
- ritardo intervento termico 5/10 secondi,
- impostazione uscite allarmi,
- abilitazione reset allarme da sonda motore (se presente)
- funzionamento riempimento/ svuotamento,
- abilitazione galleggianti marcia/ arresto,
- abilitazione ritardo attivazione scheda da rientro rete,
- abilitazione scambiatore motori (QSMART2);

Spie led di segnalazione:
- presenza rete / mancanza o errata sequenza fasi;
- automatico inserito;
- motore attivo;
- allarme livello
- allarme motore in sovraccarico / allarme minima corrente;
- allarme sonda sovratemperatura motore (se presente)

Temperatura ambiente: -5/+40 °C;
Umidità relativa 50% a 40 °C (non condensata).

Dimesioni e pesi:
- 320x240x190 mm
- A01911 e A01908: 1,5Kg
- A01912 e A01909: 2,5Kg
- A01913 e A01910: 3Kg

Caratteristiche principali

Modello	Tens. [V]	Nr. pompe	I nom. motore [A]	Pot. motore [kW]	Codice
			1-230	Max.	
QSMART2-M22P	1-230	2	16	0,37-2,2	A01911
QSMART2-T75P	3-400	2	15	0,55-7,5	A01912
QSMART2-T110P	3-400	2	14	7,5-11	A01913
QSMART1-M22P	1-230	1	16	0,37-2,2	A01908
QSMART1-T75P	3-400	1	15	0,55-7,5	A01909
QSMART1-T110P	3-400	1	24	7,5-11	A01910

Quadri di comando

Quadri di avviamento per pompe sommerse con controllo del cos-fi.

Quadro di avviamento e controllo contro la marcia a secco delle pompe sommerse, tramite lettura del parametro elettrico cos-fi. Estremamente affidabile in quanto questo sistema garantisce la protezione contro la marcia a secco senza l'utilizzo di sonde, galleggianti o altro congegno che necessita di manutenzione. La configurazione dei parametri può essere manuale o automatica.Il quadro è dotato di display e tastierino per la visualizzazione e impostazione manuale dei parametri.
E' inoltre dotato di un ingresso digitale (pressostato o altro contatto puro) per l'avviamento della pompa.
Grado di protezione IP55
Condizioni di funzionamento: Temp. ambiente –5/+40°C. Umidità relativa massima 50% con temp.massima +40°C.

Caratteristiche principali

- Auto apprendimento dei parametri
- Dimensioni compatte
- Auto reset dell' allarme marcia a secco ad intervalli di 10-20-40-80-120 minuti
- Protezione amperometrica del motore
- Protezione mancanza fase (solo per trifase)
- Protezione da sovratensioni

Tabella di prestazioni idrauliche

Modello	Tens. [V]	I nom. motore [A]	Pot. motore kW	Kg	Dim. in mm	Codice
ESP-M20	1-230	20 max	0,37 - 2,2	1,2	175x175x73	A01057
ESP-T10	3-400	10 max	0,37 - 3	1,3	175x175x73	A01058
ESP-T20	3-400	20 max	4 - 7,5	1,8	240x190x90	A01059
ESP-T30	3-400	30 max	9,2 - 11	2,4	240x190x90	A01060

Quadri di allarme acustico/visivo

Caratteristiche principali

- Alimentazione 12V / 24V / 230V;
- N.1 Ingresso normalmente aperto per comando allarme da contatti puliti;
- N.1 ingresso normalmente chiuso per comando allarme da contatti puliti;
- Lampeggiante Rosso 12Vcc, 24Vac, 220Vac;
- Allarme sonoro 90dB 12Vcc, 24Vac, 220Vac;
- Box in ABS, IP55;
- Temperatura ambiente: -5/+40 °C;
- Umidità relativa 50% a 40 °C (non condensata).

QAL-LIV

Modello	Aliment.	Dim. in mm	Codice
QAL-LIV12	12 V	160x160x140	A02158
QAL-LIV24	24 V	160x160x140	A02159
QAL-LIV220	230 V	160x160x140	A01021

Accessori per pompe sommerse

Kit di giunzione, cavi e condensatori

EC: kit di giunzione in resina di poliuretano liquido bicomponente per connessione stagna di cavi elettrici a media e bassa tensione. Kit composto da stampo, resina di poliuretano e nastro adesivo vulcanizzabile. KSP: kit di guinzione con nastro autovulcanizzante e guaina termorestringente.

Kit giunzione cavi		Codice
EC 04	Fino a 4 x 4	103077
EC 10	Fino a 4 x 10	103079
KSP01	Fino a 4 x 2,5	A00790
Manodopera per assemblaggio del kit di giunzione		X00018

Condensatori		Codice
CONDENS 20MF	20 µF	A00800
CONDENS 25MF	25 µF	A00802
CONDENS 35MF	35 µF	A00805
CONDENS 40MF	40 µF	A00806
CONDENS 60MF	60 µF	A00808
CONDENS 80MF	80 µF	A00809

Cavo elettrico quadripolare H07RN-F per elettropompe sommerse o sommergibili. Prezzi al metro lineare.
Attenzione: i prezzi sono da considerare indicativi e soggetti a variazioni anche significative in funzione del costo del rame.
Su richiesta e con sovraprezzo si possono fornire cavi con omologazione WRAS o ACS per utilizzo con acqua potabile.

Cavo elettrico quadripolare		Codice
CAVO 4G1,5	4 x 1,5	A00689
CAVO 4G2,5	4 x 2,5	A00687
CAVO 4G4	4 x 4	A00688
CAVO 4G6	4 x 6	A00691

Quadri di avviamento per pompe sommerse

Quadri in materiale termoplastico per la messa in moto di pompe sommerse monofase.
Versione CBA per pompe con condensatore interno (Acuaria 07 e Acua 5) e CB per tutte le altre pompe che abbiano bisogno di un condensatore esterno. **Il condensatore non è compreso nella fornitura.**

Caratteristiche

Protettore termico a reinserimento manuale, Interruttore on/off. Uscita con pressacavi.
Condensatore non compreso, da installare a seconda della pompa.
Grado di protezione: IP55
Campo di funzionamento: -20°C / +50°C Umidità relativa: 50% con temperatura 50°C

Modello	Prot. Termico	I nom. motore [A]	Codice (cond esterno)
CBo8	8 A	da 2.7 a 4.7	A01038
CB012	12 A	da 4.8 a 6.0	A01039
CB016	16 A	da 6.5 a 7.7	A01040
CB20	20 A	da 7.8 a 11,0	A01041

Accessori

Pressostati

Modello	Campo regolazione	Taratura di fabbrica	Codice
Mondeo 4 bar	1,4-4,6 bar	1,4-2,8	A00847
Mondeo 7 bar	3,0-7,0 bar	5,4-7,0	A00848
Mondeo 10 bar	6,0-10,5 bar	8,0-10,5	A00849
Square-D FSG-2	1,4-4,6 bar	1,4-2,8	A00938
Square-D FYG-22	2,8-7,0 bar	5,4-7,0	A00940
Square-D FYG-32	5,6-10,5 bar	8,0-10,5	A00939

Alimentatori d'aria

Descrizione	Capacità serbatoio	Attacchi	P. max	Codice
Modello Nick	fino a 750 lt.	1/2" M	8 bar	A00825
Modello Leon	da 1000 a 2000 lt.	1/2" M	8 bar	A00823

* Attacchi in ottone nichelato, tubo in gomma, treccia in nylon.

Galleggianti Neoprene H05RNF

Forniti completi di contrappeso

Descrizione	Codice
Gall. El. Fox cavo 5 m h07rnf + contrappeso	A00737
Gall. El. Fox cavo 10m h07rnf + contrappeso	A00739
Gall. El. Fox 5 mt H05RNF+ contrappeso	A00721
Gall. El. Fox 10mt H05RNF + contrappeso	A00723

Galleggianti per acque nere

Forniti senza contrappeso

Descrizione	Codice
Galleggiante Taurus cavo 10 metri Neopr. H05	A00763
Galleggiante Taurus cavo 20 metri Neopr. H05	A00764
Galleggiante Taurus cavo 10 metri Neoprene	A00766
Galleggiante Taurus cavo 20 metri Neoprene	A00768

Accessori

Manometri Ø 50. Versione att. radiale

Descrizione	Codice
Manometro rad. diam.50 6 Bar	A00851
Manometro rad. diam.50 10 Bar	A00852
Manometro diam.50 0-16 Bar att.radiale	A00853

Descrizione	Codice
Manometro diam. 50 6 Bar att.Posteriore	A00854
Manometro diam. 50 10 Bar att.Posteriore	A00855
Manometro diam.50 0-16 Bar att.Posterior	A00856

Valvole di ritegno in Inox

Misura	DN	Peso (gr)	Codice
1/2"	Ø15	110	A01097
3/4"	Ø20	180	A01079
1"	Ø25	270	A01081
1¼"	Ø32	400	A01083
1½"	Ø40	570	A01085
2"	Ø50	880	A01087

Valvole di ritegno a palla

Diametro	Materiale	Codice
1"½	Ghisa	A01342
2"	Ghisa	A01343
2"½	Ghisa	A01344
1"½	Inox Aisi 316	A01102
2"	Inox Aisi 316	A01103

Bocchettoni per circolatori

Descrizione	Materiale	Codice
KIT BOCCH. DN15 1" X 1/2"	Ottone	A01067
KIT BOCCH. DN25 1"1/2 X 3/4"	Ottone	A01064
KIT BOCCH. DN20 1"1/4 X 3/4"	Ottone	A01069
KIT BOCCH. DN25 1"1/2 X 1"F	Ottone	A01065
KIT BOCCH. DN32 2" X 1"1/4"	Ottone	A01068

Accessori

Wiper3

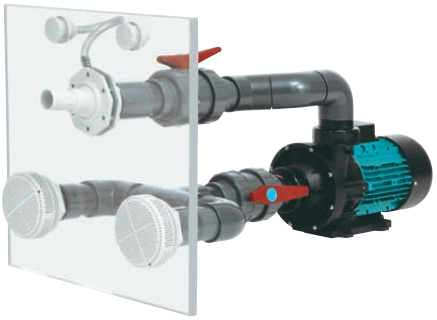

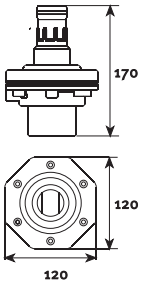

Jet Kit	Codice
Kit NCB	130632

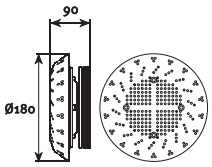

Si raccomanda l'installazione di due unità. Vedere norme specifiche del Paese.

Aspirazione per Kit NCB piscine prefabbricate	Codice
Kit NCB AL	130634

Nadorself

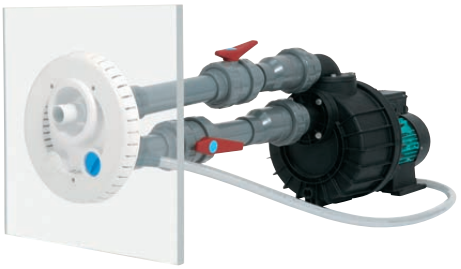

cod. 128188

cod. 146558

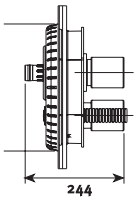

Kit completo circolare	Codice
Placca Anteriore NC RL /RH	128188
Controflangia per NC RL /RH e NC CL /CH adatta sia per piscine in liner che in cemento completa di corpo posteriori, targa protettrice, tubo pneumarico, filtrio sc.,mascherina guida, giunti di accoppiamento, guarnizioni, viti	146558

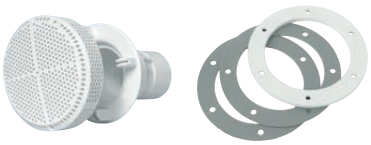

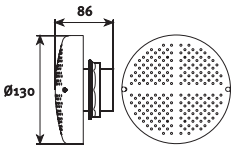

Si raccomanda l'installazione di due unità. Vedere norme specifiche del Paese.

Aspirazione per Kit NCB in piscine in muratura	Codice
Kit NCB AH	130633

Accessori

Drainex 200/300/400/500/600 e Draincor 180/200

Kit di installazione fissa per Drainex 200

Base di supporto

Flangia

Perno di ancoraggio superiore

Kit	Codice
DR1	100527

Kit di installazione fissa per Drainex 300

Base supporto

Flangia di fissaggio.
Morsa di bloccaggio.

Perno di ancoraggio superiore

Kit	Codice
DR2	100528

Kit di installazione fissa per Drainex 400 e 500

DN65 (flangia 65)

Base di supporto con gomito

DIN 2501 PN16

Flangia di fissaggio.
Morsa di bloccaggio.

ANSI 150 2”

Ancoraggio superiore

Kit	Codice
DR3	207381

Kit gomito e piedi per Drainex 400 e 500

Gomito 90°

Piedi di acciaio inossidabile.

Kit	Codice
DR6	132139

Kit di installazione fissa per Drainex 600

DN 65 (flangia 65)

Base di supporto con gomito

DIN 2501 PN16

Flangia di fissaggio.
Morsa di bloccaggio.

ANSI 150 2$^{1/2}$”

Ancoraggio superiore.

Kit	Codice
DR4	207379

Kit gomito e piedi per Drainex 600

Gomito 90 ° a 2”.

Piedi di acciaio inossidabile.

Kit	Codice
DR7	132140

ESPA

Informazioni

Appendice tecnica

Definizioni

Portata

Le Portata è la quantità di liquido che si raccoglie alla bocca di uscita di una pompa per unità di tempo.
Si esprime generalmente in m^3/h.

Altezza Manometrica Totale (AMT)

La AMT è la pressione totale che deve fornire la pompa.
Si esprime generalmente in metri colonna d'acqua (m.c.a.).

Perdita di carico

Tutti i liquidi scorrendo all'interno di una tubazione sono sottomessi a degli attriti denominati perdite di carico.
Esse sono funzione: della portata, della sezione e della lunghezza ella tubazione, del numero di deviazioni e di valvole che il liquido attraversa, della caratteristica del liquido pompato (temperatura, densità, viscosità...). Si esprimono generalmente in metri colonna d'acqua (m.c.a.).

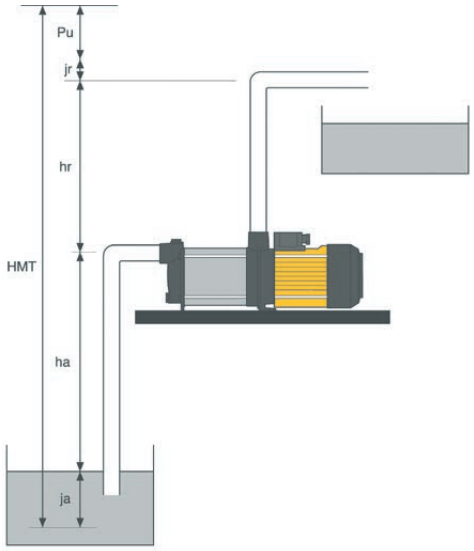

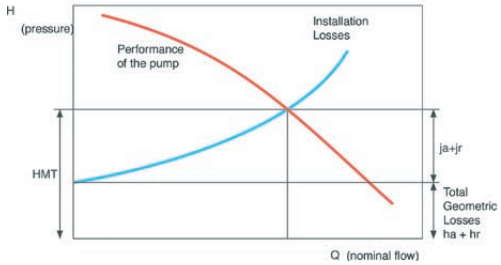

Abbreviazioni

ha Altezza geometrica di aspirazione. Distanza verticale tra l'asse della pompa ed il livello minimo del liquido da pompare.
ha è negativa se il livello del liquido da pompare si sotto l'asse della pompa, è positiva nel caso contrario.
La Lunghezza totale della tubazione di aspirazione.
Ja Perdite di carico in aspirazione.
hr Altezza geometrica di mandata. Distanza verticale tra l'asse della pompa ed il punto più elevato di distribuzione.
Lr Lunghezza totale della tubazione di mandata.
Jr Perdite di carico in mandata.
Pu Pressione di utilizzo.

Calcolo della AMT

Altezza manometrica d'aspirazione: **AMA = ha + Ja**
Altezza manometrica di mandata: **AMM = hr + Jr**
Altezza manometrica totale: **AMT = AMA + AMM + Pu**

Esempio

Caratteristiche dell'utilizzo: Portata: 2 m^3/h.
Pressione di utilizzo: 2 bars = 20,2 mCE
Dati dell'impianto:
Aspirazione: ha = 4 m, La = 7 m, 1 x valvola di fondo, 1 gomito a 90° filettato.
Mandata: Lr = 60 m, Lr = 60 m, 1 valvola di ritegno, 1 saracinesca, 1 gomito a 90° filettato elbow.

Calcolo per determinare la pompa:
Dimensione raccomandabile della tubazione (Tavola 1): DN 32
Lunghezza equivalente della tubazione (Tavola 2):
7 + 5 + 1,3 + 60 + 7 + 0,3 + 1,3 = 81,9 m
Perdite di carico nelle tubazioni (Tavola 3):
81,9 x 2 / 100 = 1,6 mca.
Altezza manometrica totale:
AMT = 4 + 6 + 1,6 + 20,2 = 31,8 mca.
Per questo impianto è necessaria una pompa che dia:
2 m^3/h a 32 mca.
La pompa **Aspri15 4** risponde alle necessità di questo impianto.

Tavola 1 Dimensioni del tubo in funzione della Portata

DN	20	25	32	40	50	65	80	100	125	150
Ø PVC	25	32	40	50	63	75	90	110	140	160
Pollici	3/4"	1"	1 1/4"	1 1/2"	2"	2 1/2"	3"	4"	5"	6"
Filettatura	20/27	26/34	33/42	40/49	50/60	66/76	80/90	102/114	127/140	152/165
Portata max. asp. (m^3/h)	0,7	1,4	2,7	4,2	7,3	13,5	21	36	60	91
Portata max. man. (m^3/h	0,8	1,4	3	4,5	8	16	25	46	80	130

Tavola 2 Equivalenze lunghezza di tubo dritto (in m)

DN	25	32	40	50	65	80	100	125	150
Gomito a 90° filettato	1	1,3	1,6	2	2,6	3,2	4	5	6
Gomito a 90° flangiato	0,4	0,5	0,6	0,7	0,9	1	1,5	1,8	2
Saracinesca a passaggio totale	0,3	0,3	0,4	0,5	0,6	0,7	0,9	1,1	1,4
Valvola di ritegno	6	7	8	10	10	10	12	15	18
Valvola di fondo con filtro	4	5	7	9	11	15	20	26	34

Appendice tecnica

Tavola 3 Perdite di carico per 100 metri di tubazione nuova e dritta in ghisa

Portata l/min		Diametro nominale in pollici												
		1/2"	3/4"	1"	1 1/2"	1 3/4"	2"	2 1/2"	3"	4"	5"	6"	7"	8"
10	V	0,94	0,53		0,21									
	hr	11,8	2,82	0,34	0,25									
15	V	1,42	0,8	1	0,31									
	hr	25,1	6,04	0,51	0,55									
20	V	1,89	1,06	2,16	0,41	0,27								
	hr	43,1	10,4	0,68	0,95	0,31								
25	V	2,36	1,33	3,72	0,52	0,33								
	hr	64,5	15,8	0,85	1,47	0,47								
30	V	2,83	1,58	5,68	0,62	0,40								
	hr	92	22,3	1,02	2,09	0,66								
35	V	3,30	1,86	8	0,73	0,46	0,30							
	hr	123	29,80	1,19	2,81	0,89	0,31							
40	V	3,77	2,12	10,80	0,83	0,53	0,34							
	hr	164	38,20	1,36	2,65	1,15	0,40							
50	V	4,72	2,65	13,80	1,04	0,66	0,42							
	hr	246	58,20	1,70	5,60	1,75	0,61							
60	V		3,18	21,10	1,24	0,80	0,51							
	hr		82	2,04	8	2,48	0,86							
70	V		3,72	30	1,45	0,93	0,59							
	hr		110	2,38	10,80	3,33	1,14							
80	V		4,25	40	1,66	1,06	0,68							
	hr		141	2,72	13,90	4,30	1,46							
90	V			51,50	1,87	1,19	0,76	0,45						
	hr			3,06	17,50	5,40	1,82	0,46						
100	V			64	2,07	1,33	0,85	0,5						
	hr			3,40	21,40	6,60	2,22	0,56						
125	V			79	2,59	1,66	1,06	0,63						
	hr			4,25	33	10	3,40	0,86						
150	V			120	3,11	1,99	1,27	0,75	0,5					
	hr				47	14,20	4,74	1,21	0,43					
175	V				3,63	2,32	1,49	0,88	0,58					
	hr				63	19	6,30	1,63	0,57					
200	V				4,15	2,65	1,70	1,01	0,66					
	hr				82	24,50	8,10	2,10	0,74					
250	V				5,18	3,32	2,12	1,26	0,83	0,53				
	hr				126	37,50	12,30	3,20	1,12	0,36				
300	V					3,98	2,55	1,51	1	0,64				
	hr					53	17,30	4,50	1,58	0,51				
400	V					5,31	3,40	2,01	1,33	0,85				
	hr					92	29,50	7,80	2,70	0,89				
500	V					6,63	4,25	2,51	1,66	1,06	0,68			
	hr					140	44,80	12	4,13	1,36	0,48			
600	V						5,10	3,02	1,99	1,27	0,82			
	hr						63	16,90	5,80	1,93	0,68			
700	V						5,94	3,52	2,32	1,49	0,95			
	hr						84	22,60	7,80	2,60	0,90			
800	V						6,79	4,02	2,65	1,70	1,09	0,75		
	hr						108	29	10	3,35	1,16	0,43		
900	V						7,64	4,52	2,99	1,91	1,22	0,85		
	hr						134	36	12,50	4,20	1,45	0,54		
1000	V							5,03	3,32	2,12	1,36	0,94		
	hr							44,50	15,20	5,14	1,76	0,66		
1250	V							6,28	4,15	2,65	1,70	1,18	0,87	
	hr							68	23	7,90	2,68	1	0,48	
1500	V							7,54	4,98	3,18	2,04	1,42	1,04	
	hr							96	32,60	11,20	3,77	1,42	0,68	
1750	V							8,79	5,81	3,72	2,38	1,65	1,21	0,93
	hr							129	43,50	15	5,04	1,90	0,91	0,45
2000	V								6,63	4,25	2,72	1,89	1,39	1,06
	hr								56	19,40	6,50	2,43	1,18	0,58
2500	V								8,29	5,31	3,40	2,36	1,73	1,33
	hr								85	30	9,80	3,75	1,79	0,89
3000	V								9,95	6,37	4,08	2,83	2,08	4,59
	hr								120	42	13,80	5,30	2,53	1,25
5000	V									10,62	6,79	4,72	3,47	2,65
	hr									124,90	41,30	16,74	7,81	4,03

LE PERDITE DI CARICO DEVONO ESSERE MOLTIPLICATE PER:

- 0,8 per tubi nuovi in acciaio inossidabile
- 1,25 per tubi in ferro-zinco leggermente arrugginiti
- 1,7 per tubi con incrostazioni che riducono la sezione di passagio
- 1,3 per tubi in fibra-cemento
- 0,7 per tubi in PVC
- 0,7 per tubi in alluminio

Tavola 4 Diminuzione della capacità di aspirazione di una pompa

In funzione dell'altitudine		In funzione della temperatura del liquido pompato	
Altitudine in m	Perdita (mca)	Temperatura (°C)	
0		20	0,20
500	0,6	30	0,40
1.000	1,15	40	0,70
1.500	1,70	50	1,20
2.000	2,20	60	1,90
2.500	2,65	70	3,10
3.000	3,20	80	4,70
3.500	3,60	90	7,10
		100	10,33

Rapporti di conversione unità di misura

1 m^3/ = 16,67 l/min = 0,28 l/s

Pressione

1 bar = 10^5Pa = 10,2 mca

= 1 kg/cm^2 = 0,99 atm

Potenza

1 kW = 1,36 hp

1 hp = 0,736 kW

Appendice tecnica

Profondità massima di immersione per pompe sommerse monoblocco

Modello	Press. max bar	IMM. max. * m	IMM. max. ** m
Acuaria 07 3	8	57	47
Acuaria 07 4	8	50	35
Acuaria 07 5	8	44	27
Acuaria 07 6	8	35	15
Acuaria 17 5	12	70	50
Acuaria 17 7	12	50	25
Acuaria 27 4	12	85	70
Acuaria 27 6	12	67	45
Acuaria 37 4	10	60	42
Acuaria 37 6	10	33	15
Acuaria 57 4	10	70	52

* Massima immersione nel punto di massimo rendimento della pompa in metri.
** Massima immersione nel punto più sfavorevole della curva in metri.
Immersione massima = Altezza di lavoro + Altezza di immersione < Pressione massima
Per tutte le versioni con galleggiante la profondità massima di immersione è di 15 metri.

Esempi d'installazione

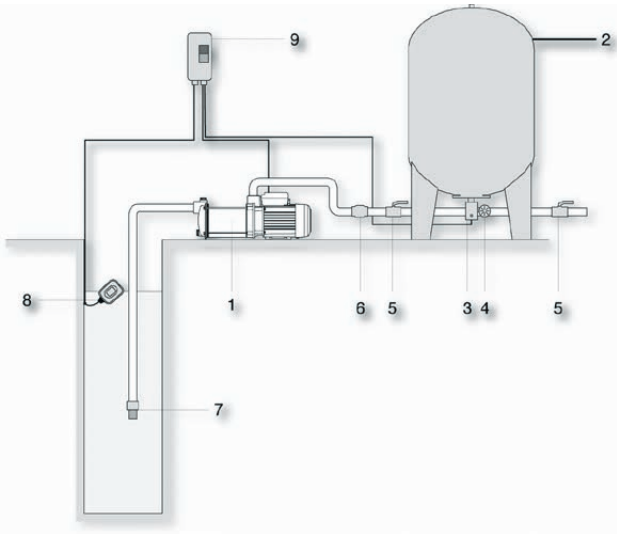

1 Pompa.
2 Autoclave.
3 Pressostato.
4 Manometro.
5 Valvola d'intercettazione.
6 Valvola di ritegno.
7 Valvola di fondo.
8 Galleggiante.
9 Quadro di protezione motore.

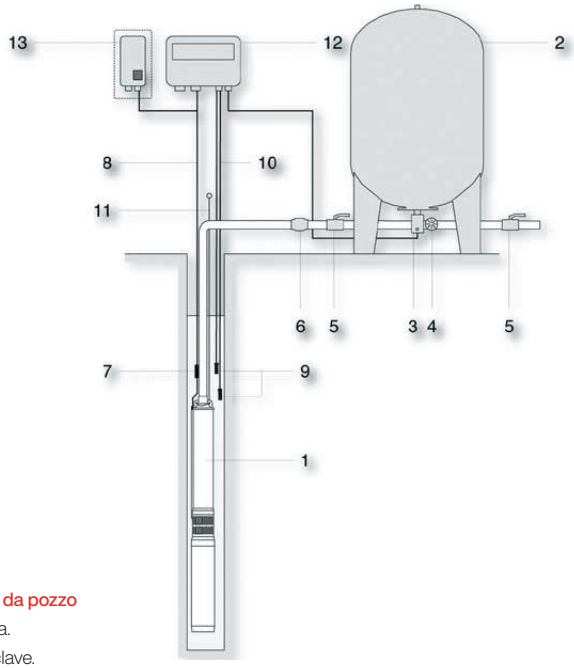

Pompa da pozzo

1 Pompa.
2 Autoclave.
3 Pressostato.
4 Manometro.
5 Valvola d'intercettazione.
6 Valvola di ritegno.
7 Giunzione cavi.
8 Cavo alimentazione motore.
9 Sonde di livello.
10 Cavo per sonde di livello.
11 Cavo di sostegno
12 Quadro di protezione motore e anti marcia a secco.
13 Quadro di avviamento per pompe monofase (non necessario se il condensatore è già presente nel quadro di protezione).

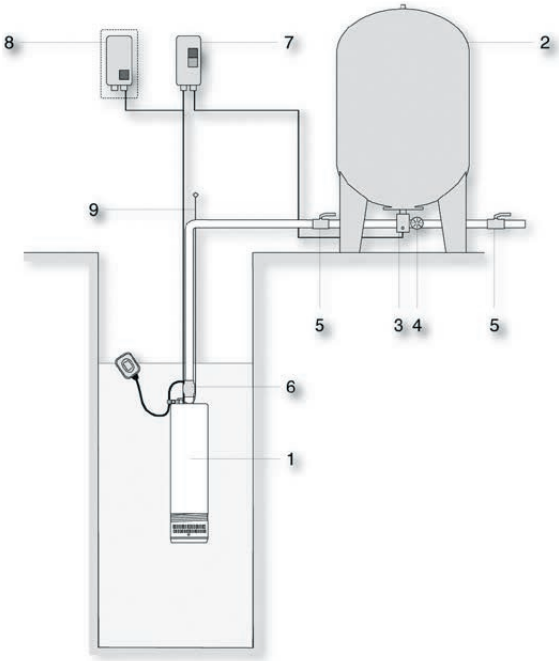

Pompa sommersa

1 Pompa.
2 Autoclave.
3 Pressostato.
4 Manometro.
5 Valvola d'intercettazione.
6 Valvola di ritegno.
7 Quadro di protezione motore.
8 Quadro di avviamento monofase.
9 Cavo di sostegno.

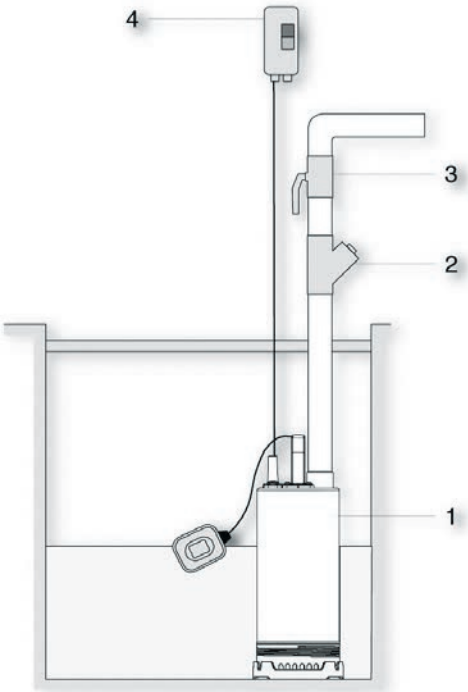

Pompa da drenaggio

1 Pompa.
2 Valvola di ritegno a palla.
3 Valvola di intercettazione.
4 Quadro di protezione motore.

Richiesta di reso

ESPA

RICHIESTA DI RESO

DATA :

Informazioni relative al cliente	Codice cliente	Società		
	indirizzo			
	CAP	città		Provincia
	Tel.	Fax	e-mail	
	Persona da contattare		Timbro e fi rma	
	Tel.	Fax		
	e-mail			

Causa del reso	**Reso materiale nuovo**	**Reso di materiale usato**
	◯ Errore nell'ordine	◯ Per controllo e riparazione in garanzia
	◯ Spedizione non conforme a	◯ Richiesta di sostituzione in garanzia
	◯ Spedizione non conforme	◯ Per controllo e riparazione.
	◯ Materiale danneggiato	AIUTATECI A CAPIRE COSA NON VA NEL PRODOTTO. DESCRIVETE I L D IFETTO RIS CONTRATO

Prodotto	**DESCRIZIONE**	**N° di serie**	**N. fattura e/o DDT** .....

Spazio riservato al nostro servizio tecnico	Decisione	◯ Autorizzato	◯ Rifiutato	Data e firma
	Osservazioni			
	Persona re sponsabile			
	Data r icezione	Corriere		Ricevuto da :

Il materiale ci deve essere reso accuratamente imballato e non manomesso.

Includere una copia del presente documento nel collo.

Spedire via fax allo 0444-602394 o via mail a serviziotecnico@espa.com

CONDIZIONI DI GARANZIA E RESO

1) Il periodo di garanzia è di 2 anni per il consumatore finale e di 1 anno per i soggetti d' impresa a partire dalla data di vendita comprovata da documenti (scontrino parlante o fattura).
2) Nel caso non fossero disponibili scontrino o fattura, il periodo di garanzia sarà calcolato dalla data di fabbricazione attraverso la matricola.
3) La garanzia decade e s'intende nulla in caso d'utilizzazione non corretta o nel caso venissero ignorate le istruzioni contenute nei manuali.
4) La garanzia copre solamente i difetti di fabbricazione e non i costi connessi a installazione e smontaggio.
5) **Il trasporto sarà a cura di Espa Italia che si riserva di rivalersi dei costi** (€ 25,00 a pompa) **nel caso di non garanzia** riconosciuta dal servizio tecnico Espa Italia; **in caso di nessun guasto** oltre ai costi di trasporto, **saranno addebitati € 20,00 per spese di collaudo**.
6) Nessuna nota di credito o reso saranno effettuati prima di un test eseguito dal servizio tecnico Espa Italia che dichiari difettoso il prodotto.
La società Espa Italia non accetterà nessun reso senza previa accettazione e accordo del servizio tecnico, nonché senza documenti di trasporto.

Note

Note

Note

2026·00·CATGEN·I

ESPA ITALIA

Strada del capitello s/n
36075, Montecchio Maggiore
(VI), italia
+39 0444 602 644
ciao@espa.com
Fax. +39 0444 602 394
ciao@espa.com

ESPA GROUP

hello@espa.com
www.espa.com